2019 / 20 / 21

siegmund®

MESAS DE SOLDA E SISTEMAS DE FIXAÇÃO







Nossa meta é construir as melhores mesas de solda!

Prezadas Senhoras, prezados Senhores,

não importa se você processa peças de aço muito pesadas para a construção de locomotivas ou pontes, ou executa pequenos trabalhos mecânicos. Com os nossos sistemas de mesas de solda e de fixação você adquire uma ferramenta de mão sólida, que atende aos seus requisitos individuais. Tão sólido e confiável como a Baviera no Sul da Alemanha, onde se encontra a nossa sede.

Aqui em Oberottmarshausen, próximo à capital estadual Munique e próximo de Augsburg, onde invenções como o motor diesel, o primeiro submarino ou o robô industrial de seis eixos Famulus revolucionaram o mundo, desenvolvemos para você produtos precisos, para que você possa obter resultados precisos. Em nossos sistemas de mesas de solda e de fixação consta uma grande porção de tecnologia e experiência. Não apenas a nossa, mas também a sua experiência. As suas sugestões e iniciativas são aplicadas diretamente no desenvolvimento dos nossos produtos.

Como, por exemplo, no nosso desenvolvimento mais atual:
Professional Extreme.

Através da combinação de dois processos de têmpera você recebe uma mesa de solda, que é mais dura que aço-ferramenta e, além disso, com uma excelente estrutura. Fomos premiados na Europa como também nos Estados Unidos pelo aspecto estético.

Baseado nisso perseguimos a nossa paixão de desenvolver para você soluções inteligentes, focadas no futuro e flexíveis, junto com uma alta qualidade de design. Mais detalhes sobre o nosso patrimônio inventivo você lê nas páginas 12. Queremos convidá-lo com o nosso catálogo de produtos para conhecer o amplo portfólio do Grupo Bernd Siegmund GmbH. Leia em mais de 700 páginas sobre nossos produtos comprovados, nossas inovações, nossos serviços e soluções especiais. Facilitamos consideravelmente as suas tarefas de solda, medição, esmerilhamento e fixação.

Desejamos uma agradável leitura!

PS: Clique em nossa homepage: www.siegmund.com -
aqui você encontra ofertas especiais!



Atenciosamente
Bernd Siegmund



Atenciosamente
Daniel Siegmund

MESAS



PÉS DE MESA



ENCOSTOS



ESQUADROS



PINOS



SARGENTOS & ACESSÓRIOS



PRISMAS & APOIOS



DISPOSITIVOS DE FIXAÇÃO RÁPIDA & ADAPTADOR



ACESSÓRIOS



RAIL- AND PLATFORMSYSTEM

SIEGMUND WORKSTATION | SYSTEM 28 + 22 + 16

POSICIONADOR





Workstation



Flanges, Elemento de fixação pneumático, Elementos de união, Produtos de conservação



28 + 22 + 16

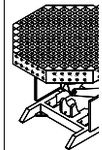



Em agosto de 2018

Siegmund Group / Bernd Siegmund GmbH

A história do atual Grupo Siegmund tem o seu início no ano de 1982:

O Engenheiro Bernd Siegmund fundou, com 26 anos de idade, o seu próprio escritório de engenharia em Augsburg (Alemanha). Naquela época ele desenvolvia instalações, sistemas de transporte, máquinas e peças de máquinas para a técnica automotiva e meio ambiente.

Hoje nos entendemos como um grupo familiar com diferentes empresas juridicamente independentes, em diversos países. Empregamos cerca de 300 colaboradores e mantemos relações comerciais em mais de 50 países no mundo todo.

Somos ativos nos seguintes principais campos de negócio:

Desenvolvimento e fabricação de sistemas de mesas de solda e de fixação Desenvolvimento de produção de máquinas e peças de máquinas Em torno destes campos de atividade oferecemos os respectivos produtos e acessórios e nos entendemos também como prestadores de serviços em demandas técnicas.

A Bernd Siegmund GmbH está desde o Outubro de 2018 sediada em Oberottmarshausen, no sul da Alemanha, na bela Baviera. É o epicentro dos nossos sistemas de mesa de solda e fixação. É aqui que nossos engenheiros desenvolvem as ferramentas para garantir o seu e o nosso sucesso.

Na nossa localização em Deggingen, Degginger Maschinenbau GmbH, é feito a fabricação das nossas mesas de solda, assim como o desenvolvimento, produção e distribuição de nossos produtos e serviços relacionados com a engenharia mecânica.

Localizações de nossas empresas de nosso grupo:
Oberottmarshausen (D), Grossaitingen (D), Deggingen (D),
Gossau (CH), Skawina (PL), Lublin (PL), Ningbo (CN).
Área operacional com aprox. 150.000m², área de produção
e armazenamento com aprox. 60.000 m²



Großaitingen (D)



Deggingen (D)



Skawina (PL)



Lublin (PL)



Beneficie-se dos nossos valores da baviera!

A nossa sede principal em Oberottmarshausen está situada no meio da Baviera, no sul da Alemanha, que pertence incontestavelmente aos espaços econômicos líderes da Europa.

As características da Baviera, uma mistura de hightech e tradição, tem um valor todo especial para nós. Valores como tradição e confiabilidade e também a coragem e a abertura para novidades, se refletem na convivência do dia a dia empresarial, no tratamento dos nossos parceiros de negócio e clientes e nos nossos produtos.

Através da nossa proximidade à capital estadual Munique nos beneficiamos da sua infraestrutura internacional. Aqui deve ser mencionada também a diversidade dos recursos culturais e regionais: os belos castelos e lagos e, é claro, a mundialmente famosa e popular Oktoberfest.







Sistemas de mesas de solda e de fixação Siegmund – um sistema modular bem estruturado e flexível

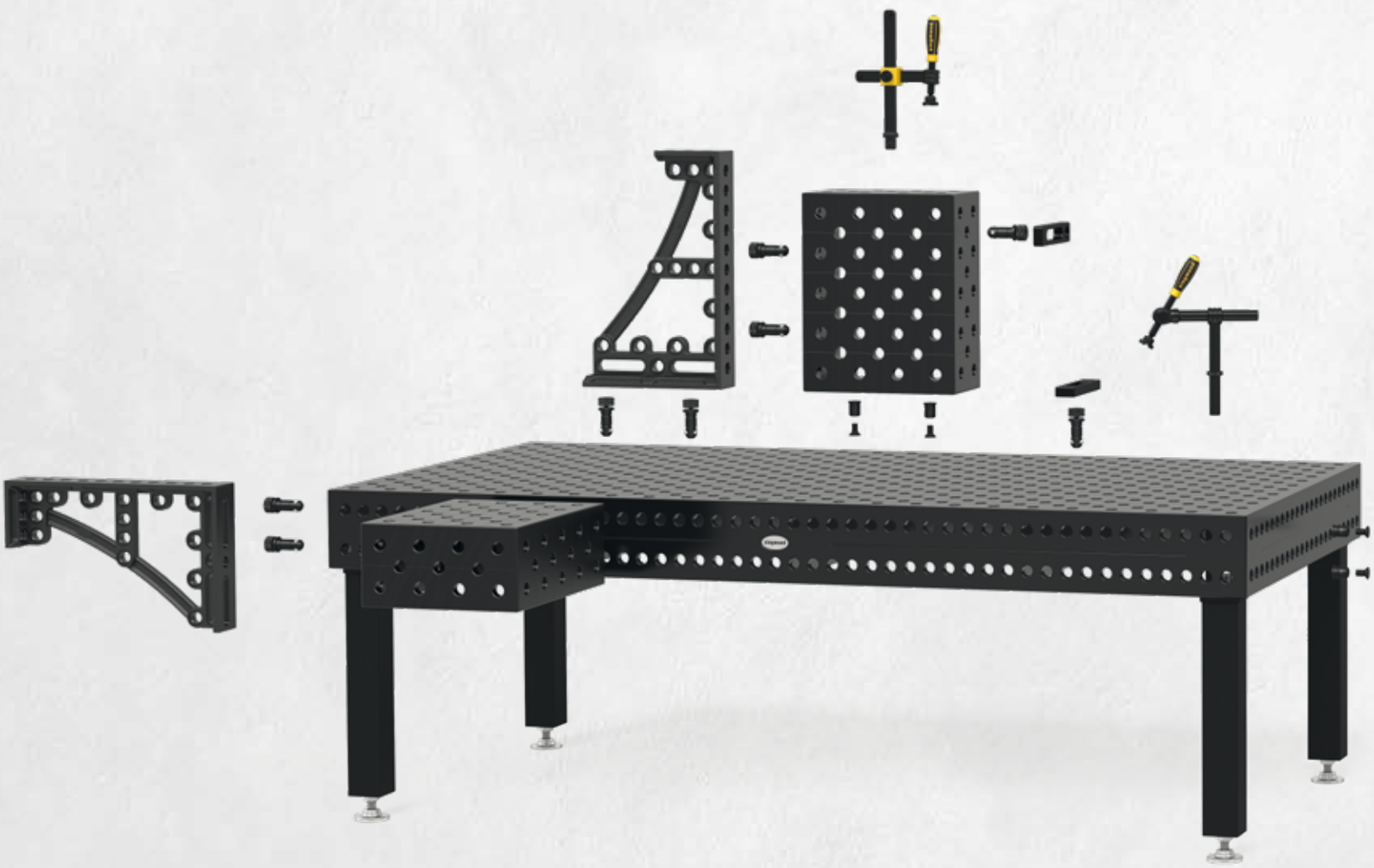

Com os nossos sistemas de mesas de solda e de fixação você pode realizar em curtíssimo tempo as mais complexas e difíceis aplicações. Pois eles estão baseados em um sistema modular bem estruturado e flexível, que consiste na combinação de furos de sistema e elementos de fixação compatíveis.

Selecione entre cerca de 10.000 variações de mesas.

As mesas de solda e fixação estão disponíveis em três sistemas básicos de furos - 16 mm (Sistema 16), 22 mm (Sistema 22) e 28 mm (Sistema 28). Com base nestes sistemas, poderá escolher entre uma grande variedade de diferentes dimensões, pés de mesa e materiais.

Assim você pode compor cerca de 10.000 variações de mesa a partir do nosso programa padrão, conforme desejado e conforme os requisitos - sem consideração dos tamanhos especiais.

Desde 2009 beneficiamos nossas mesas de solda e de fixação como padrão com um processo termoquímico ambientalmente correto, a nitretação a plasma. Isto protege a superfície da mesa de solda adicionalmente contra respingos de solda, ferrugem e riscos.

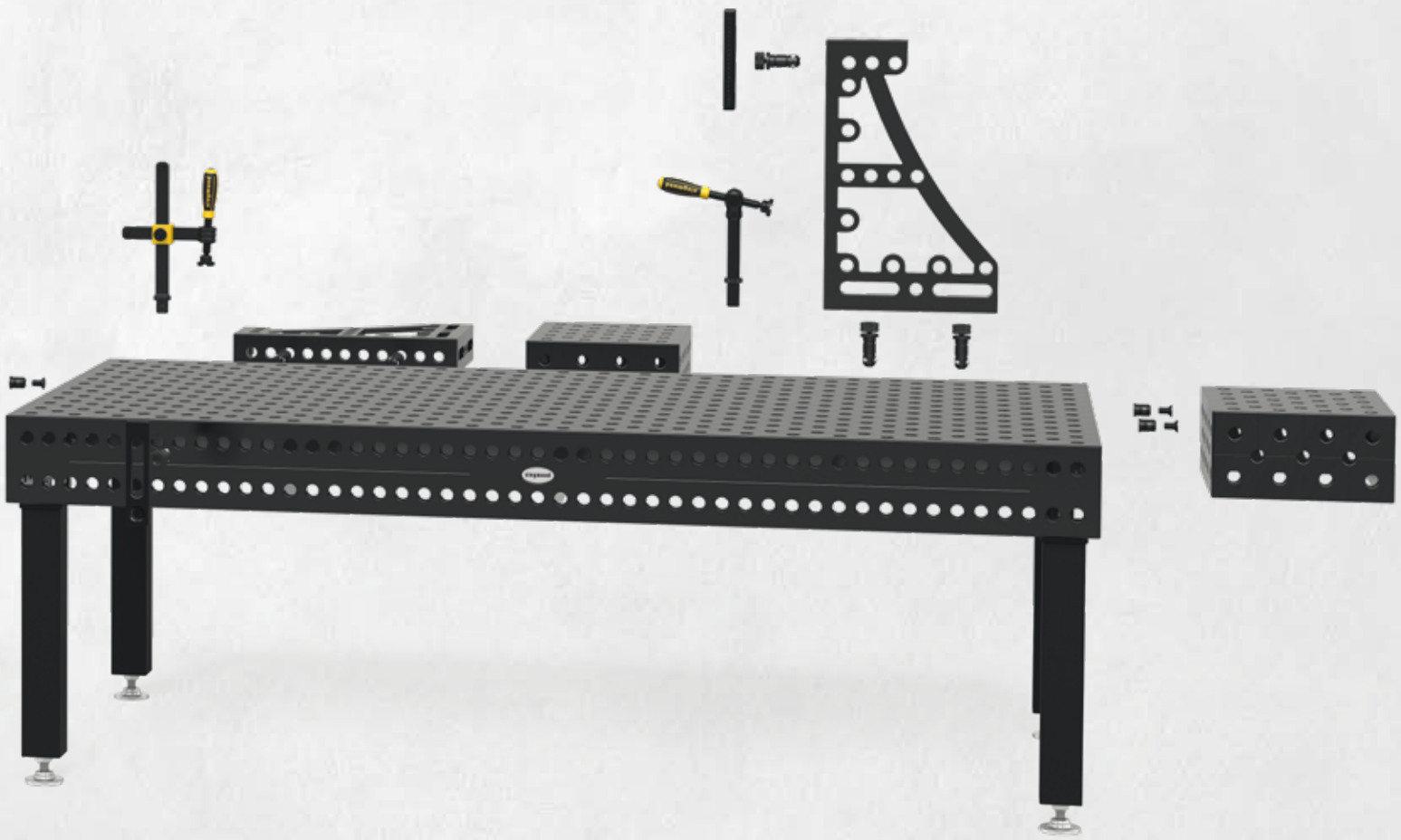

A mesa que compensa! Economize tempo e dinheiro com uma mesa Siegmund

Decida-se por uma mesa Siegmund e economize dinheiro vivo. Graças à qualidade de ponta das nossas mesas de solda você adquire uma ferramenta com a qual você pode trabalhar com maior precisão e menor índice de falhas. Com base no sistema modular você pode compor incontáveis aplicações em curtíssimo tempo. Com isto você reduz tempo de preparo e economiza espaço e custos de estoque.

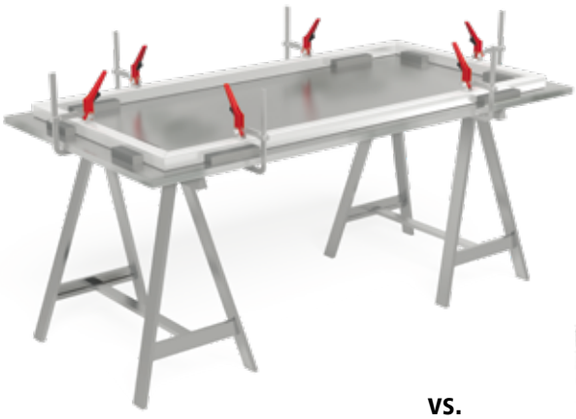

VS.



A SUA VANTAGEM COM UMA MESA DE SOLDA E FIXAÇÃO SIEGMUND:

- Redução de tempo de preparação. / Redução de tempo
- 100% de repetibilidade
- Cargas altas possíveis
- Reações rápidas a mudanças
- Fácil fixação em todos os lugares
- A mesma base para todos os projetos
- Solda sem distorção
- Significativamente menos retrabalhos
- Baixa taxa de erro



Calcule você mesmo!

Uma mesa que compensa! Graças ao potencial de economia (até 40% de tempo de trabalho com precisão consideravelmente maior e índice de falha consideravelmente menor) você obtém um ganho em pouco tempo.

EXEMPLO DE CÁLCULO:

Custos de trabalho supostos por mecânico/ano incl. custos auxiliares:

6000 USD

Na produção de protótipos com elevados tempos auxiliares o potencial de economia está em 40%.

2400 USD

isso corresponde a

Em uma vida útil realista de uma mesa de sistema de 10 anos isto corresponde a uma fixação de:

24000 USD



Para você – um plus em desepnehos

Nós não vendemos "apenas" mesas de solda e de fixação, mas também um pacote completo de serviços e acessórios gerais.

VOCÊ RECEBE

- uma ampla oferta de elementos de fixação como esquadros, encostos, pinos, sargentos e muito mais, para que você possa criar qualquer tipo de dispositivo de fixação.
- assessoria e sugestões de soluções individuais e competentes para construções complexas e dispendiosas
- Soluções para as suas intenções individuais de fixação como dados CAD (SAT, DXF ou STEP).
- Fabricações especiais. Nós lhe ajudamos a atender mesmo as mais difíceis tarefas do planejamento até a execução, como por exemplo, na estruturação de plataformas de trabalho em tamanhos grandes e similares.
- treinamentos gratuitos, voltados à prática, em nossa sede. Aqui você vê ao vivo exemplos de aplicação e estruturas.
- exemplos de aplicação "reais" na Internet, fiel ao lema: Aprenda com os outros!
- Exemplos de estruturas em dados 3D para baixar da nossa homepage.
- ofertas especiais, sob www.siegmund.com
- nosso flyer gratuito com ofertas selecionadas e novidades sobre nossos produtos. O flyer está disponível em 30 idiomas, 5 vezes por ano e em uma tiragem de 180.000 exemplares.
- Comunicação, talvez também em seu idioma. Em nossa empresa falamos 10 diferentes idiomas. O nosso catálogo e a nossa presença na Internet está disponível em 30 idiomas.
- nosos códigos QR com acesso direto aos nossos filmes de produtos e da empresa.
- a possibilidade de testar e conhecer pessoalmente os nossos produtos em mais de 40 feiras por ano no mundo todo.



Nós assumimos responsabilidade

Como empresa familiar preocupamo-nos especialmente com a responsabilidade e o bem-estar dos nossos colaboradores. Através de medidas como a criação de uma infraestrutura própria e também a grande oferta de possibilidades de aprimoramento, investimos nas condições gerais do nosso próprio sucesso. Especialmente a disponibilização consequente de vagas de formação para jovens significa muito para nós.

O tema energia está estreitamente ligado com a proteção climática e ambiental. Há muito tempo estamos contribuindo para usar a energia de forma mais eficiente em nossa empresa para mitigar emissões. Assim decidimos pelo uso de um dos processos de maior proteção ambiental que se baseia exclusivamente no uso de hidrogênio, oxigênio e nitrogênio, os componentes principais do ar e da água.

Com o calor perdido aquecemos, além disso, nossos pavilhões e prédios. Em nosssa sede principal em Oberottmarshausen usamos uma das fontes de energia mais limpas que existe: a inesgotável força do sol. Nossa instalação fotovoltáica produz mais energia elérica do que consumimos. Não apenas o clima e o meio ambiente se beneficiam do nosso empenho. Também nós temos uma vantagem econômica quando observamos o balanço energético.









Em agosto de 2018

Nosso objetivo: disponibilidade máxima

ALÉM DOS NOSSOS LOCAIS DE LOGÍSTICA E PRODUÇÃO JÁ EXISTENTES, UMA NOVA INSTALAÇÃO FOI CONSTRUÍDA EM OBEROTTMARSHAUSEN.

Durante muitos anos, a Bernd Siegmund GmbH produziu e distribuiu com sucesso mesas de solda e sistemas de fixação por todo o mundo. Como líder mundial do mercado, temos mais de 60.000 m² disponíveis para a produção e armazenamento das nossas mesas de solda e acessórios dentro do grupo de empresas, incluindo as nossas novas instalações em Oberottmarshausen e Skawina.

Na nova sede em Oberottmarshausen (a cerca de 5 km de Großaitingen), foi construída uma nova instalação com uma área de armazenamento de 18.000 m². Com uma capacidade de armazenamento amplamente aumentada, conseguimos reduzir os prazos de entrega em todo o mundo. Partilhamos a nossa excelente localização com outras empresas, como a Amazon, a BMW, Aldi e o Lidl.







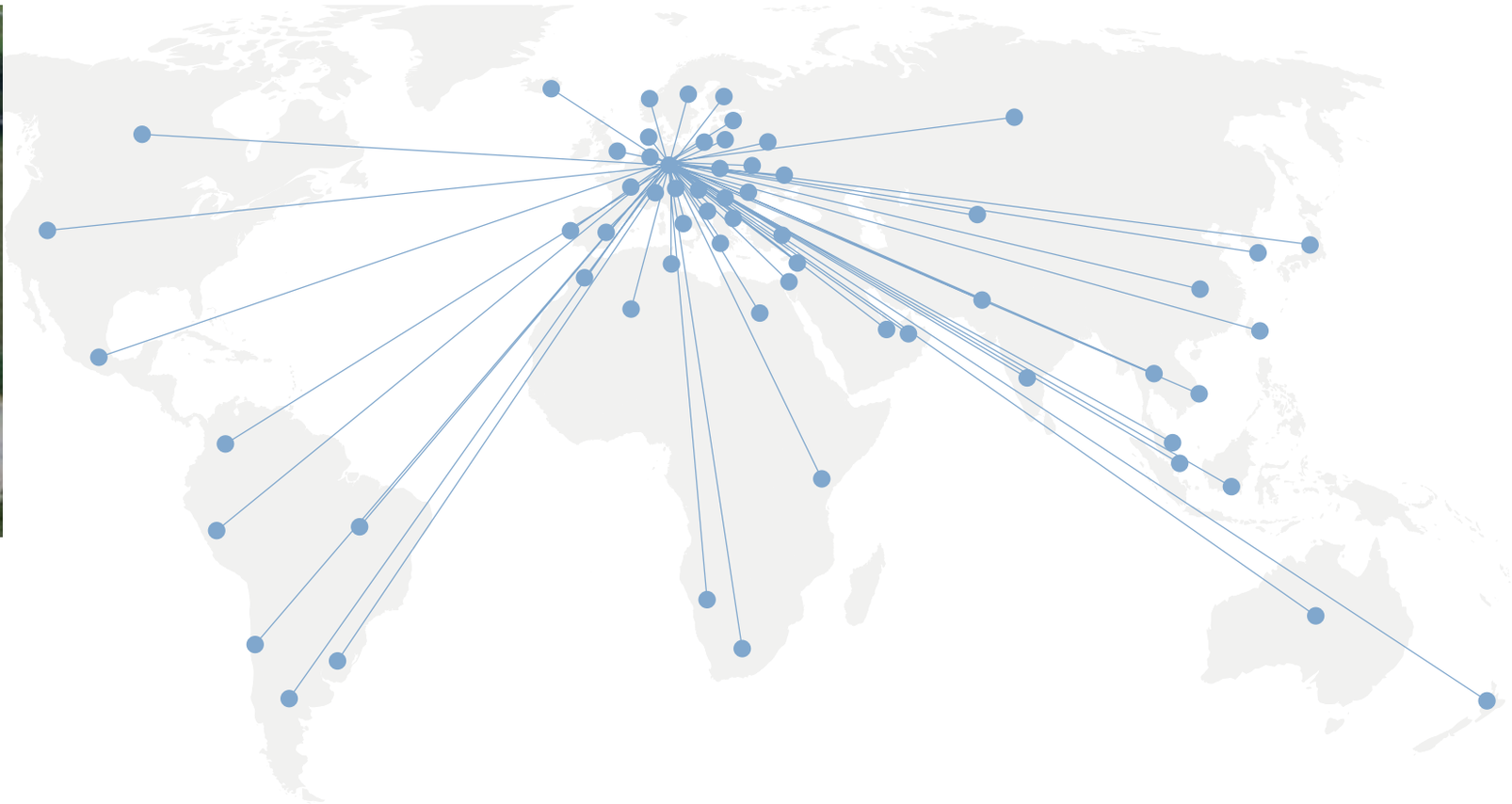

Fornecemos no mundo todo

UMA BASE DO NOSSO SUCESSO É A COOPERAÇÃO COM PARCEIROS DE NEGÓCIO SELECIONADOS

Em mais de 50 países, diariamente muitos manufaturadores e indústrias confiam na segurança das mesas de solda Siegmund.

* Egito
Algéria
* Austrália
* Bélgica
* Bóssna Herzegowina
Brasil
* Bulgária
Chile
* China
* Dinamarca
* Estônia
* Finlândia
* França
* Grécia
* Índia
Indonésia
Israel
* Itália
* Japão
* Canadá
Cazaquistão
* Croácia
* Letônia
Liechtenstein
* Lituânia
Luxemburgo
* Malásia
Marrocos
México
* Nova Zelândia
* Holanda
Noruega
* Áustria
Paquistão
* Polônia
* Portugal
* Romênia
* Rússia
* Suécia
Suíça
* Sérvia
* Singapura
* Eslováquia
* Eslovênia
* Espanha
África do Sul
* Coreia do Sul
* Taiwan
* Tailândia
* Rep. Tcheca
Tunísia
* Turquia
* Ucrânia
* Hungria
Uruguai
* EUA
* Emirados Árabes Unidos
* Reino Unido
* Bielorússia

* Siegmund Feiras 2017 / 2018







Temas, tendências, desenvolvimentos e boas conversas

PARA NÓS AS FEIRAS SÃO DE SUMA IMPORTÂNCIA

As feiras refletem temas, tendências e desenvolvimentos do ramo. As feiras nos oferecem o local e a oportunidade para a troca de experiências, ideias e tecnologia. As feiras nos dão a plataforma adequada de nos apresentar a nós mesmos e os nossos produtos. As feiras são o ponto de encontro para boas conversas e bons negócios.

Comprove a qualidade dos nossos produtos e visite-nos no nosso stand de exposição.

Esperamos ter a oportunidade de nos reunir pessoalmente.



Assista ao vídeo da feira Schweissen & Schneiden 2017 e veja o nosso leão da Baviera!

www.siegmund.com/Vschweissenundschneiden



Você nos encontra em cerca de 40 feiras no mundo todo! Você também encontra o calendário de feiras sob:

www.siegmund.com/Vexhibition-info



32 idiomas - sempre atual com um clique

Como líder de mercado mundial para mesas de solda de precisão mantemos relações comerciais com mais de 50 países. Por esse motivo damos uma importância especial a uma presença web internacional.

A nossa meta é nos comunicar com você em seu idioma nacional. Tanto no presente catálogo como também na world wide web nos apresentamos a partir de já em 32 idiomas.

Visite a nossa página na internet e descubra a nossa gama de produtos, assim como diversos vídeos com exemplos de aplicações e ofertas especiais.

Pode encomendar os nossos artigos 24 horas por dia apenas com um clique.

www.siegmund.com

COM WWW.SIEGMUND.COM VOCÊ PODE TRABALHAR

Sob www.siegmund.com você recebe um instrumento nas mãos, com o qual, além de receber informações sobre a nossa empresa e nossos produtos, você também pode trabalhar. Seja como suporte de vendas ou como auxílio de orientação. Com alguns poucos cliques você descobre como você pode fixar e processar a sua peça com precisão através dos nossos acessórios como prismas, pinos de fixação rápida ou esquadros em mesas Siegmund.

Ou você vê como os "outros fazem". Uma série de empresas de diferentes ramos lhe mostram como as nossas mesas de solda e de fixação são aplicadas.

Inúmeros vídeos sobre possibilidades de aplicação e áreas de utilização e filmes sobre a nossa presença em feiras ou o excepcional teste de dureza através da nossa mesa de solda "Professional Extreme" extremamente dura, lhe dão uma pequena visão digital no mundo da Siegmund.



Com força inovadora para o seu e nosso sucesso

Somos o líder global no mercado de mesas de solda. Queremos continuar a construir a melhor mesa de solda do mundo inteiro.

Para atingirmos este objetivo, necessitamos de uma força e determinação inovadoras. Somos levados nessa direção através do nosso esforço, previsão dos desenvolvimentos futuros na indústria e a comunicação próxima com os nossos clientes. Estamos constantemente preparados para desenvolver os nossos produtos e serviços, permitindo-lhe a estar concentrado nas suas competências para se manter competitivo e bem sucedido.

SIEGMUND WORKSTATION

Com a nova Siegmund Workstation poderá ter o local de trabalho ideal, devido ao seu sistema modular. A Siegmund Workstation pode ser adaptada e expandida para atender às suas necessidades individuais. Seja para serrar, perfurar ou soldar, todas as operações podem ser executadas nesta solução!





SUB TABLE BOX

A nossa recomendação para todas as mesas de solda Siegmund: Com a ST Box da Siegmund terá sempre as ferramentas à mão. Poderá criar e organizar espaços de armazenamento na sua mesa de solda.

SIEGMUND PREMIUM LIGHT

Para fixar as suas peças, oferecemos agora produtos mais leves, com menor impacto na carga máxima e mais fáceis de manusear.

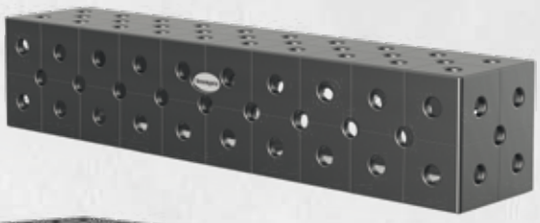





PRENSA DA MESA

A prensa é usada para endireitar produtos de aço deformados.

PARAFUSO DE FIXAÇÃO RÁPIDA COM FECHO GIRATÓRIO

Com o pino de aperto rápido, os componentes podem ser fixados com rapidez e facilidade sem quaisquer ferramentas adicionais.





ALTURA DE SUPORTE AJUSTÁVEL

O suporte com altura ajustável e com escala oferece uma superfície sólida e pode ser usado em todos os furos de sistema.

Graças ao design inteligente da Siegmund Workstation, todas as suas ferramentas estão ao seu alcance. Isso permite uma visão clara de suas ferramentas e deixa espaço para outros acessórios.

INDUSTRIE PREIS 2018
BEST OF

A nossa Siegmund Worstation foi premiada com o **"BEST OF the INDUSTRIEPREIS 2018"** na categoria **"Production Technology".**



Dimensões da Workstation (C x L x A): 1200 x 800 x 850 mm
Peso da Workstation sem rodízios e gavetas: aprox. 139 kg



PLACA PERFURADA (1200 x 800 mm)

MATERIAIS

- Aço-ferramenta
- Aço-ferramenta + Nitretação a plasma
- Aço-ferramenta Premium Light
- Aço-ferramenta Premium Light + Nitretação a plasma
- Aço de alta qualidade S355J2+N
- Aço de alta qualidade S355J2+N + Nitretação a plasma
- Aço inoxidável
- Aço inoxidável Light

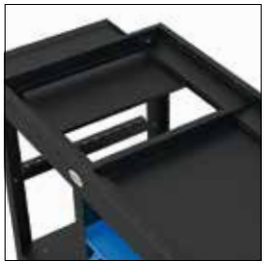

PROTEÇÃO CONTRA SUJIDADE

Duas placas sobre a mesa protegem as suas ferramentas dos respingos de solda e ferrugem. Para efeitos de limpeza, estas placas poderão ser removidas.



PÉ

A combinação do pé com o rodízio torna a Siegmund Workstation móvel. As placas de base possuem um ajuste de passo fino, permitindo uma superfície de trabalho precisa. (Roda opcional)



CAPACIDADE DE CARGA

A Siegmund Workstation pode suportar uma carga de aprox. 1.000 kg. Porém ao optar por pés com rodízios a capacidade de carga é reduzida para aprox. 400 kg.

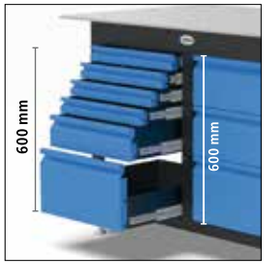

ARMAZENAMENTO SUFICIENTE

A Siegmund Workstation possui espaço para o armazenamento de diversos artigos. Diferentes acessórios podem ser armazenados nas prateleiras. Deste modo, tudo estará ao alcance. Como opção, a Siegmund Workstation por ser complementada com práticas gavetas de diferentes alturas. Assim terá espaço para qualquer tipo de ferramenta. Estes opcionais poderão ser adquiridos a qualquer momento.

600 mm de espaço para gavetas no lado esquerdo e direito.

Crie espaços de armazenamento sob a sua mesa de solda com a útil caixa Sub Table Box da Siegmund.



Dimensões da ST Box (comprimento x largura x altura): 630 x 510 x 420 mm
Peso da ST Box, sem gavetas: aprox. 36 kg

As suas ferramentas sempre à mão



SYSTEM 28 BASIC



SYSTEM 28



SYSTEM 22



SYSTEM 16 BASIC



SYSTEM 16



ORGANIZAÇÃO E ESPAÇO DE ARMAZENAMENTO.

Com a ST Box da Siegmund terá sempre as ferramentas à mão. Poderá criar e organizar espaços de armazenamento na sua mesa de solda.

360 mm de espaço para gavetas



CAPACIDADE DE CARGA

A ST Box possui uma capacidade de carga máxima de aprox. 100 kg. Cada gaveta possui uma capacidade de aproximadamente aprox. 50 kg.



BEM PROTEGIDO

O perfil completamente fechado protege o conteúdo das gavetas da ferrugem e respingos de solda.

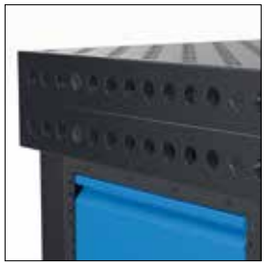

MONTAGEM

Independentemente da dimensão da mesa ou do seu perfil, a ST Box poderá ser instalada em todas as mesas de solda.



MONTAGEM

Com cada entrega irá receber as instruções de montagem. Após a montagem, poderá facilmente fixar a ST Box à mesa de solda.

Devido ao material mais fino, mas muito mais duro, da Siegmund Premium Light, pode economizar até 40 % do peso em comparação com o material usado convencionalmente.

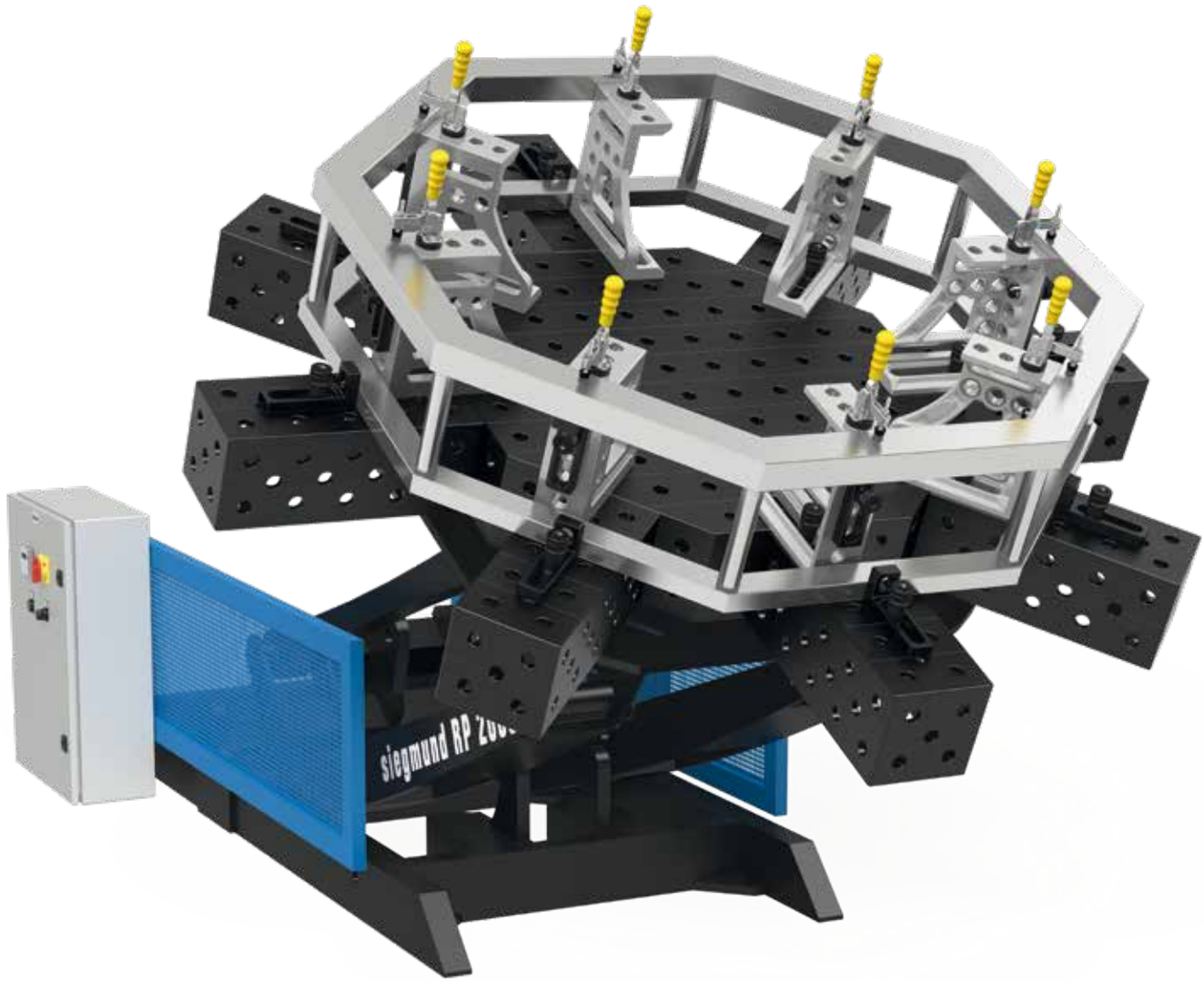

A NOVA SÉRIE PREMIUM LIGHT

Para fixar as suas peças, oferecemos agora produtos mais leves, com menor impacto na carga máxima e mais fáceis de manusear.

Não existem perdas de qualidade, apesar da espessura mais fina do material! Usamos aqui uma versão Light desenvolvida a partir da comprovada Professional Extreme X8.7, que lhe dará todos os benefícios da mesma.

Especialmente quando usado em combinação com posicionadores ou células de robô, pode trabalhar com maior eficiência graças ao seu baixo peso.



CARACTERÍSTICAS

Aço ferramenta X8.7 Temperado,
nitretado a plasma, tratamento BAR
Dureza base aprox. 280 – 340 Vickers
Dureza da superfície aprox. 450 – 850 Vickers

Furos Ø 28 mm
Grade 100x100 mm
Espessura do material 15 mm

RESISTÊNCIA A CHOQUES MECÂNICOS

Alta resistência ao impacto devido ao aço endurecido.

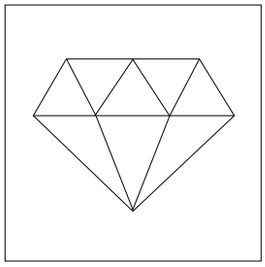

RESISTÊNCIA A RISCOS & PROTEÇÃO CONTRA CORROSÃO

A nitretação a plasma e o revestimento BAR protegem contra riscos,
corrosão e respingos de solda.

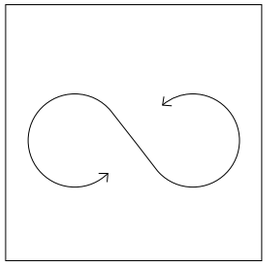

VIDA ÚTIL

Maior durabilidade devido à nossa liga especial
Professional Extreme X8.7.

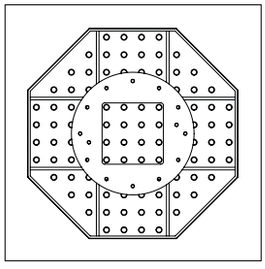

PLACA ADAPTADORA MESAS OCTOGONAIS

Sob encomenda e com um custo extra, podemos produzir a placa de adaptação com um padrão de furos de conexão de acordo com as suas necessidades. Devido às customizações, o peso poderá variar. Placas de apoio ou placas adaptadoras não são incluídas como standard nas mesas octogonais.

Com o pino de aperto rápido, os componentes podem ser fixados com rapidez e facilidade sem quaisquer ferramentas adicionais.





CURSO DE FIXAÇÃO VARIÁVEL

O curso de aperto pode ser regulado com a porca de ajuste num intervalo de 33 a 60 mm.



CUSTOMIZADO

Ideal para o uso com componentes personalizados.

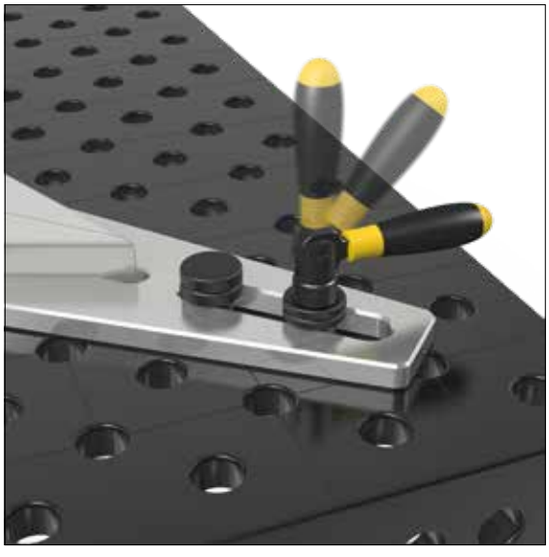

Elimine sem esforço os empenos, deformações, desníveis ou tensões indesejadas em produtos metálicos com a nova prensa Siegmund.

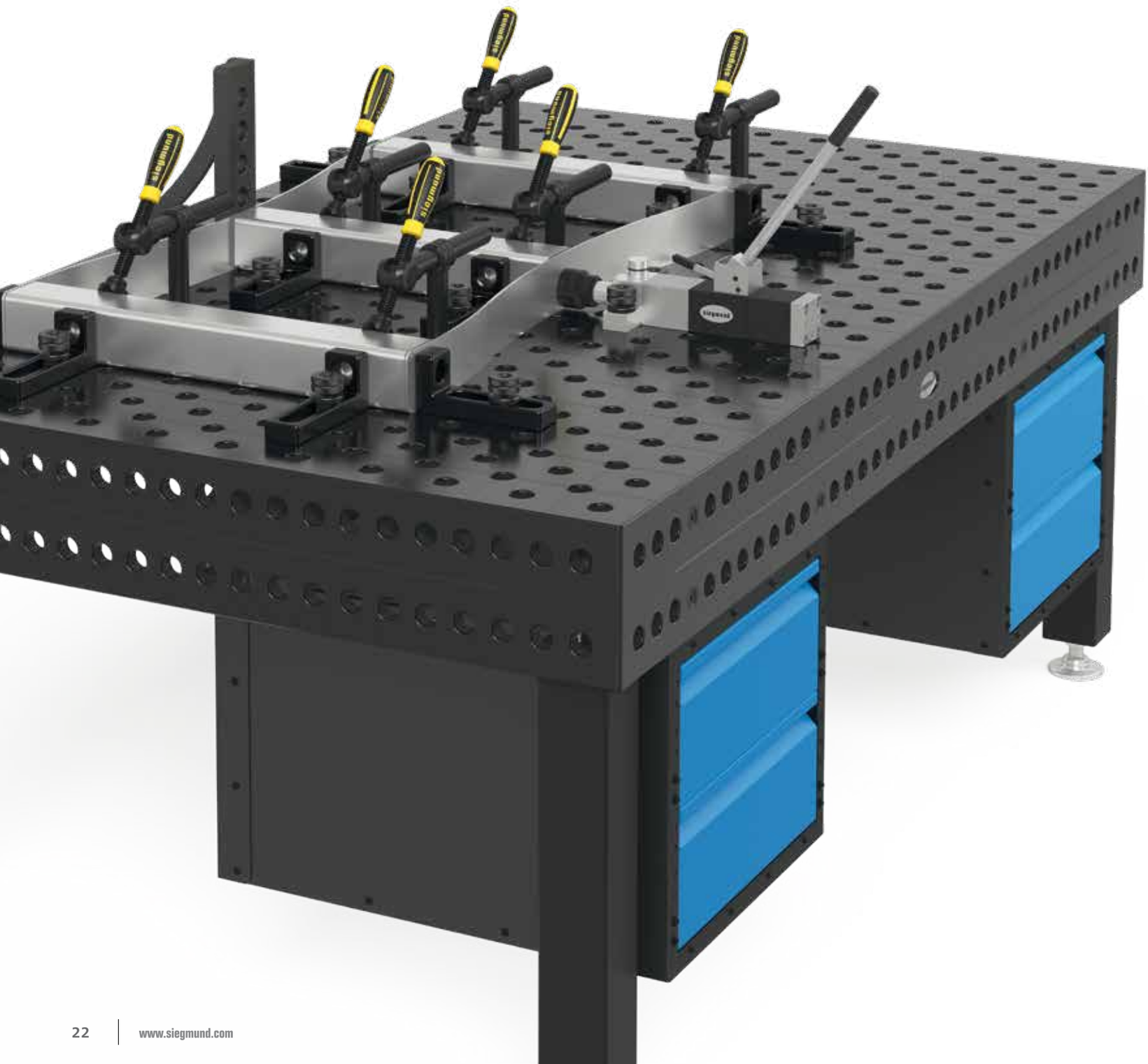

ALTA FORÇA DE PRESSÃO

Força de pressão de 2.5 ton com uma força operacional de aprox. 330 N.

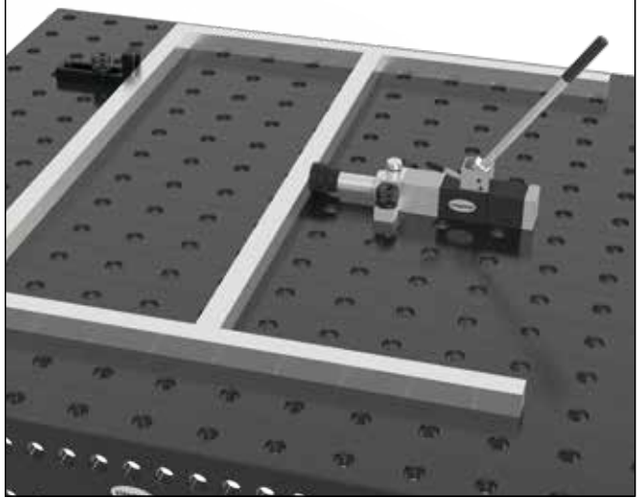

TRABALHANDO EM POSIÇÃO VERTICAL

Com a ajuda do pino integrado, a prensa pode ser fixada ao esquadro e adicionalmente fixa com um batente acima.

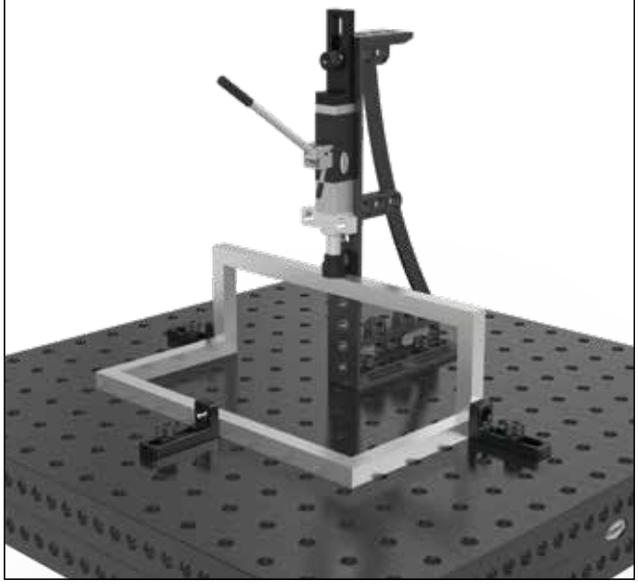

DOBRAGEM DE TUBOS

Com o acessório para dobrar tubos, tubos até Ø 45 mm podem ser dobrados ou endireitados. A utilização adequada e as várias operações de dobragem levarão a um resultado limpo, sem marcas.



TRABALHOS EM CANTOS

Nos cantos podem ser aplicadas tensões com uma ponteira de alumínio. A solda interna não será danificada com este processo.

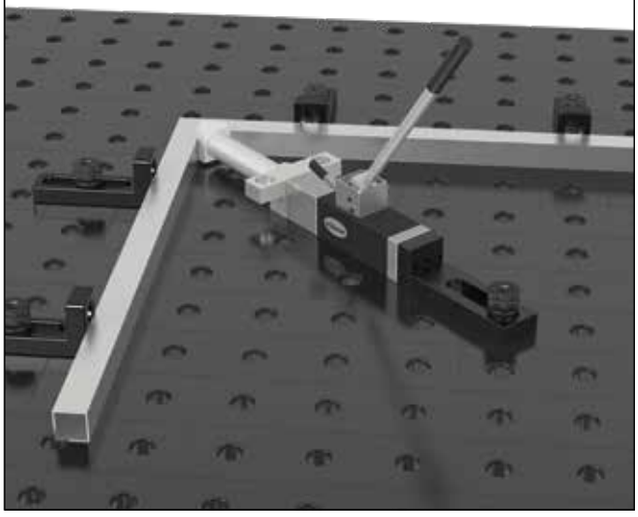

Para facilitar o seu trabalho diário, trabalhamos em novos acessórios todos os dias.

NITRETAÇÃO

muitos meios de fixação agora também nitretados

RAIOS

em encostos e esquadros

OTIMIZADO

pequenos ajustes para maior estabilidade

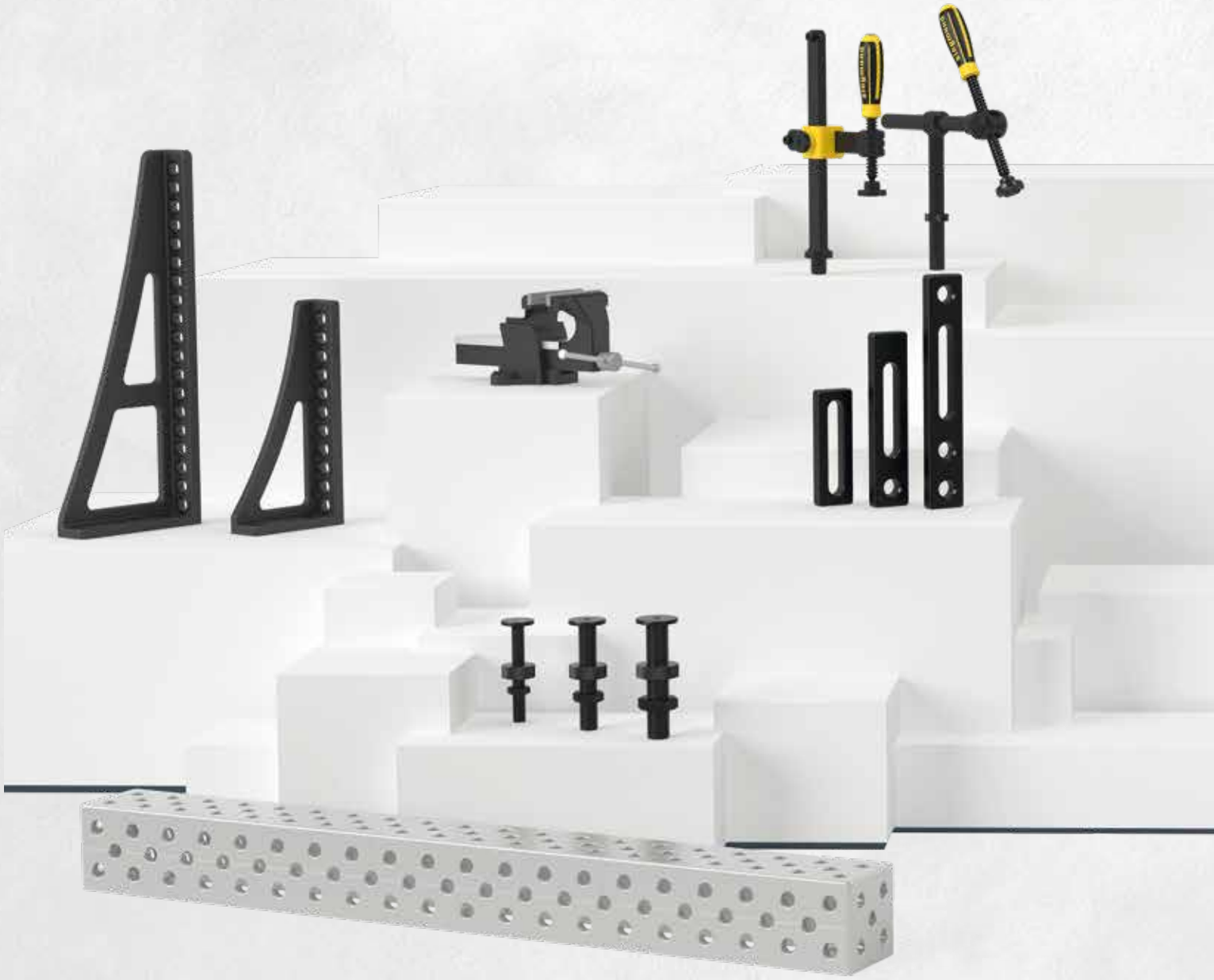

A ilustração mostra uma seleção dos produtos aprimorados.

SYSTEM 22

diversos novos dispositivos de fixação

ELEMENTOS DE UNIÃO

sistema de fixação cruzado

ALUMÍNIO-TITÂNIO

Esquadro em U em Alumínio-Titânio para novas opções de fixação.



Máxima funcionalidade harmonizada com design exemplar - isto destaca os produtos Siegmund

Os muitos prêmios que recebemos no passado em competições de design, são para nós a confirmação e a motivação para seguirmos com entusiasmo este caminho criativo e inovador. Venha andar junto conosco!



reddot design award
winner 2012

2012
reddot design award

Produtos premiados:

Pino de fixação rápida
Mesa com ranhuras T
Esquadro de encosto e de fixação 800 Alumínio-titânio
Esquadro de encosto e de fixação 1200 Alumínio-titânio

INTERNATIONAL DESIGN EXCELLENCE AWARDS '13
SILVER

2013
International Design Excellence Awards

Produtos premiados:

Professional Extreme
Esquadro de encosto e de fixação 800 Alumínio-titânio

product design award
2013

2013
iF product design award

Produtos premiados:

Pino universal
Esquadro de encosto e de fixação 600 GK Nitretado a plasma
Esquadro de encosto e de fixação 800 GK Nitretado a plasma

reddot design award
winner 2013

2013
reddot design award

Produtos premiados:

Professional Extreme

German Design Award
SPECIAL MENTION 2014

2014
German Design Award Special Mention

Produtos premiados:

Pino de fixação rápida

INDUSTRIE PREIS 2018
BEST OF

2018
Industriepreis „BEST OF"

Produtos premiados:

Siegmund Workstation

Acessórios adequados para os seus projetos



Oferecemos uma gama completa e perfeitamente equilibrada de produtos para cada aplicação. Devido a um sofisticado sistema modular com uma grande variedade de acessórios de fixação compatíveis, é possível realizar aplicações complexas e usar diversas combinações num curto período de tempo.

SIEGMUND EM USO

Independente de ser uma pequena empresa de manufatura ou uma renomada indústria, seja para a construção de protótipos ou para a produção seriada, com ou sem vinculação com robôs:

Nossos sistemas de mesas de solda e de fixação ocorrem em muitos ramos!



















100%

PERFORMANCE.
TODOS OS DIAS.







Todos os textos, imagens e elementos de design são propriedade da Bernd Siegmund GmbH. Nenhuma parte deste catálogo pode ser editada, duplicada ou publicada fora do mesmo, em formato analógico, digital ou outro, sem a aprovação por escrito do proprietário legal.



JORDI SCHLOSSEREI, AARBURG (CH)

Desde 1995, Jordi Schlosserei-Metallbau AG cria, desenvolve e fabrica várias peças relacionadas com a habitação. A empresa combina metal com outros materiais para a realização de seus produtos. A mesa de solda Siegmund é uma excelente base para estas variadas aplicações.

Neste exemplo, é possível verificar a produção de uma varanda para um apartamento. Para um trabalho mais rápido e eficaz, os componentes individuais do corrimão são fixos à mesa com batentes e grampos de fixação e soldados posteriormente









T. T. ROZSDAMENTES, BUDAPEST (HU)

Fundada em 1996, a empresa T. T. Rozsdamentes da Hungria produz equipamentos para cozinhas industriais e hospitais, assim como peças para a indústria automotiva, como logotipo para os stands de vendas de uma marca de automóveis bem conhecida.

Antes de a T. T. Rozsdamentes trabalhar com mesas de solda Professional Extreme, a produção dos logotipos demorava muito tempo, pois o metal sofria diversas deformações devido ao calor gerado pelos processos de solda e eram necessários diversos retrabalhos nas peças. A mesa de solda Siegmund evita a deformação durante o processo de solda e garante um produto final de alta qualidade.







NORTON MOTORCYCLES, DERBY (UK)

A Norton Motorcycles no Reino Unido, conta com mais de 100 anos de experiência e é reconhecida pelo seu design único no mundo das corridas profissionais e amadoras. Todas as fases de fabricação das motos, desde a pesquisa e desenvolvimento até à fabricação, construção, teste e envio das motos são efetuadas na fábrica da Norton Hastings House.

Para garantir a qualidade e robustez dos quadros das motos, a Norton trabalha com as mesas de solda Siegmund Professional Extreme. As fotos mostram como partes dos quadros são fixadas e soldadas com precisão, graças ao uso de grampos e esquadros de diferentes alturas.





SCHLOSSEREI MOOSBRUGGER GMBH, AU (AT)

A empresa Moosbrugger GmbH - construções metálicas, é, desde 1995, uma empresa de gestão familiar. Fabrica uma diversidade de construções metálicas, assim como executa diversos trabalhos de serralharia. A Moosbrugger GmbH confia na flexibilidade e na alta qualidade das mesas de solda Siegmund para esses inúmeros projetos.

Neste exemplo prático, é possível visualizar a produção de uma plataforma de jardim elevada. Neste projeto, é dado especial ênfase à durabilidade dos materiais utilizados e à precisão da produção. A mesa de solda Siegmund fornece a base de trabalho perfeita para esses requisitos. Com a utilização de esquadros altos, as peças individuais podem ser montadas rápida e flexivelmente na mesa de solda Professional Extreme e soldas com grande precisão.





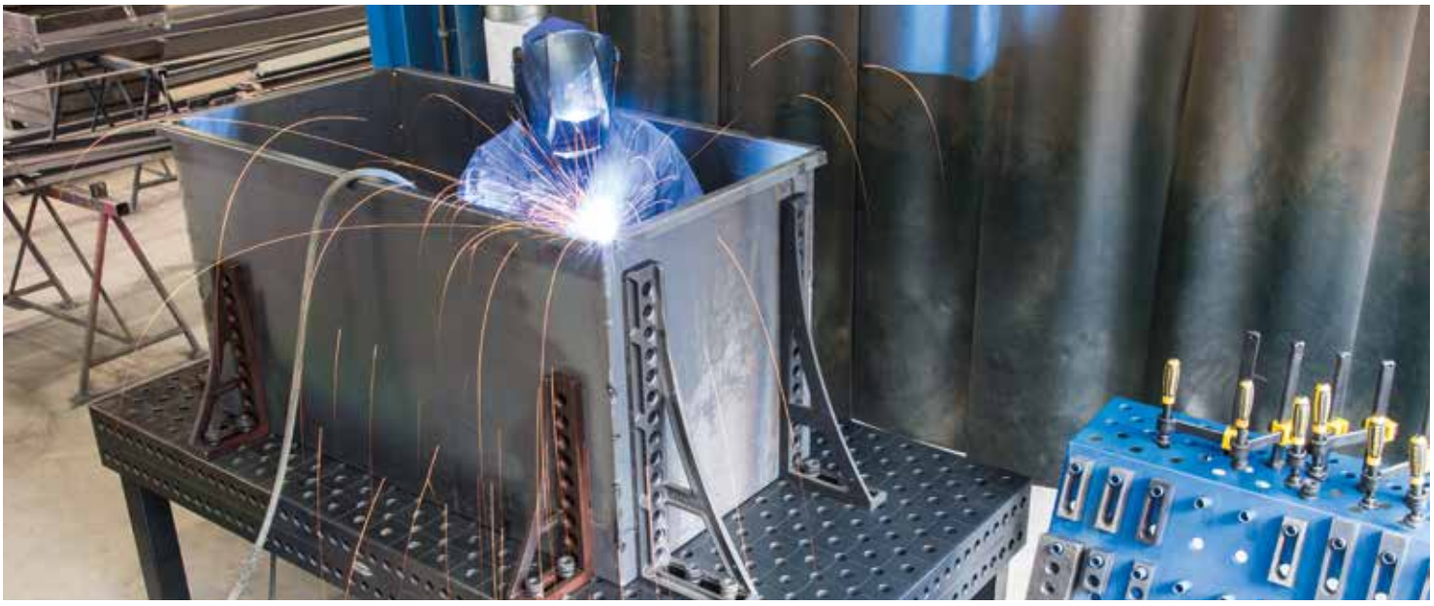



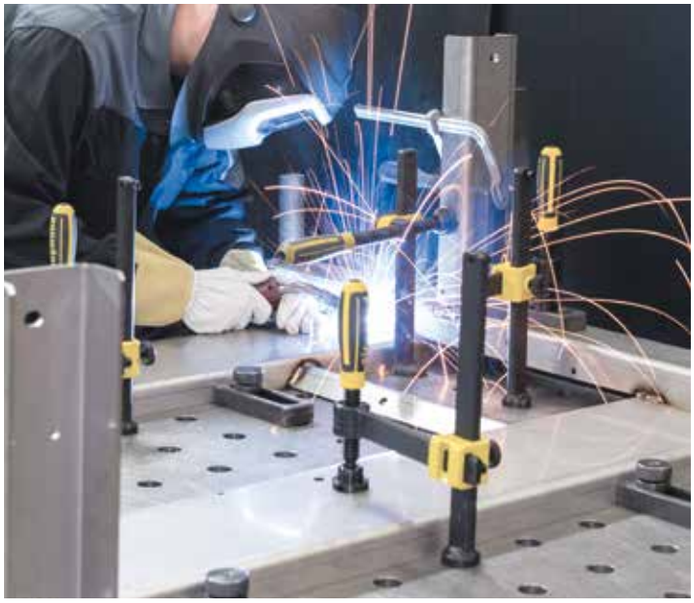

W. NUSSER GMBH, SCHWABMUENCHEN (DE)

Você está vendo a fixação por pespontos de uma estrutura inferior para um invólucro retrátil, que após o término será usado no ramo de alimentos.

Muito bem visível é que o acabamento de superfície da mesa Siegmund, mesmo após muitos anos de uso, continua a impedir a aderência de respingos de solda.







SIEMENS AG, MUENCHEN (DE)

Uma locomotiva percorre o seu processo de produção em várias estações na fábrica de Munique.

Nesta estação é fixada a armação do quadro base e outros componentes são fixados por pesponto e soldados. Graças ao dispositivo de rotação especial aqui ocorre também a colocação das chapas de piso.

A estrutura base com cerca de 18 m de comprimento chega a um peso total de cerca de 10 toneladas.







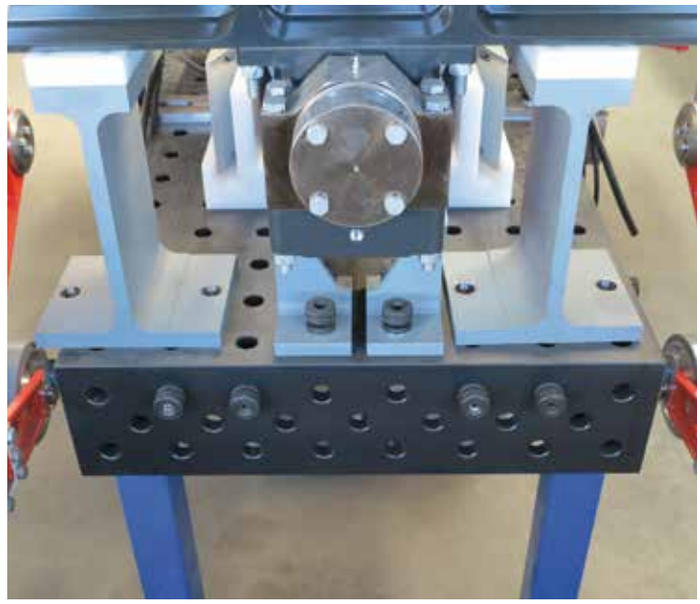

MAURER SOEHNE GMBH & CO. KG, MUENCHEN (DE)

Uma área de produção com 80x20 metros foi completamente equipada com trilho de suporte e fundação Siegmund. Devido às cargas extremamente elevadas, os furos foram reforçados com buchas temperadas. A instalação foi feita pela Siegmund com o recurso da tecnologia laser 3D de última geração.

Com o uso de um sistema de plataforma específico (composto por elementos individuais), os equipamentos de produção podem ser conectados com o sistema de trilho. Os elementos da plataforma, assim como as mesas Siegmund, podem ser posicionados e fixos em qualquer posição, aumentando a sua flexibilidade.

As imagens mostram os carros de uma montanha russa a serem montados e ajustados em mesas Siegmund, com o recurso de gabaritos fornecidos pelo cliente. A elevada precisão na fabricação garante a máxima segurança em equipamentos para parques de diversão.

NOBISKRUG GMBH, RENDSBURG (DE)

Em seis mesas Siegmund são moldados até 5600 m de tubos para um único iate de luxo em pavilhões de estaleiro.

A montagem exata dos sistemas de tubos exige tolerâncias mínimas de fabricação.











JUERGEN HACKINGER, WALDKIRCHEN (DE)

Você vê a fabricação de um parapeito de sacada com 11 m de comprimento em aço inoxidável para uma residência.

O equipamento básico da nova oficina é composta de mesas Siegmund e kits de ferramentas.

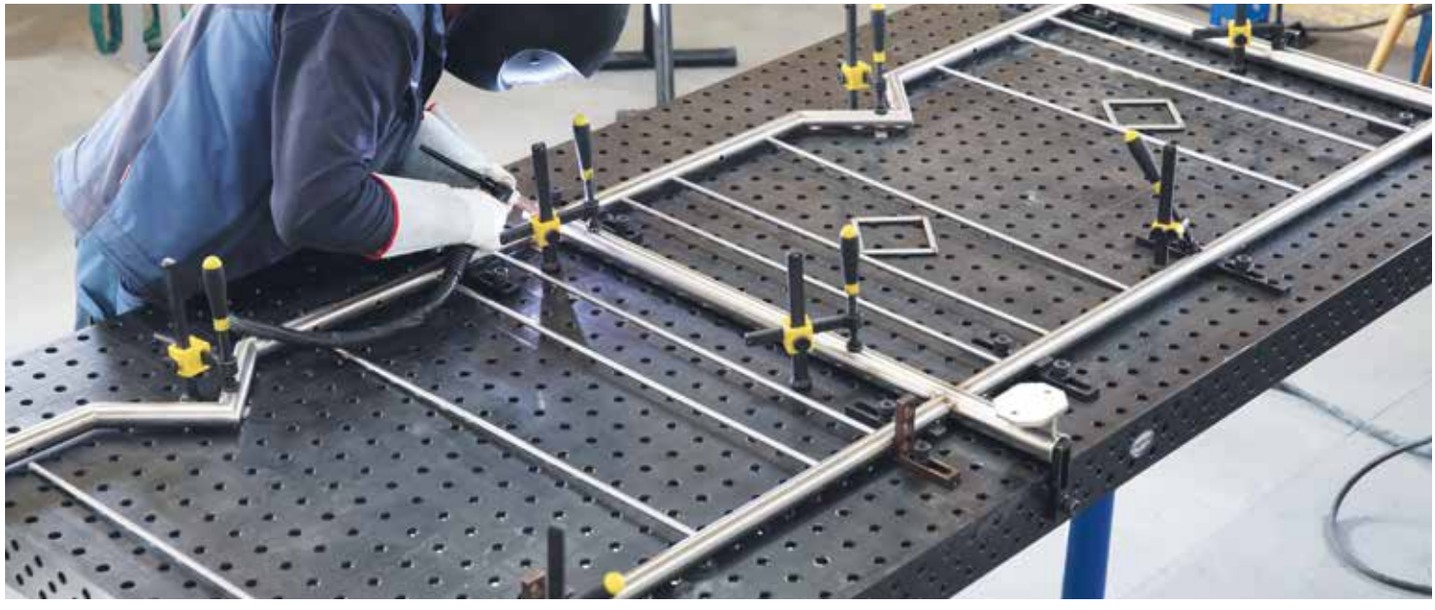





MATTHAEUS SCHMID, BALTRINGEN (DE)

Tolerâncias mínimas e capacidades máximas de cargas dos trilhos de apoio e de fundação Siegmund, junto com mesas em quadros de conexão, permitem a construção com precisão milimétrica de uma ponte de pedestres com 53 m de comprimento e 70 toneladas de peso.







HERZ ENERGIETECHNIK GMBH, PINKAFELD (AT)

Você vê como é fabricada uma caldeira de gaseificação de madeira para madeira em pedaços e briquetes de madeira. A caldeira é fabricada em uma mesa Siegmund com pés de mesa encurtados, uma vez que durante o fluxo de produção é soldado prioritariamente na área superior do componente.

Para poder trabalhar da forma mais eficiente e rápida possível são fixados esquadros fundidos na mesa como quadro de montagem condizente com o tamanho da caldeira. Com pinos de fixação magnética as chapas externas da caldeira podem ser colocadas muito rapidamente e unidas com pespontos entre si com alguns manejos.

A caldeira mede 1400 x 600 x 1400 mm e pesa 515 kg.







MAN, POLAND (PL)

Em Starachowice são produzidos protótipos e "mock-up's" de ônibus, que em seguida são enviados a Munique para testes de resistência. Após uma fase de testes bem-sucedida eles podem ser produzidos em série.

Para poder reagir rapidamente a mudanças de tarefas a Siegmund instalou dois sistemas diferentes. Um consiste no trilho de apoio e de fundação Siegmund acima do piso, sobre o qual foi construído um dispositivo de tampos de mesa e esquadros em U. O segundo sistema é uma combinação do trilho redondo Siegmund e do trilho de apoio e de fundação Siegmund com quatro mesas Siegmund móveis acima dos mesmos.

As fotos mostram a fabricação de um "mock-up" no dispositivo pré-instalado, no qual são montadas portas de ônibus de uma nova geração de portas de ônibus. Os portais das portas são produzidos no segundo sistema.





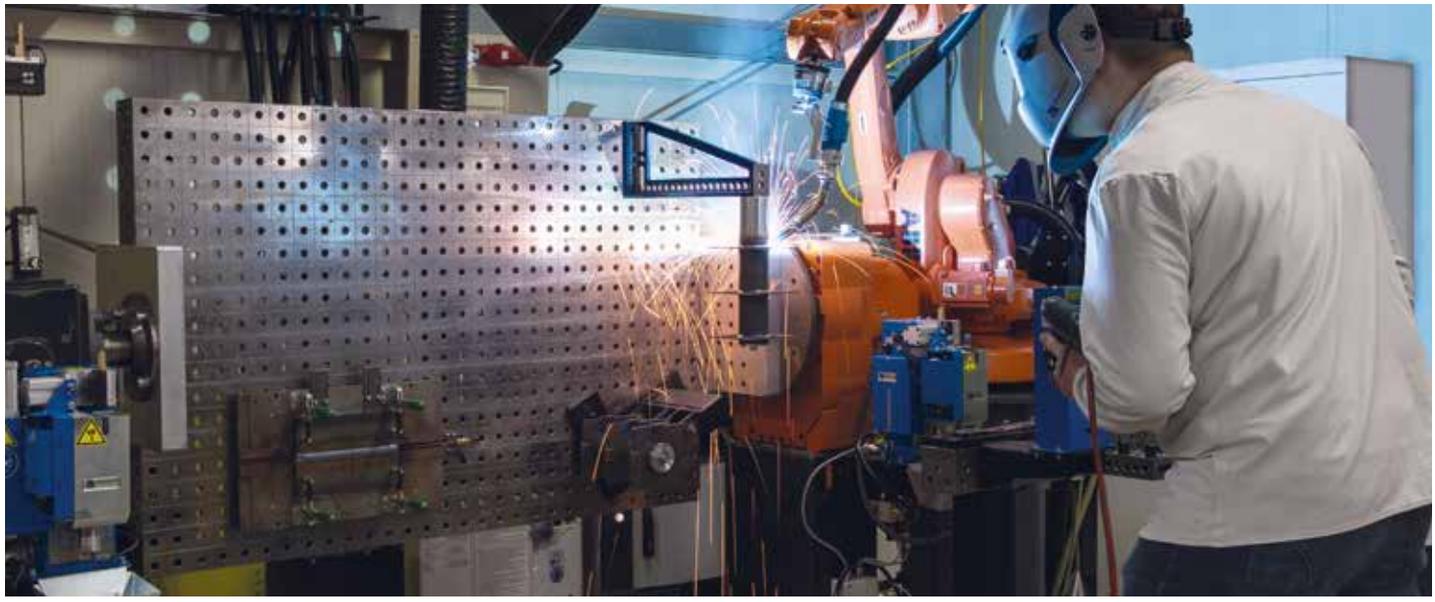

TBI INDUSTRIES GMBH, FERNWALD-STEINBACH (DE)

A TBi Industries GmbH é um fabricante alemão de equipamentos de solda especializado no desenvolvimento e produção de tochas de solda. Um dos seus focos principais está na tecnologia de queimadores de solda e equipamentos de limpeza para solda robotizada. No seu centro de aplicação e tecnologia, as mesas Siegmund são usadas para diversos testes de solda.

Nas imagens, pode verificar um teste com um robo de solda. O tampo da mesa foi fixo a um manipulador usando uma placa adaptadora, permitindo, graças à superfície precisa (mesmo numa posição inclinada), uma superfície de trabalho ideal para trabalhos de solda.

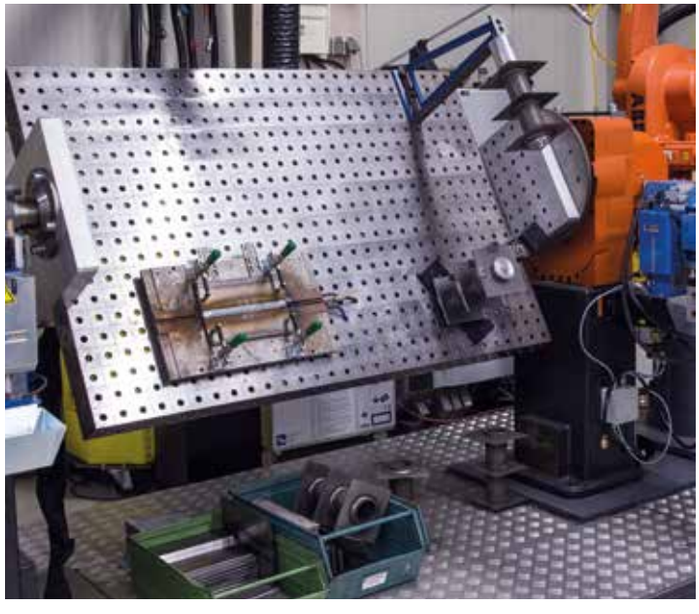

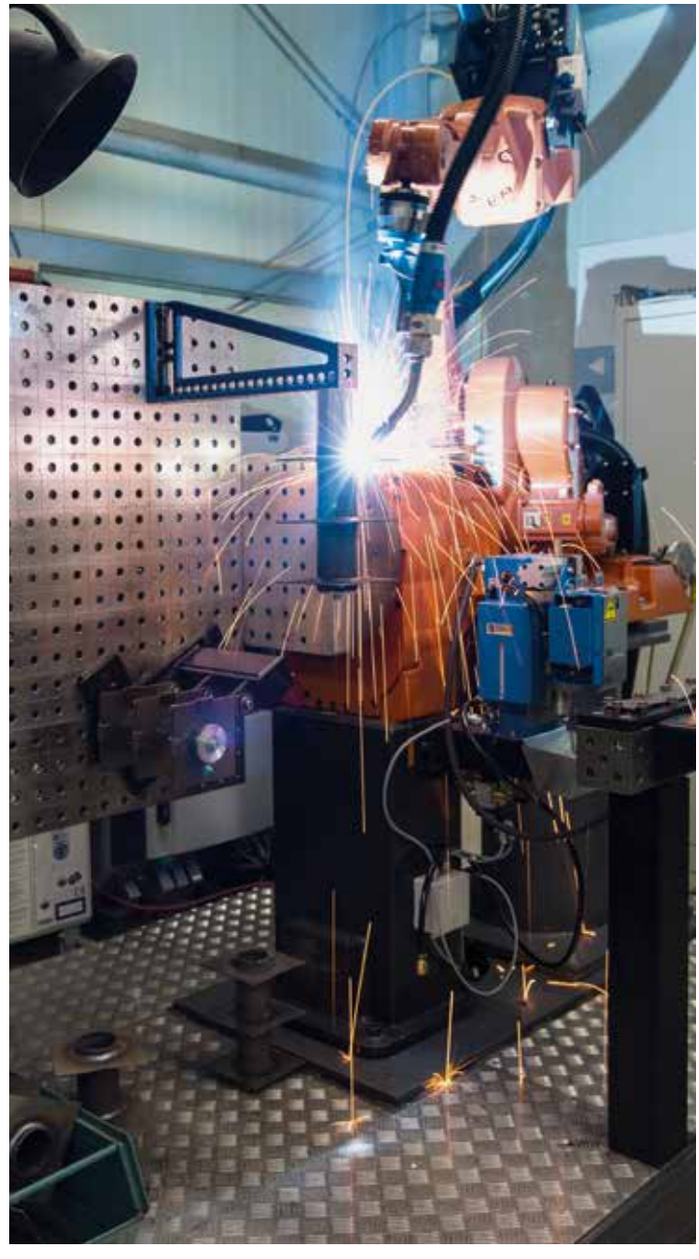



RICHTER LIGHTING TECHNOLOGIES, HEUBACH (DE)

Desde 1994, a Richter Lighting Technologies GmbH possui vasta experiência no desenvolvimento e fabricação de conceitos de iluminação e arquitetura. É especialmente importante para a Richter fornecer produtos eficientes, profissionais, econômicos e fáceis de usar para os seus clientes.

Neste exemplo prático, pode ver a instalação de uma luminária especial e um painel acústico. Escovas de grafite condutivas eletricamente (fabricação própria) são fixas na mesa de solda Siegmund. São feitas especialmente com a finalidade de evitar uma carga eletrostática durante a produção. Além disso, as escovas permitem fácil movimentação das peças individuais e evitam danos no vidro acrílico e perfis. O padrão de furos paralelos da mesa de solda Siegmund garante uma disposição uniforme das escovas.









MARKTHALER GMBH & CO. KG, KAUFBEUREN (DE)

Você vê a produção de um contentor especial, que é usado como recipiente coletor de líquidos de furação em furações de estacas de fundação na construção civil. A suspensão de furação gerada é coletada no mesmo e limpa. Em seguida este líquido é bombeado novamente para o furo de perfuração para fins de estabilização.

Através do uso de mesas Siegmund é reduzido o tempo de produção da série pequena em 20% – 25%, uma vez que não é necessária a confecção de gabaritos e dispositivos.

O contentor pesa 6,4 toneladas, tem 10 m de comprimento e aprox. 2,5 m de largura e altura.







WP PERFORMANCE SYSTEMS GMBH, MUNDERFING (AT)

Na nossa central de testes própria são realizados testes estáticos e dinâmicos de componentes.

De acordo com o material e caso de carga, a duração do teste por corpo de teste é de 3 a 80 horas.

As fotos mostram o controle da qualidade de tubos de garfos telescópicos.

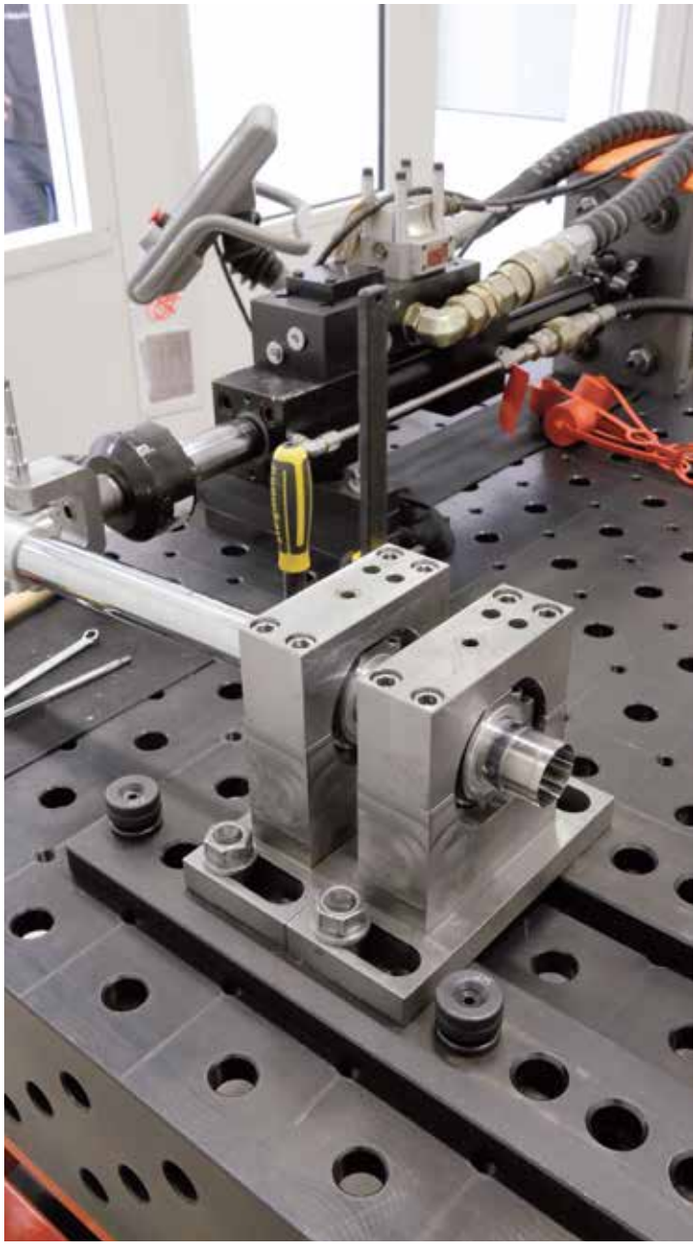



"STACKER" COMPANY, MOSCOW (RU)











SEMET MASCHINENBAU GMBH & CO. KG, BRACKENHEIM (DE)

Você vê uma corrediça telescópica para a produção de caminhões, que é verificada quanto à flexão e cumprimento das tolerâncias.

Através do sistema de trilhos Siegmund e dos esquadros em U os pontos de apoio de um guindaste, no qual posteriormente é fixada a corrediça telescópica, podem ser reajustados de forma realista.

Todos os passos de trabalho da corrediça telescópica, da produção até o controle final, são realizados com produtos Siegmund.

A corrediça telescópica mede 8 m de comprimento, pesa cerca de 2 toneladas e possui uma capacidade de carga de cerca de 1,5 toneladas.







ETA HEIZTECHNIK GMBH, HOFKIRCHEN (AT)

Em uma mesa Siegmund surge um cabeçote de agitador para um depósito de cavacos de madeira.

A duração de produção é de cerca de 1,5 horas por unidade. A peça pronta possui um diâmetro de 6 metros.









VOITH TURBO, KIEL (DE)

As fotos mostram a produção de locomotivas diesel hidráulicas.

Graças ao baixo dispêndio de conservação as mesas nitretadas a plasma da Siegmund permitem uma rápida reconfiguração. Com os meios de fixação funcionais Siegmund também é possível processar pequenas séries de forma rápida.



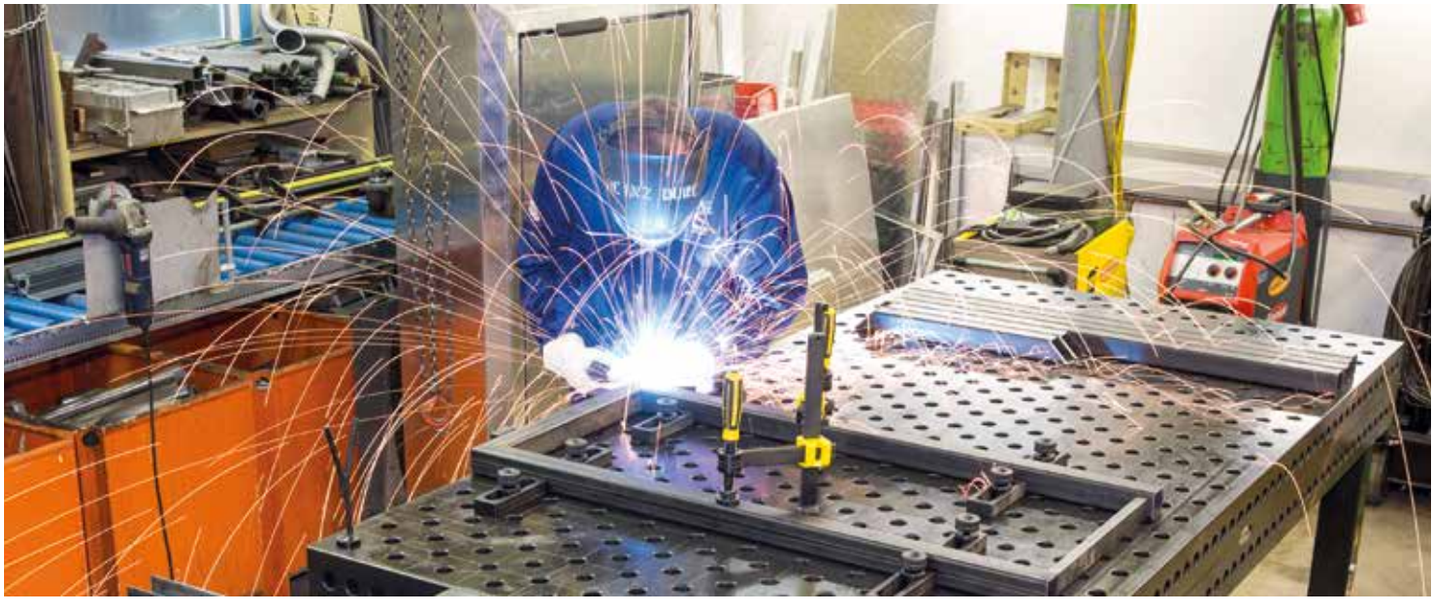

HEINZ DUWE, MESTRE SERRALHEIRO, GOETZIS (AT)

Desde 2008, a Heinz Duwe é especializada na produção de pequenas peças e pequenas séries de vários aços e metais. Durante muitos anos, na sua oficina, o mestre de serralharia e solda Duwe tem confiado na qualidade da Siegmund. Devido ao sistema flexível de solda e fixação, a mesa pode ser adaptada a diferentes requisitos com apenas alguns passos e facilmente convertida ou estendida a qualquer momento com os esquadros..

Pode ver a produção de uma prateleira, bem como um modelo personalizado de um compartimento para bagagem adicional para uma pick-up.







AGRIKON KAM KFT, KISKUNMAJSA (HU)

Desde 1993, a Agrikon Kam Kft. fabrica as cabines para máquinas de construção, tratores e veículos utilitários automóveis. Para soldar os componentes individuais de uma cabine em conjunto, a Agrikon Kam Kft. confia na qualidade das mesas de solda e fixação Siegmund.

Nesta série de fotos, poderá ver a montagem de modelos para a produção de cabines de guindastes. O perfil estreito dos grampos ajustáveis e dos esquadros permitem uma fixação e solda precisa dos modelos, sem dobrar. Caso seja necessária a modificação do modelo, a mesma será executada em pouco tempo, graças à flexibilidade dos acessórios utilizados.









STERN EDELSTAHL, GEIERSTHAL (DE)

A empresa alemã "Stern Edelstahl GmbH" assenta na experiência de muitas gerações e oferece um serviço nas áreas de construções tubulares, construção de instalações, tecnologia hídrica e de saneamento, bem como processamento de chapas. Com intuito de prestar serviços de elevada qualidade e confiança a todos os clientes, a Stern Edelstahl fabrica os seus produtos nas mesas de solda Siegmund e na nova Siegmund Workstation.

Tivemos a oportunidade de ver em primeira mão como as montagens de chapas de metal e as peças tubulares foram produzidas nas mesas de solda Professional Extreme. Graças à alta precisão e reduzido tempo das trocas de ferramentas, a "Stern Edelstahl" é capaz de produzir de uma forma competitiva nas mesas de solda Siegmund e oferecer aos seus clientes produtos de alta qualidade.







BOEHM GMBH - CONSTRUÇÕES METÁLICAS, EICHSTAETT (DE)

Você vê como é fabricada uma escada de emergência para a cantina estudantil de uma escola de ensino médio em mesas Siegmund unidas entre si.

A construção em forma de concha pesa cerca de 4 toneladas e é soldada de peças de chapas de aço de 15 mm. A escada mede 10 m de comprimento e 1,35 m de largura e 1,60 m de altura.









GROB-WERKE GMBH & CO. KG, MINDELHEIM (DE)

Em mesas Siegmund são atendidos requisitos de clientes individuais para máquinas complexas.

O sistema bem estruturado da Siegmund permite uma reconfiguração rápida e flexível dos dispositivos de fixação e é uma solução com economia de tempo para pequenas séries e fabricações especiais.



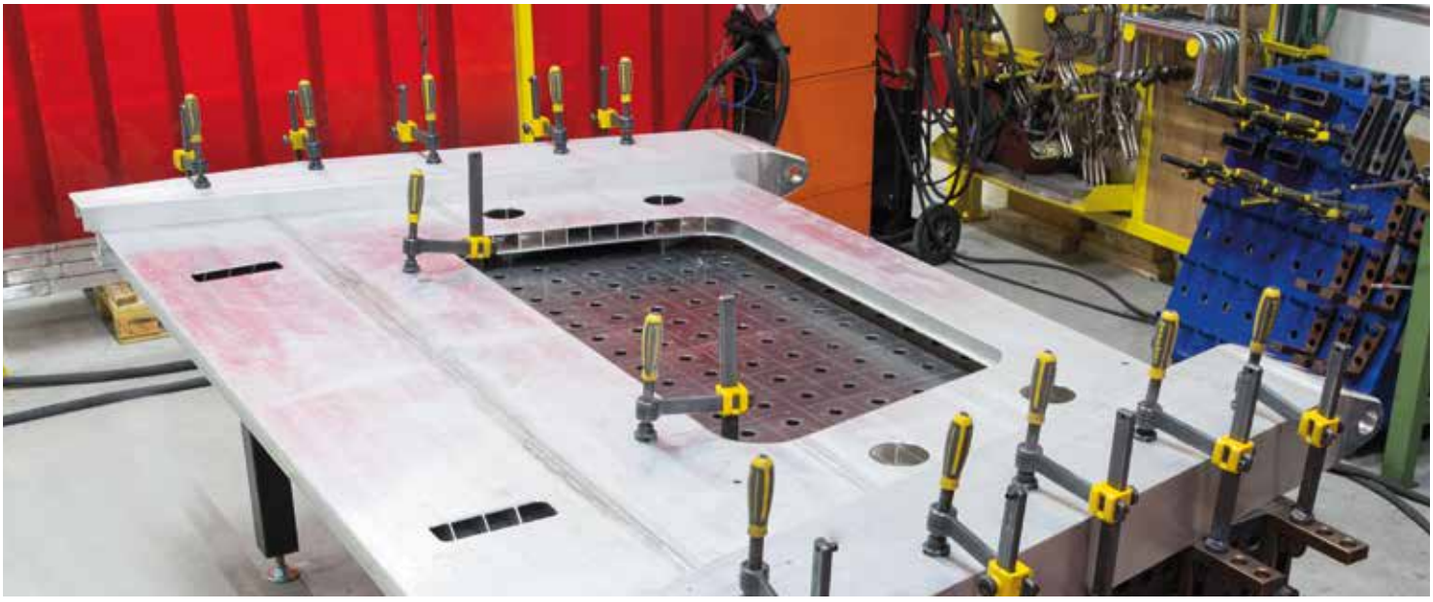





STADLER BUSSNANG AG, BUSSNANG (CH)

Para uma locomotiva são fabricados uma marquise e um módulo crash. Estes e outros componentes individuais de alumínio são produzidos em mesas Siegmund. Em seguida, os componentes são soldados para formar a locomotiva.





GREUB, LOTZWIL (CH)

Você vê a produção de fachadas de vidro feitas sob medida para lareiras abertas. O acabamento preciso da superfície das mesas Siegmund em combinação com acessórios flexíveis aumenta a produtividade da fabricação avulsa em 20-30%.







BHDT GMBH, HOENIGSBERG (AT)

As mesas Siegmund servem para a pré-fabricação de tubulações. Graças à elevada precisão das mesas é possível realizar constantemente medições intermediárias e finais. Assim não apenas resulta um potencial de economia nos trabalhos diretos como, p.ex, a montagem, mas também são reduzidos os retrabalhos.





KUHN-GELDROP BV, GELDROP (NL)

A Kuhn-Geldrop BV faz parte do grupo internacional KUHN desde fevereiro de 2009, vendendo máquinas e veículos agrícolas. A unidade em Geldrop é responsável pelo desenvolvimento e produção de prensas de enfardamento e máquinas de enrolamento de fardos.

Neste exemplo, pode ver a produção de uma peça para uma prensa de feno. Para obter a maior superfície de trabalho possível, duas mesas de solda Siegmund foram conectadas, facilitando a fixação e a solda de componentes longos de forma fácil e precisa.







KALFÉM, HUNGARY (HU)

Desde 1993, a Kalfém produz soluções personalizadas para sistemas de prateleiras e armários na Hungria. Os clientes são, além de postos de combustível bem conhecidos, empresas de menor dimensão e particulares.

Nas fotos, pode visualizar a produção de um armário para ferramentas. Todas as etapas de produção são realizadas em uma mesa de solda Siegmund. Graças aos curtos tempos de montagem e alta precisão, a Kalfém pode manter os custos de produção competitivos, oferecendo a mais alta qualidade aos seus clientes.









KRAMPE - CONSTRUÇÃO DE VEÍCULOS, COESFELD (DE)

Como Líder do mercado Alemão em basculantes para a agricultura, a Krampe tem construído reboques durante mais de trinta anos na localidade de Coesfeld – Westphalia. A Krampe é especializada no desenvolvimento de sistemas de transporte à medida para o setor agrícola, construção civil, gestão de resíduos e serviços municipais.

Nas fotos, podemos ver a produção de um portão de alumínio para o vagão de um semi-reboque com sistema de descarga. Os componentes são fixos e soldados sobre mesas Professional Extreme 8.7.







MA - CONSTRUÇÕES METÁLICAS, DIEBURG (DE)

Desde escadas e estruturas para telhados, até construções especiais - A vasta gama de produtos da MA - Construções Metálicas em Dieburg (Alemanha), requer material sólido, confiável e preciso para os diferentes tipos de trabalho.

Temos a oportunidade de ver como um sistema de transporte, para produtos de carne, foi produzido numa mesa de solda Professional Extreme 8.7. Apenas a solda consumiu 35 horas de trabalho.







SCITEEX, WARSAW (PL)

Facilmente expansível - Maior superfície de trabalho, maior flexibilidade.

Se precisar fixar grandes peças em superfície plana e precisa, os sistemas de plataforma a base de placas ou mesas, são a solução preferida de nossos clientes.

O aumento de pedidos por parte dos seus clientes serão a prova de que estes sistemas de fixação são a solução ideal para soldar grandes peças de maneira rápida e precisa.





KUENZLE - CONSTRUÇÕES METÁLICAS, WEINFELDEN (CH)

A empresa Kuenzle Metallbau AG, fabrica estruturas metálicas para gabinetes de arquitetura, empresas de construção e particulares. Os nosso sistemas facilitam o trabalho com precisão e flexibilidade. As mesas Siegmund permitem-lhes realizar trabalhos artesanais de elevada qualidade.

O nosso exemplo mostra a produção de uma estrutura exterior para uma fachada em vidro. Para trabalhar de uma forma rápida e eficiente, os batentes e esquadros são instalados nas nossas mesas Professional Extreme de forma a corresponderem com as dimensões dessa estrutura. As peças individuais podem ser fixas e soldadas em conjunto numa questão de segundos.



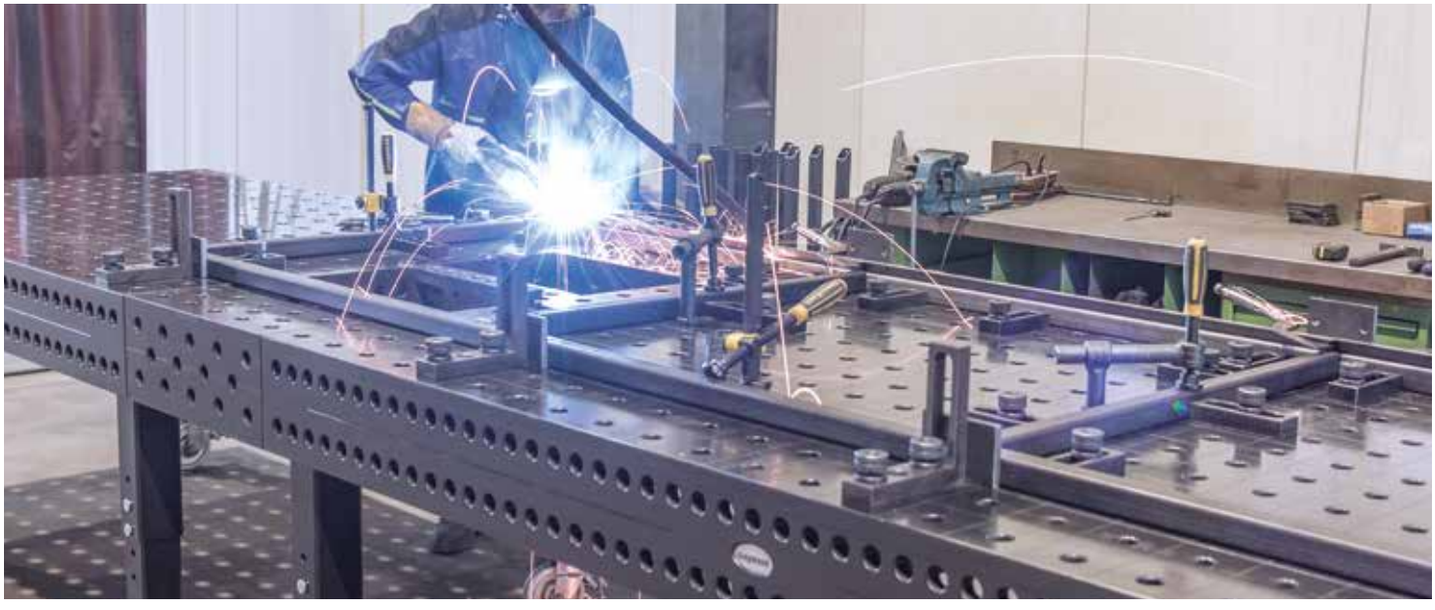

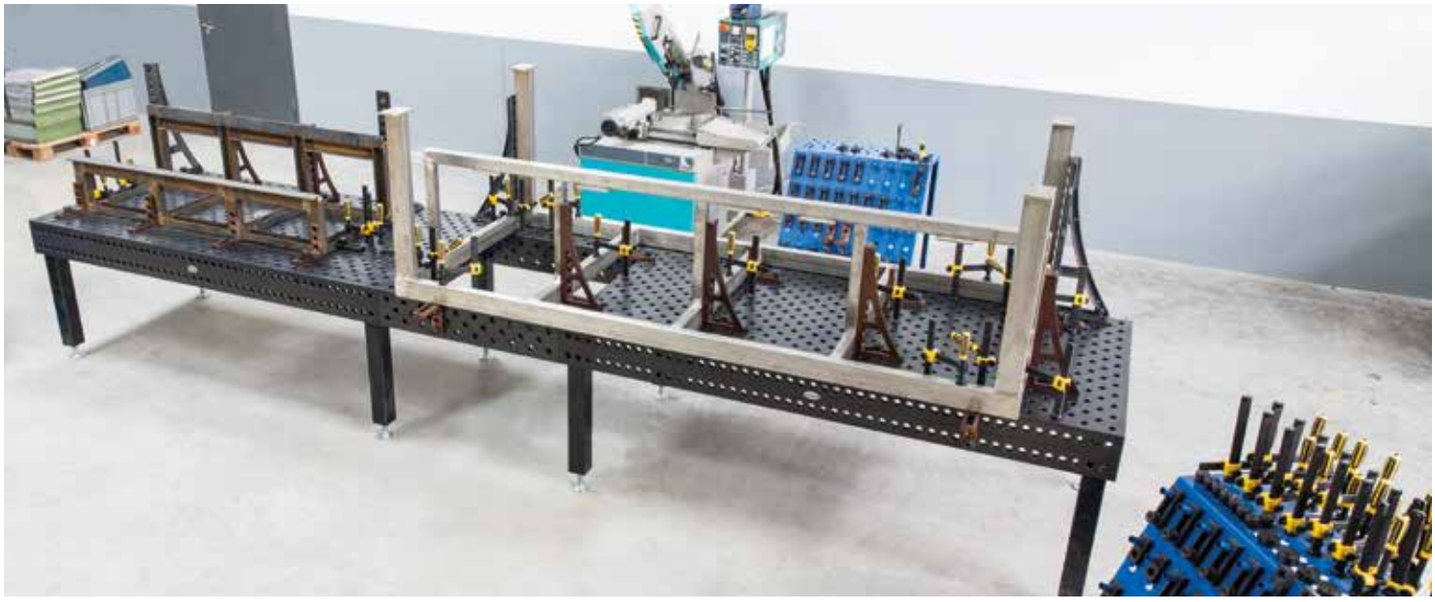

GETZNER TEXTIL AG, BLUDENZ (AT)

Getzner Textil, fundada em 1818, é hoje o principal fabricante de tecido damasco para vestuário africano de alta qualidade e está entre os principais fornecedores de tecidos de moda para camisas e tecidos técnicos. O pensamento inovador da equipa da Getzner Textil AG a nível estratégico e operacional, contribui para que se afirmem como lideres nas várias áreas de negócio e produtos. Ajustar rapidamente e de forma independente as áreas em produção foi o motivo pelo qual Getzner optou pelos sistemas de fixação e mesas de solda da Siegmund. Nas imagens podem ver a produção de uma proteção para cabos de alta tensão e a produção de uma mesa especial para um sistema de dosagem. Após o processo de solda de aprox. 9 – 10 horas, a mesa especial é virada e os contentores (3x 1000 litro) para a produção têxtil são anexados.







BAX METAAL, BERGEIJK (NL)

Há mais de 25 anos que a empresa holandesa Bax Metaal é sinónimo de experiência, qualidade e confiança na construção de estruturas em chapa e tubos de aço inoxidável e alumínio. Graças às nossas mesas de solda a Bax Metaal é hoje uma empresa de referência mundial. Antes da produção os projetos são desenvolvidos, em conjunto com o cliente, no departamento de projeto da empresa. Os modelos 3D da Siegmund fornecem a base ideal para um planeamento preciso e rápido do processo de solda. Após o planeamento preciso do produto e a aprovação do cliente, a produção pode começar. A Bax Metaal dá especial atenção à eficiência e precisão, portanto, as mesas de solda Siegmund estão presentes em todas as etapas da produção. Graças à versatilidade das mesas Siegmund, os vários projetos podem ser implementados com a máxima precisão. Os reduzidos tempos de preparação permitem à Bax Metaal produzir com competitividade e encontrar soluções eficazes e acessíveis para qualquer projeto.



















STERN EDELSTAHL, GEIERSTHAL (DE)

A empresa alemã "Stern Edelstahl GmbH" assenta na experiência de muitas gerações e oferece um serviço nas áreas de construções tubulares, construção de instalações, tecnologia hídrica e de saneamento, bem como processamento de chapas. Com intuito de prestar serviços de elevada qualidade e confiança a todos os clientes, a Stern Edelstahl fabrica os seus produtos nas mesas de solda Siegmund e na nova Siegmund Workstation.

Tivemos a oportunidade de ver em primeira mão como as montagens de chapas de metal e as peças tubulares foram produzidas nas mesas de solda Professional Extreme. Graças à alta precisão e reduzido tempo das trocas de ferramentas, a "Stern Edelstahl" é capaz de produzir de uma forma competitiva nas mesas de solda Siegmund e oferecer aos seus clientes produtos de alta qualidade.









NORWEST, PRAHOVA (RO)

A empresa romena Norwest fabrica chapas de metal e construções tubulares personalizadas feitas de diferentes metais. Para fabricar os vários produtos de forma eficiente e precisa, a Norwest conta com as mesas de solda e os sistemas de fixação da Siegmund.

Nas fotos podemos ter uma visão da fábrica da Norwest. A gama de produtos estende-se desde as construções tubulares a estruturas metálicas para armazéns, escadas, etc.







J&E MAIER AG, GOSSAU (CH)

Desde 1926, os funcionários da empresa suíça J&E MAIER AG têm produzido máquinas e sistemas de alta qualidade para processamento de grãos e engenharia de processos para materiais a granel de todos os tipos. Especial atenção é dada às soluções que podem ser adaptadas ou fabricadas individualmente para cada cliente.

Nas fotos é possível ver a produção de uma estrutura numa mesa de solda Siegmund. Para reduzir significativamente os tempos de produção, um gabarito de montagem pode ser criado com o uso de batentes e esquadros e fixo na mesa de solda Professional Extreme. Apenas com alguns passos, as peças individuais da estrutura podem ser fixas e processadas de forma flexível.



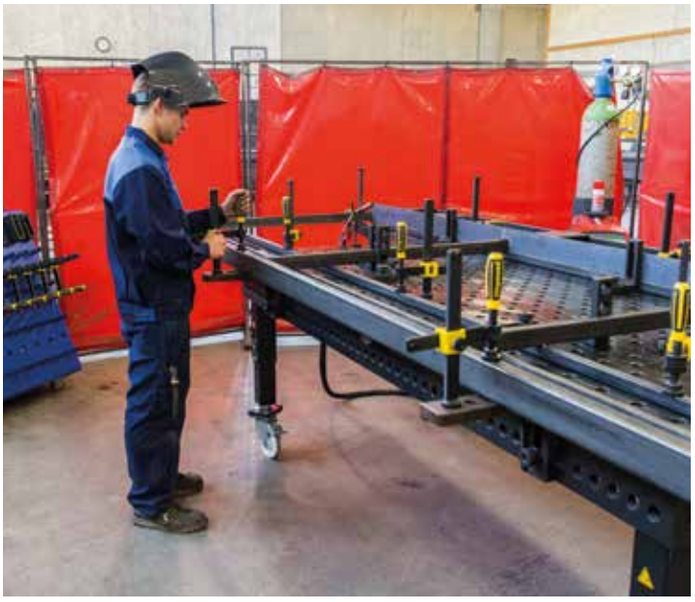



SIMEONI METALLBAU, ANDELSBUCH (AT)

A empresa familiar Simeoni Metallbau fabrica soluções de construção metálica de alta qualidade e propriedades residenciais individuais para promotores imobiliários, construtores e arquitetos desde 1998. Os sistemas de mesa de solda e fixação Siegmund fornecem o material de trabalho sólido, confiável e preciso para a ampla gama de produtos da Simeoni .

Nas fotos, pode ver a produção de uma moldura para uma grade de varanda. Todas as peças são fixas e soldadas numa mesa de solda Professional Extreme com grampos e esquadros. O sistema inteligente fornecido pela Siegmund permite a reorganização rápida e flexível do gabarito e é uma solução que economiza tempo para produtos individuais personalizados, bem como para a produção em série.

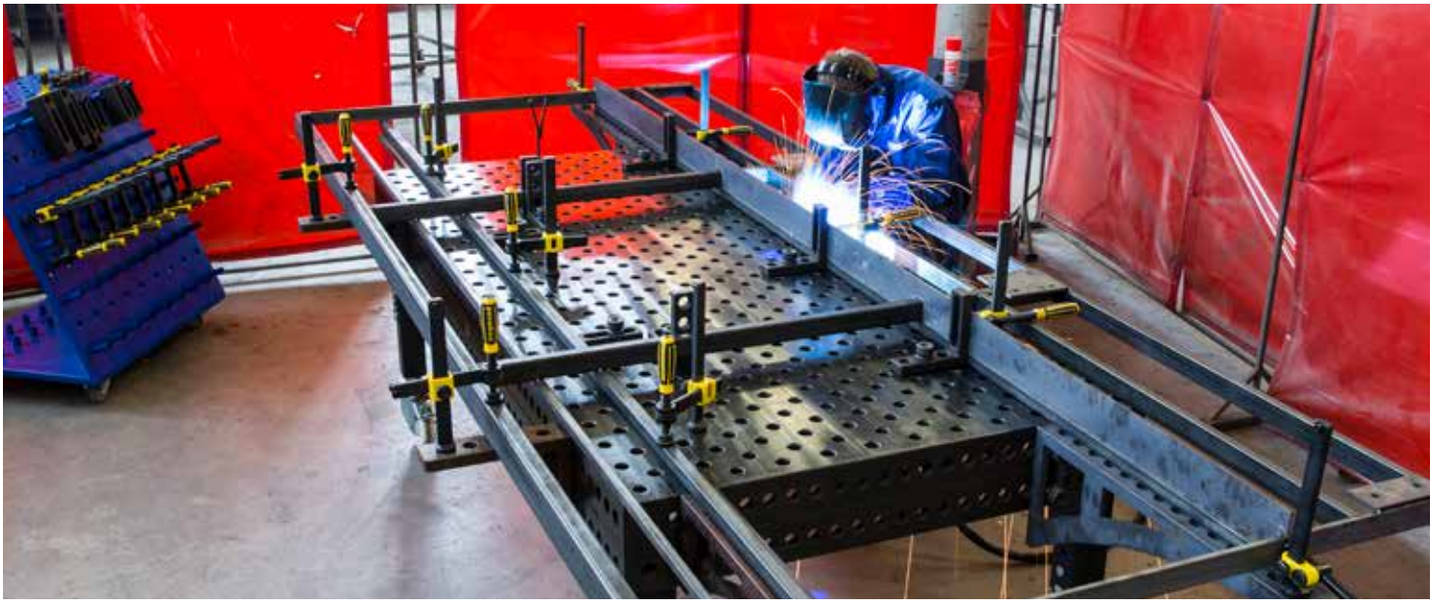

A base de trabalho apropriada para cada aplicação – os Sistemas Siegmund, em resumo.



SYSTEM 28

Para a realização de vários ou grandes projetos, o sistema 28 será o ideal. Neste sistema, os pés dos equipamentos standard possuem uma capacidade de carga até apróx. 2.000 kg cada. Com os acessórios, irá obter dispositivos de fixação sólidos para manter em posição de peças pesadas e de grande dimensão.



SYSTEM 22

Cada vez mais clientes optam pelo sistema 22. É mais estável que o sistema 16 e mais leve que o sistema 28.



SYSTEM 16

Para aplicações simples, com baixos pesos até apróx. 1.000 kg por cada pé básico, recomendamos o sistema 16. Com o seu padrão de distância entre furos de 50 mm, poderá fixar facilmente peças de pequenas dimensões.



COMPATÍVEL

Graças ao sofisticado sistema modular Siegmund, todos os sistemas podem ser utilizados através de elementos de conexão.

SYSTEM 28

PARA APLICAÇÕES PESADAS

MATERIAIS

Espessura do material cerca de 24,5 – 27 mm



PROFESSIONAL 750

Aço de alta qualidade S355J2+N, nitretado a plasma, tratamento BAR

PROFESSIONAL EXTREME 8.7 / 8.8

Aço ferramenta X8.7 / X8.8 Temperado, nitretado a plasma, tratamento BAR

FUROS Ø 28 MM

1. Grade com furos na superfície Diagonal ou de 100x100 mm
2. Furos com raios de 3 mm
3. Raios de 3 / 6 mm nas laterais e canto da mesa
4. Altura lateral com 200 mm
   Distância furos laterais 50 mm
5. Com escala na superfície
6. Estrutura reforçada por nervuras

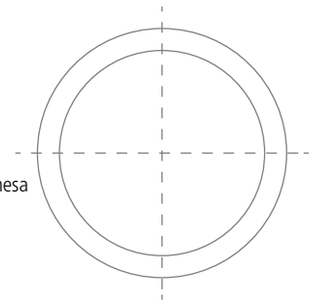

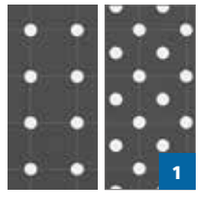











SYSTEM 22

MAIS ROBUSTO QUE O SISTEMA 16 E
MAIS ECONOMICO QUE O SISTEMA 28

MATERIAIS



Espessura do material cerca de 17 – 19 mm

PROFESSIONAL 750

Aço de alta qualidade S355J2+N,
nitretado a plasma, tratamento BAR

FUROS Ø 22 MM

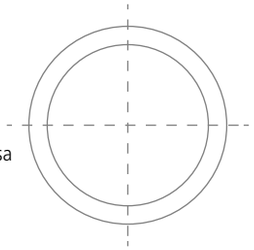

1. Grade com furos na superfície Diagonal
   ou de 100x100 mm
2. Furos com raios de 2,5 mm
3. Raios de 3 / 6 mm nas laterais e canto da mesa
4. Altura lateral com 150 mm
   Distância furos laterais 50 mm
5. Com escala na superfície
6. Estrutura reforçada por nervuras

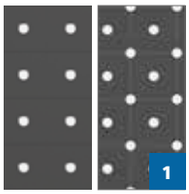











SYSTEM 16

PARA APLICAÇÕES FINAS

MATERIAIS



Espessura do material cerca de 11,5 – 13 mm

PROFESSIONAL 750

Aço de alta qualidade S355J2+N,
nitretado a plasma, tratamento BAR

PROFESSIONAL EXTREME 8.7

Aço ferramenta X8.7 Temperado,
nitretado a plasma, tratamento BAR

FUROS Ø 16 MM

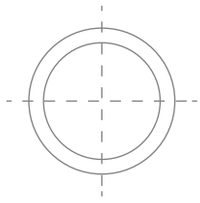

1. Grelha com furos à superfície 50x50 mm
2. Furos com raios de 2 mm
3. Raios de 3 / 6 mm nas laterais e canto da mesa
4. Altura lateral com 100 mm
   Distância furos laterais 25 mm
5. Com escala na superfície
6. Estrutura reforçada por nervuras

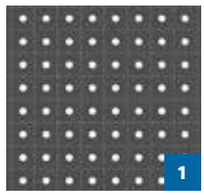









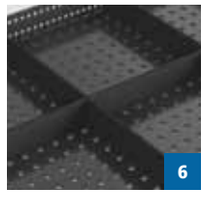

Frota de mesas Siegmund sistema 28



	MESA COM RANHURAS T	PROFESSIONAL EXTREME 8.8	PROFESSIONAL EXTREME 8.7
MATERIAIS	Aço S355J2+N	Aço ferramenta temperado liga especial Siegmund X8.8	Aço ferramenta temperado liga especial Siegmund X8.7
NITRETAÇÃO A PLASMA	■	■	■
DUREZA BASE	aprox. 165 – 220 Vickers	aprox. 360 – 420 Vickers	aprox. 280 – 340 Vickers
DUREZA DA SUPERFÍCIE	aprox. 450 – 750 Vickers	aprox. 500 – 900 Vickers	aprox. 450 – 850 Vickers
ESPESSURA DO MATERIAL	aprox. 35 – 39 mm / 24,5 – 27 mm	aprox. 24,5 – 27 mm	aprox. 24,5 – 27 mm
ABA LATERAL	200 mm	200 mm	200 mm
GRADE DIAGONAL	—	■	■
ESCALA	—	■	■
VERSÕES	ver a página 132	ver a página 104	ver a página 102

■ Standard □ disponível mediante preço adicional — não disponível

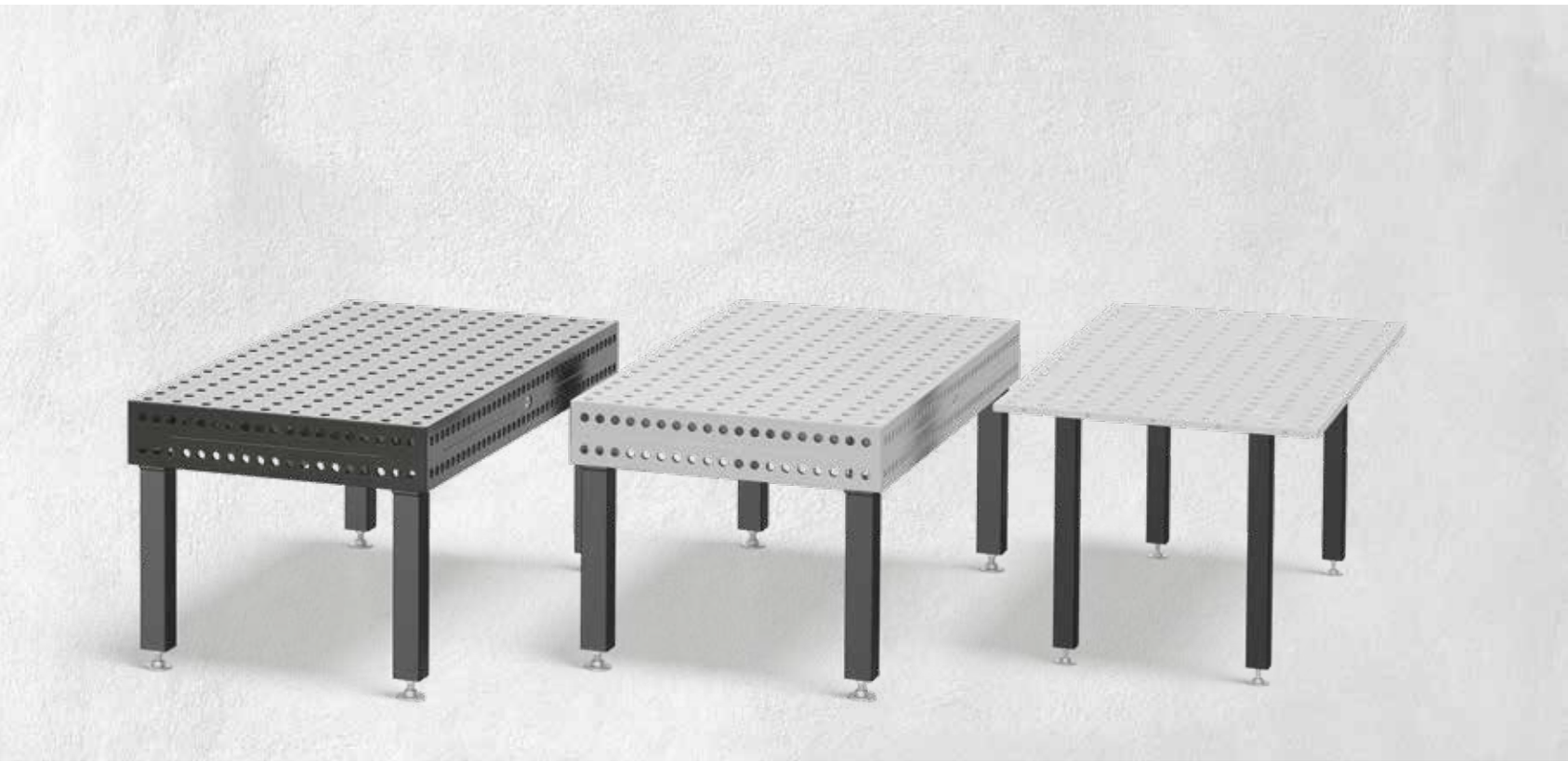

PROFESSIONAL 750	AÇO INOXIDÁVEL	BASIC
Aço S355J2+N	Aço inoxidável X5CrNi18-10 (1.4301)	Aço S355J2+N
■	—	—
aprox. 165 – 220 Vickers	aprox. 266 – 382 Vickers	aprox. 165 – 220 Vickers
aprox. 450 – 750 Vickers		
aprox. 24,5 – 27 mm	aprox. 24,5 – 27 mm	aprox. 24,5 – 27 mm
200 mm	200 mm	Sem aba lateral; furos roscados em 4 lados
□	□	□
■	□	■
ver a página 98	ver a página 94	ver a página 90

Siegmund - gama de mesas Sistema 22



	PROFESSIONAL 750
MATERIAIS	Aço S355J2+N
NITRETAÇÃO A PLASMA	■
DUREZA BASE	aprox. 165 – 220 Vickers
DUREZA DA SUPERFÍCIE	aprox. 450 – 750 Vickers
ESPESSURA DO MATERIAL	aprox. de 17 – 19 mm
ABA LATERAL	150 mm
GRADE DIAGONAL	■
ESCALA	■
VERSÕES	ver a página 410

■ Standard □ disponível mediante preço adicional — não disponível

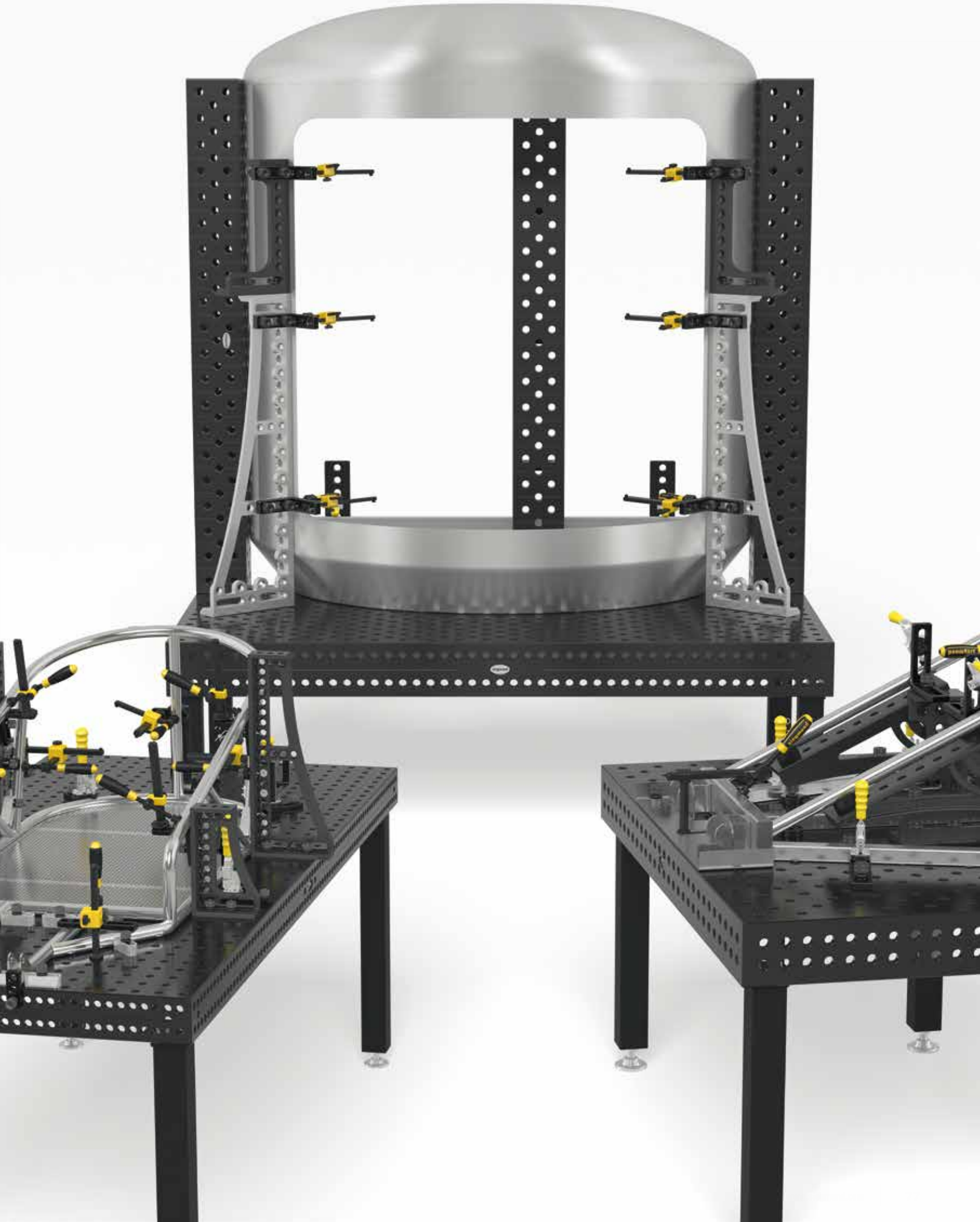

Frota de mesas Siegmund sistema 16



	PROFESSIONAL EXTREME 8.7	PROFESSIONAL 750
MATERIAIS	Aço ferramenta temperado liga especial Siegmund X8.7	Aço S355J2+N
NITRETAÇÃO A PLASMA	■	■
DUREZA BASE	aprox. 280 – 340 Vickers	aprox. 165 – 220 Vickers
DUREZA DA SUPERFÍCIE	aprox. 450 – 850 Vickers	aprox. 450 – 750 Vickers
ESPESSURA DO MATERIAL	aprox. 11,5 – 13 mm	aprox. 11,5 – 13 mm
ABA LATERAL	100 mm	100 mm
GRADE DIAGONAL	□	□
ESCALA	■	■
VERSÕES	ver a página 578	ver a página 574

■ Standard □ disponível mediante preço adicional — não disponível



AÇO INOXIDÁVEL	BASIC NITRETADO A PLASMA
Aço inoxidável X5CrNi18-10 (1.4301)	Aço S355J2+N
–	■
aprox. 266 – 382 Vickers	aprox. 165 – 220 Vickers
	aprox. 450 – 750 Vickers
aprox. 11,5 – 13 mm	aprox. 11,5 – 13 mm
100 mm	50 mm
□	–
□	■
ver a página 570	ver a página 566

Materiais em comparação

O material de base é condição essencial para uma elevada dureza e durabilidade. Optar por uma mesa Siegmund lhe trará economia. Graças à qualidade superior das nossas mesas de solda, você ganha uma ferramenta que ajudará a trabalhar com muito mais precisão e menor taxa de erro.





	PROFESSIONAL 750[1] **sem nitretação a plasma**	**PROFESSIONAL 750[2]** **com nitretação a plasma**
Dureza em Vickers	**Dureza base aprox. 165 – 220 Vickers**	**Dureza base aprox. 165 – 220 Vickers** **Dureza da superfície aprox. 450 – 750 Vickers**
Materiais	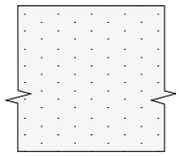 **Especifico material base S355J2+N**	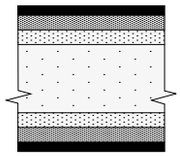 Revestimento-BAR Nitreto de Ferro Zona de Transição **Especifico material base S355J2+N** Zona de Transição Nitreto de Ferro Revestimento-BAR
Dureza base	★ ★	★ ★
Dureza da superfície	★ ★	★ ★ ★ ★ ★ ★
Resistência a choques mecânicos	★ ★	★ ★ ★
Resistência a riscos	★ ★	★ ★ ★ ★
Proteção contra respingos de solda	★	★ ★ ★ ★ ★ ★
Resistência à corrosão	★	★ ★ ★ ★ ★ ★
Carga pontual	★ ★ ★	★ ★ ★ ★
Nivelamento - em novo	★ ★ ★ ★ ★ ★ ★	★ ★ ★ ★ ★ ★ ★
Nivelamento - sujeito a trabalhos intensos e pesados	★	★ ★ ★
Vida útil	★ ★	★ ★ ★ ★ ★

Com a nossa avaliação pretendemos facilitar a comparação dos diferentes materiais e ajudá-lo na escolha da mesa de solda correta.
[1] Também se aplica a todas as mesas Basic do Sistema 28.
[2] Também se aplica a todas as mesas Basic do Sistema 16.

COMPARAÇÃO DE DUREZAS: DUREZA SUPERFICIAL

A nitretação a plasma e o revestimento BAR protegem contra riscos, corrosão e respingos de solda.

Valores aproximados em Vickers

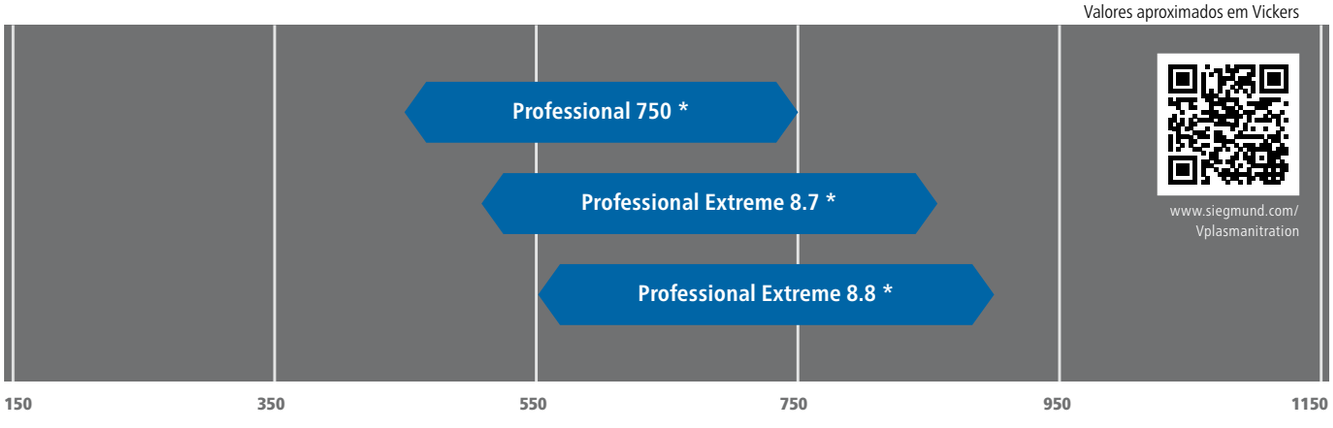

* com nitretação a plasma

As nossas gamas mais vendidas: Professional Extreme 8.7 e 8.8: Dureza e durabilidade excepcional





O teste de dureza – Professional Extreme:

www.siegmund.com/Vhardness

PROFESSIONAL EXTREME 8.7

com nitretação a plasma

Dureza base aprox. 280 – 340 Vickers
Dureza da superfície aprox. 450 – 850 Vickers

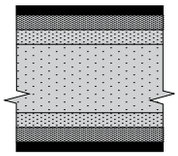

Revestimento-BAR
Nitreto de Ferro
Zona de Transição

Aço ferramenta temperado liga especial Siegmund X8.7

Zona de Transição
Nitreto de Ferro
Revestimento-BAR

★ ★ ★ ★ ★ ★	★ ★ ★ ★ ★ ★ ★ ★
★ ★ ★ ★ ★ ★ ★ ★	★ ★ ★ ★ ★ ★ ★ ★ ★ ★
★ ★ ★ ★ ★ ★ ★	★ ★ ★ ★ ★ ★ ★ ★ ★ ★
★ ★ ★ ★ ★ ★	★ ★ ★ ★ ★ ★ ★ ★
★ ★ ★ ★ ★ ★ ★	★ ★ ★ ★ ★ ★ ★
★ ★ ★ ★ ★ ★	★ ★ ★ ★ ★ ★
★ ★ ★ ★ ★ ★	★ ★ ★ ★ ★ ★ ★
★ ★ ★ ★ ★ ★ ★	★ ★ ★ ★ ★ ★ ★
★ ★ ★ ★ ★	★ ★ ★ ★ ★ ★ ★
★ ★ ★ ★ ★ ★	★ ★ ★ ★ ★ ★ ★

★ Mostra as melhorias das propriedades nos últimos anos.

PROFESSIONAL EXTREME 8.8

com nitretação a plasma

Dureza base aprox. 360 – 420 Vickers
Dureza da superfície aprox. 500 – 900 Vickers

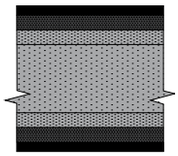

Revestimento-BAR
Nitreto de Ferro
Zona de Transição

Aço ferramenta temperado liga especial Siegmund X8.8

Zona de Transição
Nitreto de Ferro
Revestimento-BAR

As laterais das mesas Professional Extreme 8.7 e 8.8 são construídas em Aço Base S355J2+N incluindo nitretação a plasma e tratamento BAR.

COMPARAÇÃO DE DUREZAS: DUREZA DO NÚCLEO

A elevada dureza do núcleo é a dureza principal, que permite uma elevada resistência ao impacto e uma longa vida útil da mesa de solda.

Valores aproximados em Vickers

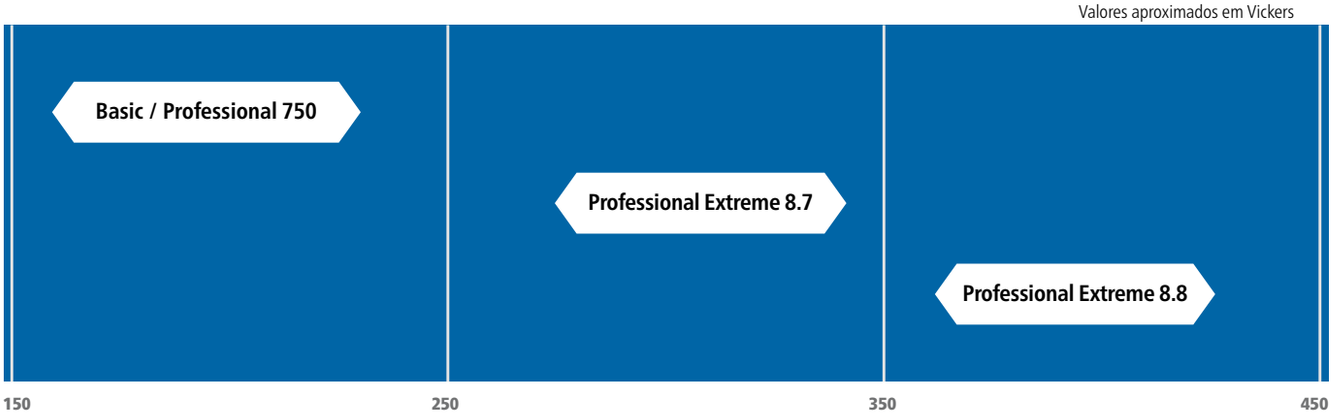

Grade de furos e escalonamento



28 + 22 + 16



A grade de furos e linear de 100 mm (sistema 28, sistema 22) e 50 mm (sistema 16) é a mais difundida em mesas de solda e de fixação. Os furos oblongos dos componentes de sistema estão perfeitamente harmonizados.

28 + 22



A grade diagonal oferece duas vezes mais opções de fixação na posição diagonal. Aproveite a vantagem de maior flexibilidade para ainda mais opções de fixação.

28 + 22 + 16



Uma grade especial com furos roscados permite o trabalho com as suas próprias ferramentas e dispositivos.

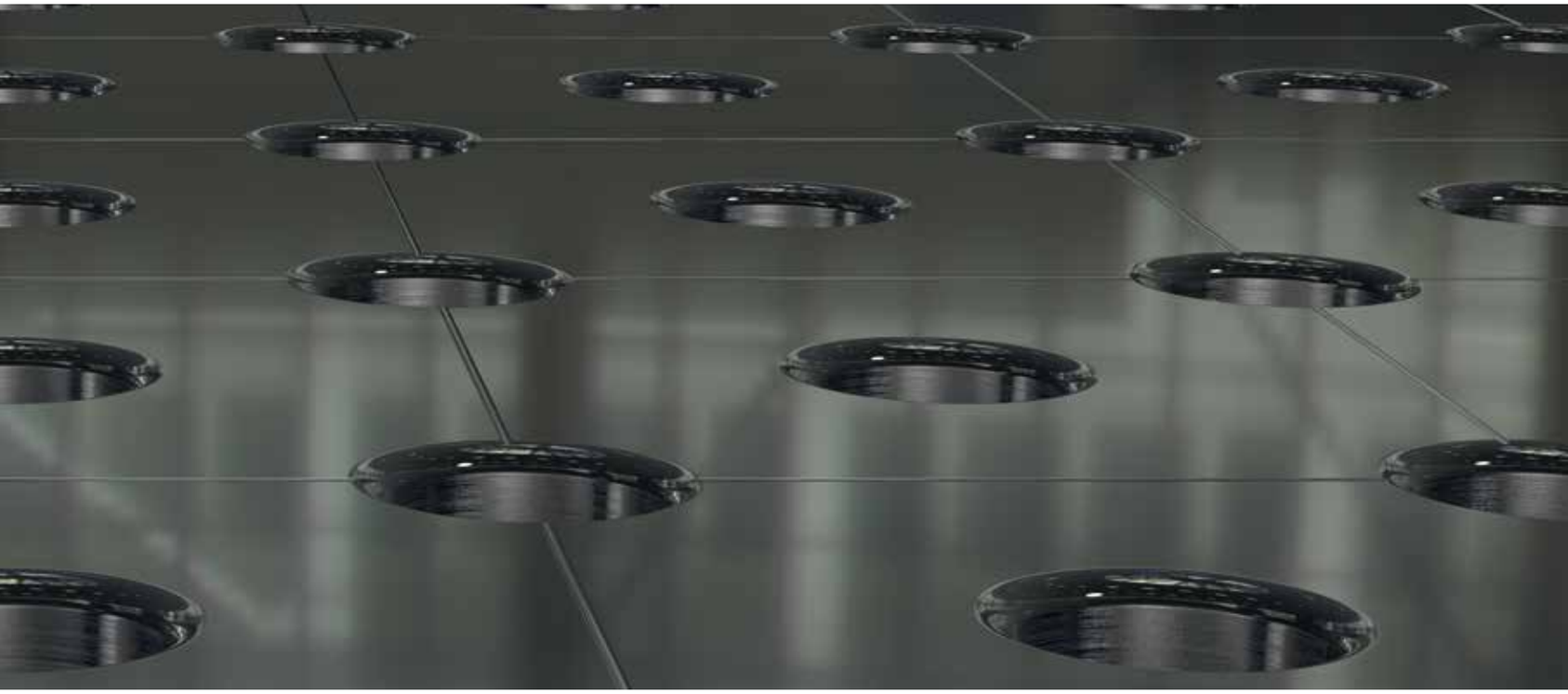

28 + 22



A grade de 50 mm permite quatro vezes mais possibilidades de fixação que a grade de 100 mm. Use a elevada flexibilidade para ainda mais criatividade.

28 + 16



Com a grade diagonal na aba lateral você tem possibilidades de fixação adicionais.

28 + 22 + 16



escala em 4 lados.

Identifique rapidamente a qualidade Siegmund

A PARTIR DE AGORA, PODERÁ VISUALIZAR OS NOVOS E REVISTOS ARTIGOS COM UMA DESCRIÇÃO DO MATERIAL USADO.

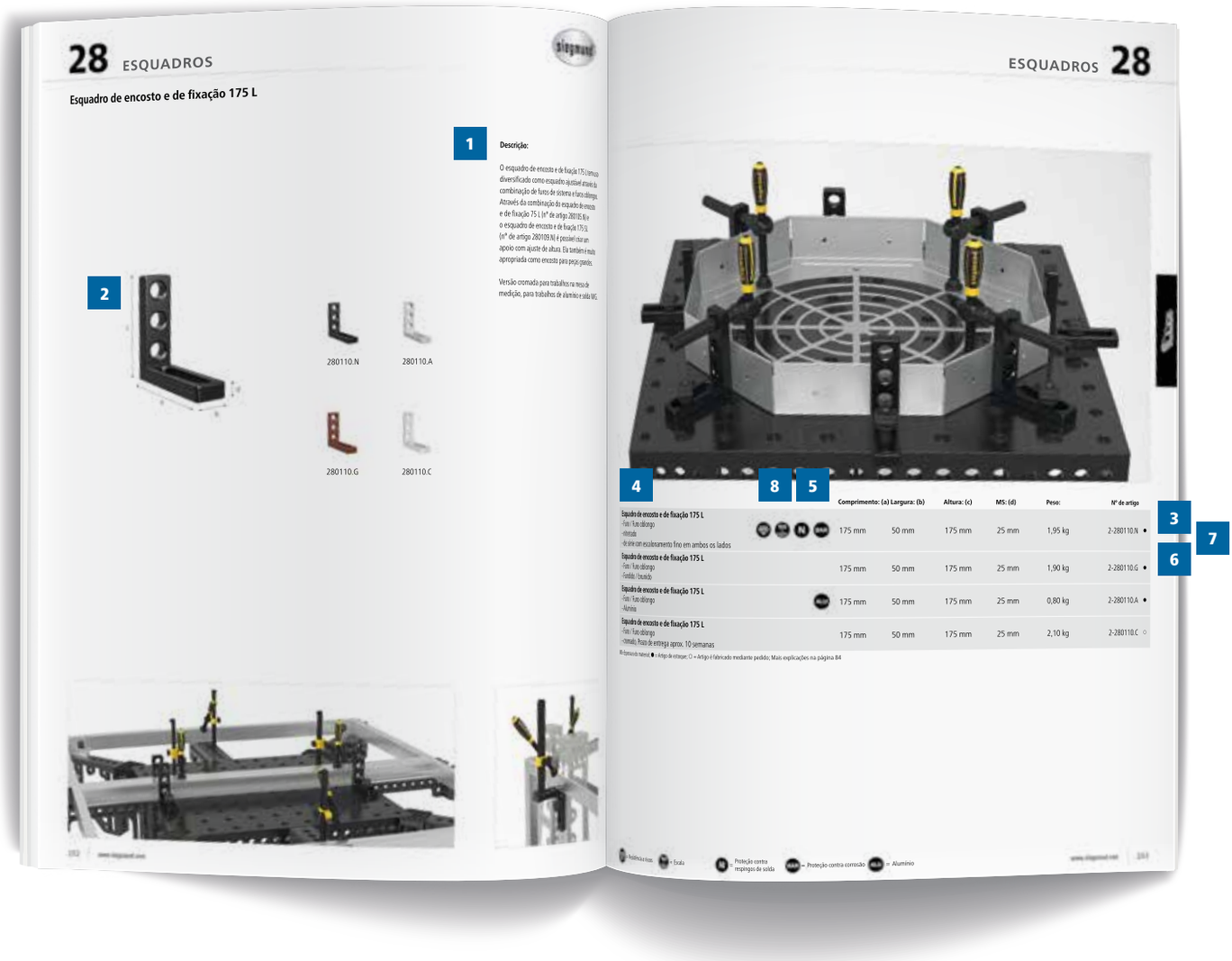

1. Nome e descrição do artigo
2. Imagem do produto com dimensões
3. Número do artigo
4. Nome do artigo com especificação do material
5. Especificações técnicas
6. Preço
7. ● = Artigo de estoque
   ○ = Artigo é fabricado mediante pedido
8. Características do produto (para mais informações, consultar a página 84)

(•) = Preço do pedido

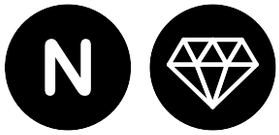

RESISTENTE A RISCOS E COM PROTEÇÃO CONTRA RESPINGOS DE SOLDA E CORROSÃO

A nitretação cria superfícies resistentes a riscos e corrosão e, quando usada com nosso spray contra respingos de solda, protege contra a adesão dos mesmos.



ESCALA

A escala torna o alinhamento e fixação precisa da sua peça mais fácil.



SUPERFÍCIE SUAVIZADA

Revestimento BAR (Black-Anti-Rust-coating) cria uma superfície suave e aumenta a proteção contra a corrosão.



POLIAMIDA

Estes elementos estão disponíveis em poliamida
para trabalhos com aço inoxidável ou componentes suscetíveis a riscos.



ALUMÍNIO

Estes produtos estão disponíveis em Alumínio para o trabalho com aços inox.

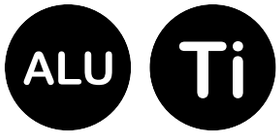

ALUMÍNIO-TITÂNIO

Utilizamos este material leve e de alta resistência para redução de peso em alguns batentes e esquadros de fixação de maiores dimensões. Contudo, não é possível atingir a dureza do aço fundido nitretado a plasma.



MESAS



PÉS DE MESA



ENCOSTOS



ESQUADROS



PINOS



SARGENTOS & ACESSÓRIOS



PRISMAS & APOIOS



DISPOSITIVOS DE FIXAÇÃO RÁPIDA & ADAPTADOR



ACESSÓRIOS



SISTEMA DE TRILHOS &
SISTEMA DE PLATAFORMA





Página 92
Basic



Página 96
Professional Aço inoxidável



Página 96
Professional Aço inoxidável Light



Página 100
Professional 750 Nitretado a plasma



Página 100
Professional 750 Nitretado a plasma Grade diagonal



Página 106
Professional Extreme 1000x1000x200 Nitretado a plasma



Página 108
Professional Extreme 1200x800x200 Nitretado a plasma



Página 110
Professional Extreme 1200x1200x200 Nitretado a plasma



Página 112
Professional Extreme 1500x1000x200 Nitretado a plasma



Página 114
Professional Extreme 1500x1500x200 Nitretado a plasma



Página 116
Professional Extreme 2000x1000x200 Nitretado a plasma



Página 118
Professional Extreme 2000x1200x200 Nitretado a plasma



Página 120
Professional Extreme 2000x2000x200 Nitretado a plasma



Página 122
Professional Extreme 2400x1200x200 Nitretado a plasma



Página 124
Professional Extreme 3000x1500x200 Nitretado a plasma



Página 126
Professional Extreme 4000x2000x200 Nitretado a plasma



Página 128
Mesa de solda - tamanhos especiais Nitretado a plasma

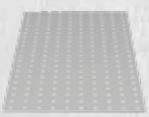

Página 130
Chapa perfurada de alumínio para mesa



Página 134
Mesa com ranhuras T Nitretado a plasma com ranhuras em cruz



Página 136
Mesa com ranhuras T Nitretado a plasma com ranhuras longitudinais



Página 138
Mesa com ranhuras T Nitretado a plasma com ranhuras transversais



Página 140
Bucha de fixação para rosca M10 - mesa com ranhuras T



Página 141
Porca T



Página 142
Mesa octogonal Premium Light 200 Nitretado a plasma



Página 144
Mesa octogonal 200 Nitretado a plasma



Página 146
Mesa octogonal Premium Light 100 Nitretado a plasma



Página 148
Mesa octogonal 100 Nitretado a plasma



Página 150
Placa octogonal Premium Light 15 Nitretado a plasma



Página 152
Placa octogonal 25 Nitretado a plasma

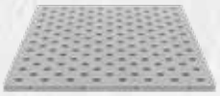

Página 154
Tampo de mesa perfurado de fixação e intercambiável Grade diagonal



Página 156
Tampo de mesa perfurado de fixação e intercambiável Grade de 100 mm



Página 158
Luva de apoio e de fixação



Página 159
Tampa de cobertura / pacote com 10

Basic



Basic

As mesas Basic são feitas de aço de alta qualidade S355J2+N. Elas são adequadas para a usinagem de montagens mais leves. Uma vez que as mesas de aço não possuem têmpera e revestimento, a superfície é mais sensível a respingos de soldas e corrosão.

Você encontra o vídeo do produto também sob:

www.siegmund.com/V281020

PÉS DE MESA

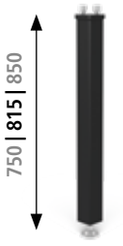

Página 622
Pé básico

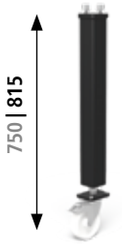

Página 626
Pé com rodízio e freio

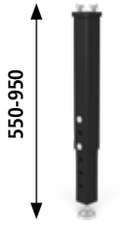

Página 624
Pé com ajuste de altura

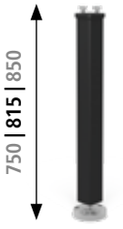

Página 625
Pé com ancoragem no piso

Alturas do pé em mm.
Os dados em preto são as alturas de pé padrão para a mesa acima ilustrada. As alturas de pé em cinza devem ser indicadas por pé sem preço adicional e na encomenda. Para mesas Basic do sistema 28 somente são apropriados pés de mesa do sistema 16.

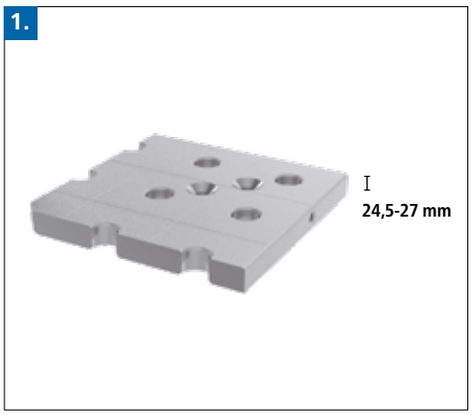



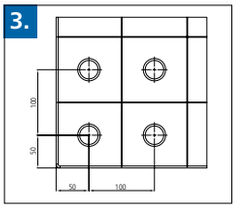

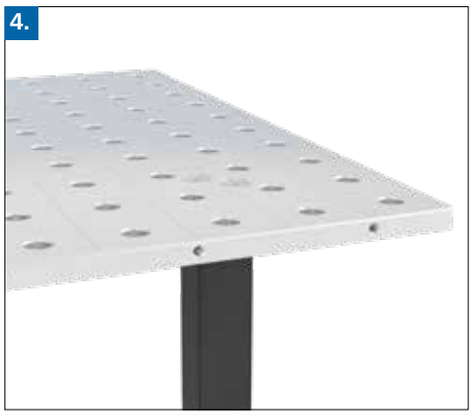



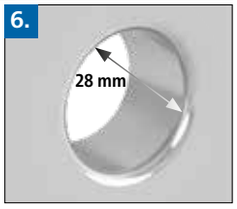







1. ESPESSURA DO MATERIAL

- cerca de 24,5 – 27 mm

2. MATERIAIS

Aço de alta qualidade S355J2+N*

DUREZA VICKERS

Dureza base aprox. 165 – 220

* Sem proteção contra ferrugem, riscos e respingos de solda. A proteção contra as respingos de solda apenas é conferida com o uso do respetivo spray.

3. DADOS

- Distância dos furos 100 mm
- Distância da grade 100 mm

4. ABA LATERAL

Nenhuma

5. RAIOS DISPENDIOSOS

- Raios de 3 mm nas bordas superiores da mesa reduzem danos nos acessórios Sigmund e em componentes do cliente
- Raios de 6 mm nos cantos reduzem os riscos de ferimentos

6. FURO DE SISTEMA

- Ø 28,15 mm

Raio R3 nos furos na superfície da mesa:

- reduzem danos na mesa, acessórios Siegmund e componentes do cliente
- para a inserção mais fácil de parafusos e acessórios
- grande chanfro no lado inferior da mesa para uma força de fixação ideal dos parafusos (ver a página 246)

7. FURO ROSCADO

- todas as mesas Basic do sistema 28 incl. furos roscados nos 4 lados a cada 200 mm
- Rosca M12 para pinos roscados 280543

8. PÉS DE MESA

- Tubo quadrado 70x70 mm
- Apoio de pé Ø 70 mm (torneado de material maciço)
- Pé 40 mm de ajuste fino (Dados somente para pé básico)

9. CAPACIDADE DE CARGA

Carregamento por pé: max 1.000 kg
Carregamento estático total recomendado:
com 4 pés = 2.000 kg
com 6 pés = 3.000 kg
valores para cargas uniformemente distribuídas.
(Dados somente para pé básico)

Matematicamente obtém-se valores das cargas totais consideravelmente maiores. As capacidades de carga admissíveis, no entanto, foram calculadas com reservas por motivos de segurança.

Caso sejam necessárias capacidades de carga maiores, favor contatar o fabricante.

Basic Mesa de solda



Descrição:

A mesa Basic tem uma disposição de furos na grade de 100 mm no tampo da mesa e um diâmetro de furos de 28 mm. A mesa tem uma espessura de material de cerca de 24,5-27 mm e é fabricada em aço de alta qualidade aço S355J2+N. Linhas de grade em distância de 100 mm facilitam a montagem do seu dispositivo. A placa da mesa não possui nervuras e é fresada em 5 lados. Possibilidade de colocação de encostos externos através de furos com rosca M12 a cada 200 mm em todos os 4 lados através de pinos roscados.

As diferentes variantes de pés de mesa você encontra a partir da página 620.

Equipamentos especiais para mesas de solda como escala, grade diagonal e escala, escalonamento de coordenadas, grade de 50 mm, ou grade diagonal com rosca M8 / M12 / M16 você recebe mediante consulta.

Sob www.siegmund.com você encontra figuras para todo tamanho de produto.

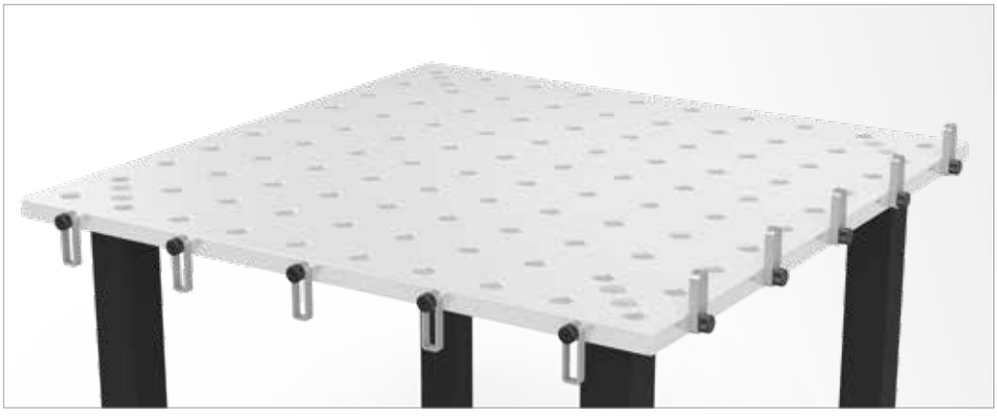

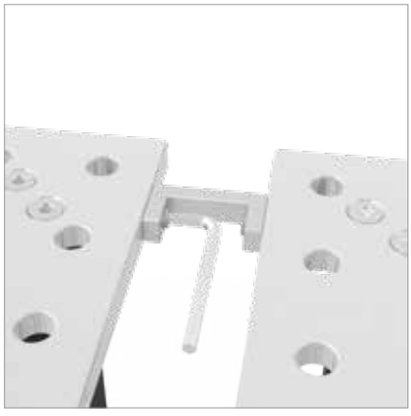

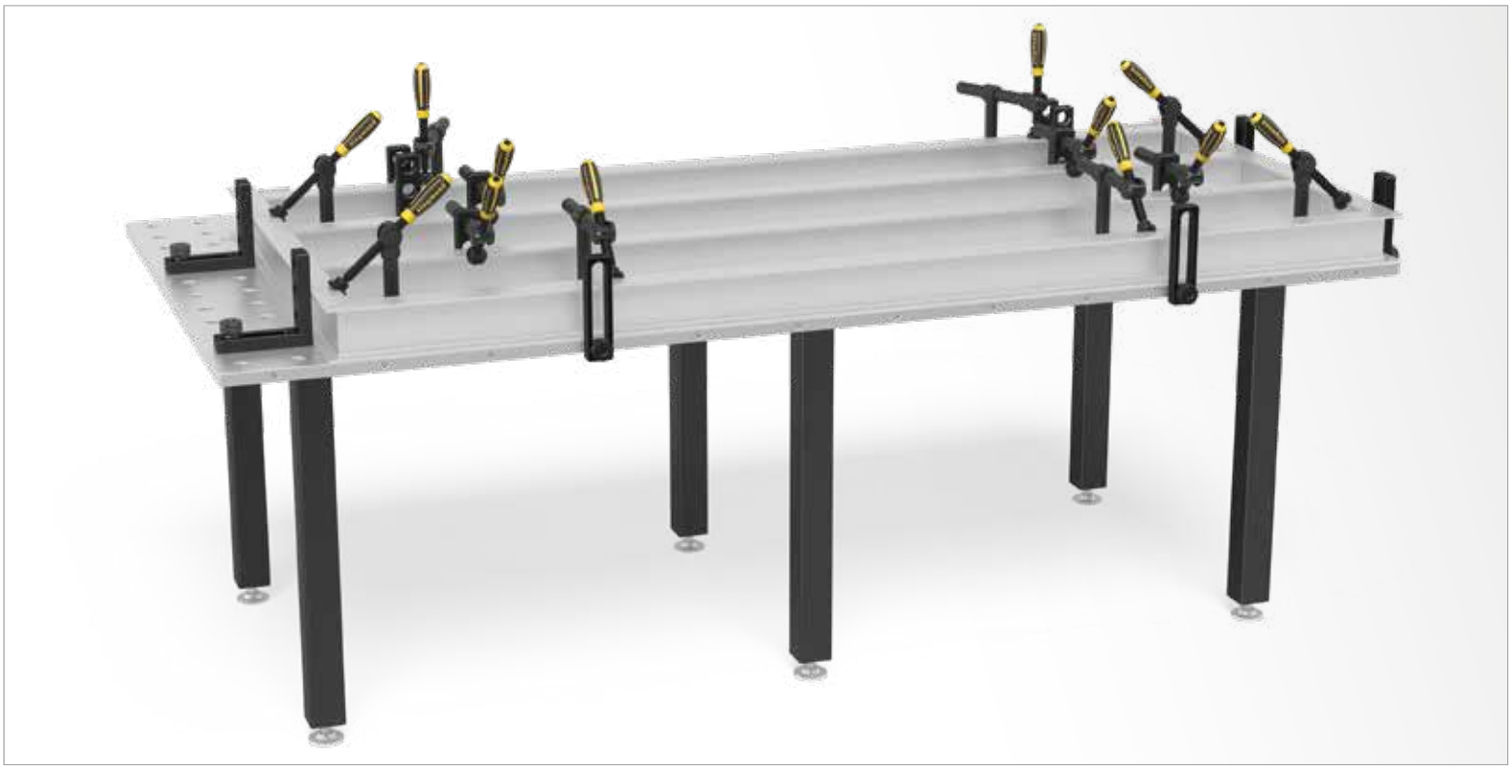

	Pés de mesa:	Comprimento: (a)	Largura: (b)	Altura: (c)	Peso:	Basic Aço S355J2+N	
Basic 1000x1000x25 com Pé básico 815 Altura de mesa 850	4	1000 mm	1000 mm	25 mm	aprox. 256 kg	2-281010	●
Basic 1200x800x25 com Pé básico 815 Altura de mesa 850	4	1200 mm	800 mm	25 mm	aprox. 248 kg	2-281025	●
Basic 1200x1200x25 com Pé básico 815 Altura de mesa 850	4	1200 mm	1200 mm	25 mm	aprox. 354 kg	2-281015	●
Basic 1500x1000x25 com Pé básico 815 Altura de mesa 850	4	1500 mm	1000 mm	25 mm	aprox. 370 kg	2-281035	●
Basic 2000x1000x25 com Pé básico 815 Altura de mesa 850	4	2000 mm	1000 mm	25 mm	aprox. 475 kg	2-281020	●
Basic 2000x1200x25 com Pé básico 815 Altura de mesa 850	4	2000 mm	1200 mm	25 mm	aprox. 569 kg	2-281060	●
Basic 2400x1200x25 com Pé básico 815 Altura de mesa 850	6	2400 mm	1200 mm	25 mm	aprox. 697 kg	2-281030	●
Basic 3000x1500x25 com Pé básico 815 Altura de mesa 850	6	3000 mm	1500 mm	25 mm	aprox. 1043 kg	2-281040	●
Kit de conexão de mesas incl. parafusos Allen (2 unidades) - para mesa Basic sistema 28		100 mm	50 mm	24 mm	aprox. 0,48 kg	281091	●
Kit de encosto lateral - composto de 8x Encosto (160415), 8x Pino (280543)						281700	●
Outros tamanhos mediante consulta							○

● = Artigo de estoque; ○ = Artigo é fabricado mediante pedido; Mais explicações na página 84

O preço adicional para uma mesa com outra variação de pé resulta da diferença do pé básico e o pé desejado.
Peso = Mesa + Pallet + Pé básico

Aço inoxidável / Aço inoxidável Light



Aço inoxidável

Mesas de aço inoxidável são especialmente adequadas para usinar peças de aço inoxidável, nas quais as exigências quanto à corrosão são mais rigorosas, tais como na indústria farmacêutica e alimentícia.

Através da equipagem com grade diagonal, as possibilidades de fixação nesta mesa praticamente dobram.

Aço inoxidável Light

Na versão de aço inoxidáve Light, a espessura do material, por razões de custo, foi reduzida de 25 mm para 15 mm. Como um parafuso requer uma faixa de aperto de 50 mm, a menor espessura do material da mesa pode ser compensada por um anel de ajuste com 10 milímetros de espessura (Nº de art. 280653).

Através da equipagem com grade diagonal, as possibilidades de fixação nesta mesa praticamente dobram.

Você encontra o vídeo do produto também sob:

www.siegmund.com/V280020.E

PÉS DE MESA



Página 164
Pé básico

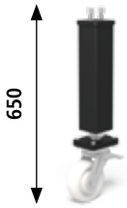

Página 168
Pé com rodízio e freio



Página 166
Pé com ajuste de altura

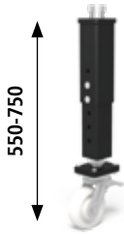

Página 169
Pé com ajuste de altura com rodízio e freio



Página 170
Pé com ancoragem no piso

Alturas do pé em mm.
Os dados em preto são as alturas de pé padrão para a mesa acima ilustrada. As alturas de pé em cinza devem ser indicadas por pé sem preço adicional e na encomenda.

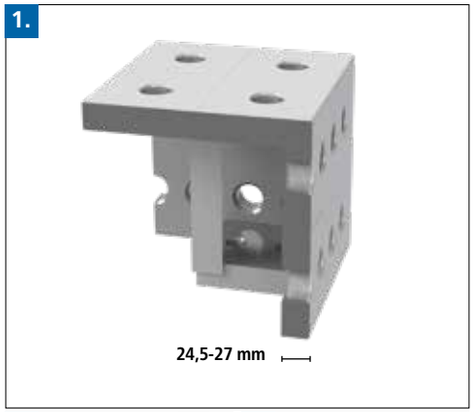

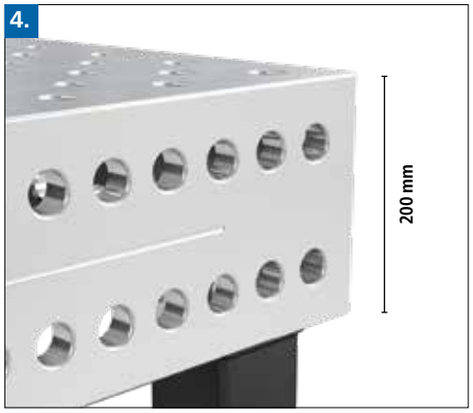

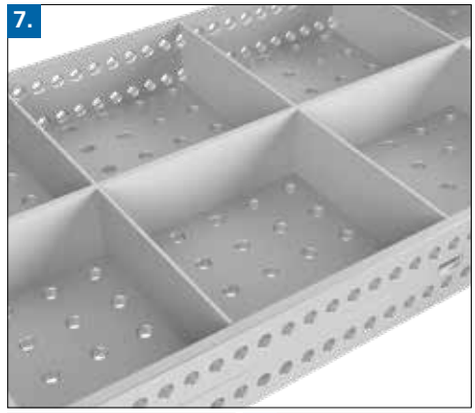



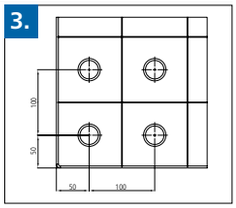



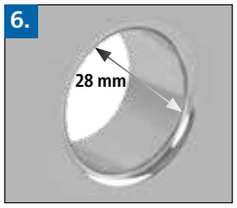





1. ESPESSURA DO MATERIAL

- 24,5 – 27 mm (Aço inoxidável)
- 14,5 – 17 mm (Aço inoxidável Light)

2. MATERIAIS

Aço inoxidável de alta qualidade X5CrNi18-10 (1.4301)

DUREZA VICKERS

Dureza base aprox. 266 – 282

3. DADOS

- Distância dos furos 100 mm
- Distância da grade 100 mm

4. ABA LATERAL

- Altura 200 mm
- furos adicionais permitem fixação paralela na grade de 50 mm

5. RAIOS DISPENDIOSOS

- Raios de 3 mm nas bordas superiores da mesa reduzem danos nos acessórios Sigmund e em componentes do cliente
- Raios de 6 mm nos cantos reduzem os riscos de ferimentos

6. FURO DE SISTEMA

- Ø 28,15 mm

Raio R3 nos furos na superfície da mesa:

(é suprimido em aço inoxidável Light)

- reduzem danos na mesa, acessórios Siegmund e componentes do cliente
- para a inserção mais fácil de parafusos e acessórios
- grande chanfro no lado inferior da mesa para uma força de fixação ideal dos parafusos (ver a página 246)

7. NERVURAS

- na distância de cerca de 500 – 600 mm
- nervuras elevadas

8. PÉS DE MESA

- Tubo quadrado 90x90 mm
- Apoio de pé Ø 90 mm (torneado de material maciço)
- Pé 50 mm de ajuste fino (Dados somente para pé básico)

9. CAPACIDADE DE CARGA

Capacidade de carga por pé 2.000 kg.
Carga total estática recomendada:
com 4 pés = 4.000 kg
com 6 pés = 6.000 kg
com 8 pés = 8.000 kg
valores para cargas uniformemente distribuídas.
(Dados somente para pé básico)

Matematicamente obtém-se valores das cargas totais consideravelmente maiores. As capacidades de carga admissíveis, no entanto, foram calculadas com reservas por motivos de segurança.

Caso sejam necessárias capacidades de carga maiores, favor contatar o fabricante.

Aço inoxidável / Aço inoxidável Light Mesa de solda



A figura mostra a mesa na versão com grade diaginal.

Descrição:

A mesa em aço inoxidável tem uma disposição de furos horizontal / vertical no tampo da mesa e uma disposição de furos paralela com grade de 50 mm nas laterais. Os furos têm um diâmetro de 28 mm, a mesa uma espessura de material de cerca de 24,5-27 mm e é fabricada em aço inoxidável de alta qualidade X5CrNi18-10 (V2A). Linhas de grade em distância de 100 mm facilitam a montagem do seu dispositivo.

A mesa Light em aço inoxidável tem uma espessura de material de 14,5-17 mm. Em caso de uso de pinos de fixação é necessário o anel de ajuste (n° de artigo 280653) para a compensação da distância.

Na página 162 você encontra uma visão geral com todas as informações sobre as diferentes variantes de pés de mesa.

Fornecemos mesas em aço inoxidável também em plataformas de elevação e quadros de conexão.

Equipamentos especiais para mesas de solda como escala, grade diagonal e escala, escalonamento de coordenadas, grade de 50 mm, ou grade diagonal com rosca M8 / M12 / M16 você recebe mediante consulta.

Sob www.siegmund.com você encontra figuras para todo tamanho de produto.

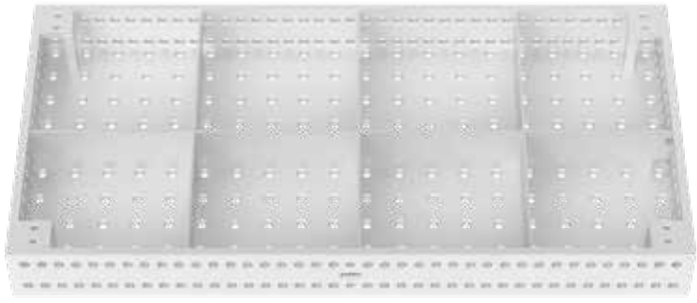

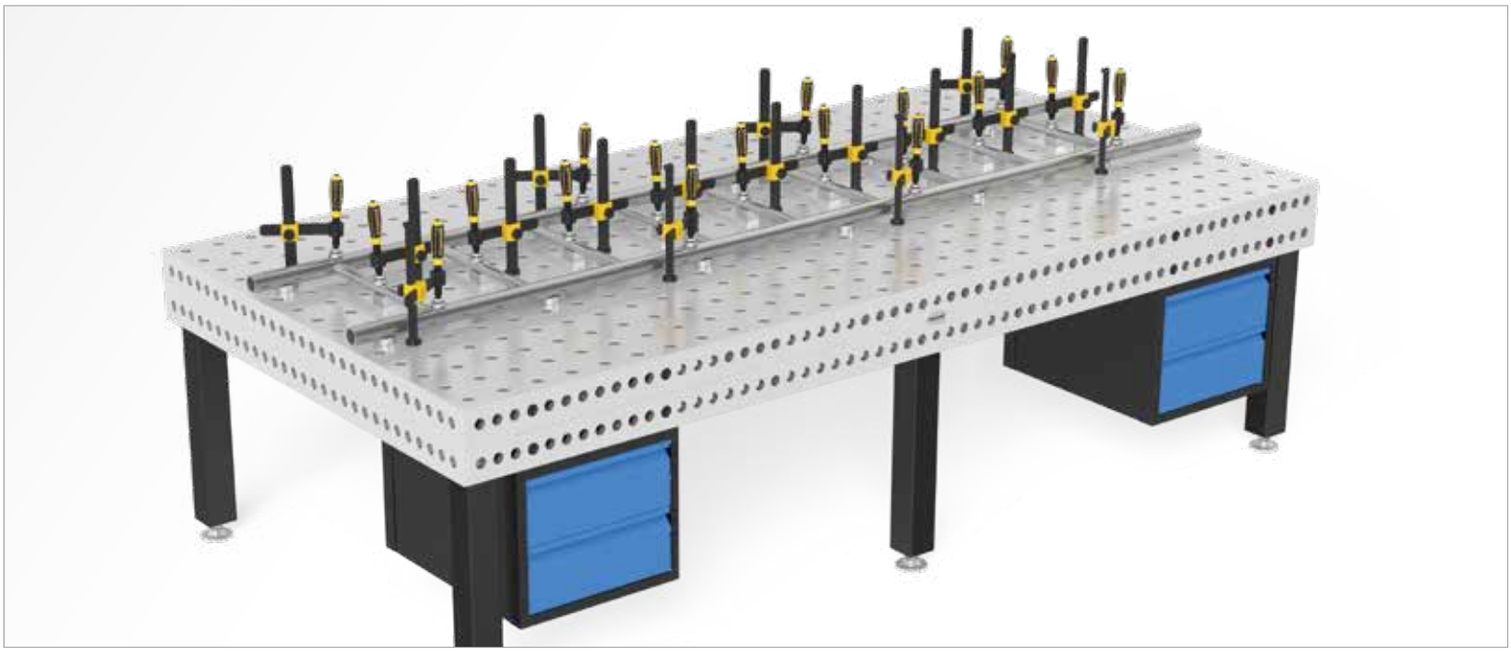

	Pés de mesa:	Comprimento: (a)	Largura: (b)	Altura: (c)	Peso:	Aço inoxidável	Aço inoxidável Light
Professional 1000x1000x200 Aço inoxidável com Pé básico 650 Altura de mesa 850	4	1000 mm	1000 mm	200 mm	aprox. 469 kg	2-280010.E ○	2-800010.E ○
Professional 1200x800x200 Aço inoxidável com Pé básico 650 Altura de mesa 850	4	1200 mm	800 mm	200 mm	aprox. 459 kg	2-280025.E ○	2-800025.E ○
Professional 1200x1200x200 Aço inoxidável com Pé básico 650 Altura de mesa 850	4	1200 mm	1200 mm	200 mm	aprox. 599 kg	2-280015.E ○	2-800015.E ○
Professional 1500x1000x200 Aço inoxidável com Pé básico 650 Altura de mesa 850	4	1500 mm	1000 mm	200 mm	aprox. 629 kg	2-280035.E ○	2-800035.E ○
Professional 1500x1500x200 Aço inoxidável com Pé básico 650 Altura de mesa 850	4	1500 mm	1500 mm	200 mm	aprox. 864 kg	2-280050.E ○	2-800050.E ○
Professional 2000x1000x200 Aço inoxidável com Pé básico 650 Altura de mesa 850	4	2000 mm	1000 mm	200 mm	aprox. 814 kg	2-280020.E ○	2-800020.E ○
Professional 2000x1200x200 Aço inoxidável com Pé básico 650 Altura de mesa 850	4	2000 mm	1200 mm	200 mm	aprox. 924 kg	2-280060.E ○	2-800060.E ○
Professional 2000x2000x200 Aço inoxidável com Pé básico 650 Altura de mesa 850	4	2000 mm	2000 mm	200 mm	aprox. 1389 kg	2-280045.E ○	2-800045.E ○
Professional 2400x1200x200 Aço inoxidável com Pé básico 650 Altura de mesa 850	4	2400 mm	1200 mm	200 mm	aprox. 1069 kg	2-280030.E ○	2-800030.E ○
Professional 3000x1500x200 Aço inoxidável com Pé básico 650 Altura de mesa 850	6	3000 mm	1500 mm	200 mm	aprox. 1631 kg	2-280040.E ○	2-800040.E ○
Professional 4000x2000x200 Aço inoxidável com Pé básico 650 Altura de mesa 850	8	4000 mm	2000 mm	200 mm	aprox. 2568 kg	2-280055.E ○	2-800055.E ○
Outros tamanhos mediante consulta							○

● = Artigo de estoque; ○ = Artigo é fabricado mediante pedido; Mais explicações na página 84

O preço adicional para uma mesa com outra variação de pé resulta da diferença do pé básico e o pé desejado.
Peso = Mesa + Pallet + Pé básico

Professional 750



Professional 750

Dureza de superfície até 750 Vickers!

As mesas de solda Professional 750 são fabricadas em aço de alta qualidade S355J2+N e adicionalmente nitretadas a plasma e revestidas. Graças à maior capacidade de carga da mesa de solda ela é especialmente apropriada para a usinagem de componentes pesados.

Através da equipagem com grade diagonal, as possibilidades de fixação nesta mesa praticamente dobram.

PÉS DE MESA



Página 164
Pé básico

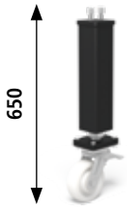

Página 168
Pé com rodízio e freio



Página 166
Pé com ajuste de altura



Página 169
Pé com ajuste de altura com rodízio e freio

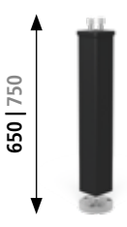

Página 170
Pé com ancoragem no piso

Alturas do pé em mm.
Os dados em preto são as alturas de pé padrão para a mesa acima ilustrada. As alturas de pé em cinza devem ser indicadas por pé sem preço adicional e na encomenda.

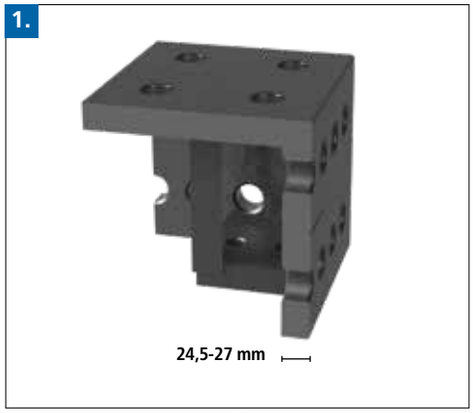

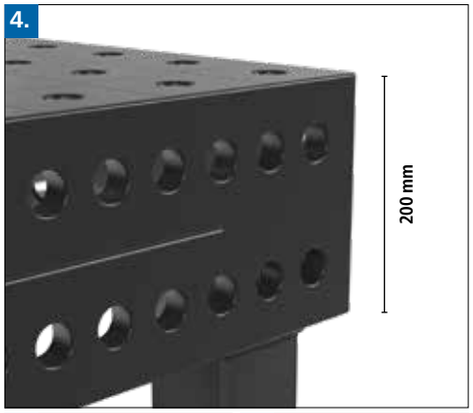

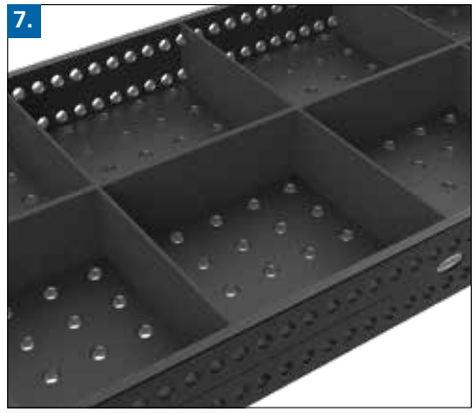



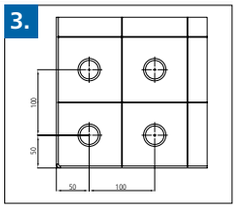



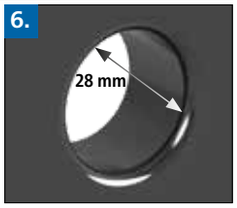





1. ESPESSURA DO MATERIAL

- cerca de 24,5 – 27 mm

2. MATERIAIS

Aço de alta qualidade S355J2+N,
nitretado a plasma, tratamento BAR*

DUREZA VICKERS

Dureza superficial: aprox. 450 – 750
Dureza de núcleo: aprox. 165 – 220

* A menor dureza do material Professional 750 significa um maior desgaste do produto.

3. DADOS

- Distância dos furos 100 mm
- Distância da grade 100 mm

4. ABA LATERAL

- Altura 200 mm
- furos adicionais permitem fixação paralela na grade de 50 mm

5. RAIOS DISPENDIOSOS

- Raios de 3 mm nas bordas superiores da mesa reduzem danos nos acessórios Sigmund e em componentes do cliente
- Raios de 6 mm nos cantos reduzem os riscos de ferimentos

6. FURO DE SISTEMA

- Ø 28,15 mm

Raio R3 nos furos na superfície da mesa:

- reduzem danos na mesa, acessórios Siegmund e componentes do cliente
- para a inserção mais fácil de parafusos e acessórios
- menor aderência de respingos de solda nas bordas dos furos
- menos danos nas bordas de furos ao movimentar componentes pesados
- grande chanfro no lado inferior da mesa para uma força de fixação ideal dos parafusos (ver a página 246)

7. NERVURAS

- na distância de cerca de 500 – 600 mm
- nervuras elevadas

8. PÉS DE MESA

- Tubo quadrado 90x90 mm
- Apoio de pé Ø 90 mm (torneado de material maciço)
- ajuste fino de 50 mm (Dados somente para pé básico)

9. CAPACIDADE DE CARGA

Capacidade de carga por pé 2.000 kg.
Carga total estática recomendada:
com 4 pés = 4.000 kg
com 6 pés = 6.000 kg
com 8 pés = 8.000 kg
valores para cargas uniformemente distribuídas.
(Dados somente para pé básico)

Matematicamente obtém-se valores das cargas totais consideravelmente maiores. As capacidades de carga admissíveis, no entanto, foram calculadas com reservas por motivos de segurança.

Caso sejam necessárias capacidades de carga maiores, favor contatar o fabricante.

Professional 750



Descrição:

A mesa Professional 750 tem uma disposição de furos horizontal / vertical no tampo da mesa e uma disposição de furos paralela na grade de 50 mm nas laterais. Os furos têm um diâmetro de 28 mm. A mesa tem uma espessura de material de cerca de 24,5-27 mm e é fabricada em aço de alta qualidade S355J2+N. Linhas de grade em distância de 100 mm facilitam a montagem do seu dispositivo.

As mesas de solda providos com escala como padrão.

A figura mostra a mesa na versão com grade diaginal.



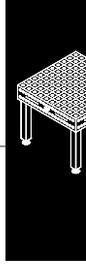

	Pés de mesa:	Comprimento: (a)	Largura: (b)	Altura: (c)	Peso:	Professional 750 Nitretado a plasma Grade de 100 mm	Professional 750 Nitretado a plasma Grade diagonal	Preço reduzido sem a nitretação a plasma
Professional 750 1000x1000x200 Nitretado a plasma com Pé básico 650 Altura de mesa 850	4	1000 mm	1000 mm	200 mm	aprox. 416 kg	2-280010.P ●	2-280010.PD ○	285110 ○
Professional 750 1200x800x200 Nitretado a plasma com Pé básico 650 Altura de mesa 850	4	1200 mm	800 mm	200 mm	aprox. 408 kg	2-280025.P ●	2-280025.PD ○	285125 ○
Professional 750 1200x1200x200 Nitretado a plasma com Pé básico 650 Altura de mesa 850	4	1200 mm	1200 mm	200 mm	aprox. 544 kg	2-280015.P ●	2-280015.PD ○	285115 ○
Professional 750 1500x1000x200 Nitretado a plasma com Pé básico 650 Altura de mesa 850	4	1500 mm	1000 mm	200 mm	aprox. 577 kg	2-280035.P ●	2-280035.PD ○	285135 ○
Professional 750 1500x1500x200 Nitretado a plasma com Pé básico 650 Altura de mesa 850	4	1500 mm	1500 mm	200 mm	aprox. 801 kg	2-280050.P ●	2-280050.PD ○	285150 ○
Professional 750 2000x1000x200 Nitretado a plasma com Pé básico 650 Altura de mesa 850	4	2000 mm	1000 mm	200 mm	aprox. 730 kg	2-280020.P ●	2-280020.PD ●	285120 ○
Professional 750 2000x1200x200 Nitretado a plasma com Pé básico 650 Altura de mesa 850	4	2000 mm	1200 mm	200 mm	aprox. 843 kg	2-280060.P ●	2-280060.PD ○	285160 ○
Professional 750 2000x2000x200 Nitretado a plasma com Pé básico 650 Altura de mesa 850	4	2000 mm	2000 mm	200 mm	aprox. 1299 kg	2-280045.P ●	2-280045.PD ○	285145 ○
Professional 750 2400x1200x200 Nitretado a plasma com Pé básico 650 Altura de mesa 850	4	2400 mm	1200 mm	200 mm	aprox. 986 kg	2-280030.P ●	2-280030.PD ●	285130 ○
Professional 750 3000x1500x200 Nitretado a plasma com Pé básico 650 Altura de mesa 850	6	3000 mm	1500 mm	200 mm	aprox. 1517 kg	2-280040.P ●	2-280040.PD ●	285140 ○
Professional 750 4000x2000x200 Nitretado a plasma com Pé básico 650 Altura de mesa 850	8	4000 mm	2000 mm	200 mm	aprox. 2501 kg	2-280055.P ●	2-280055.PD ○	285155 ○
Outros tamanhos mediante consulta								○

● = Artigo de estoque; ○ = Artigo é fabricado mediante pedido; Mais explicações na página 84

O preço adicional para uma mesa com outra variação de pé resulta da diferença do pé básico e o pé desejado.

Peso = Mesa + Pallet + Pé básico

Professional Extreme 8.7



Professional Extreme 8.7

Dureza da superfície até 850 Vickers!

As mesas Professional Extreme 8.7 são produzidas em aço-ferramenta especial e adcionalmente revestidas e tratadas com nitreção a plasma. Graças à sua elevada capacidade de carga, a mesa é especialmente adequada para a usinagem de peças muito pesadas. Através da equipagem com grade diagonal, as possibilidades de fixação nesta mesa praticamente dobram.

Você encontra o vídeo do produto também sob:

www.siegmund.com/V280020.X

PÉS DE MESA



Página 164
Pé básico

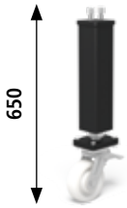

Página 168
Pé com rodízio e freio



Página 166
Pé com ajuste de altura



Página 169
Pé com ajuste de altura com rodízio e freio

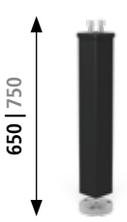

Página 170
Pé com ancoragem no piso

Alturas do pé em mm.
Os dados em preto são as alturas de pé padrão para a mesa acima ilustrada. As alturas de pé em cinza devem ser indicadas por pé sem preço adicional e na encomenda.

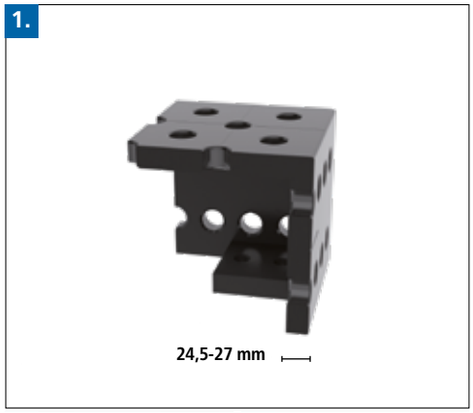

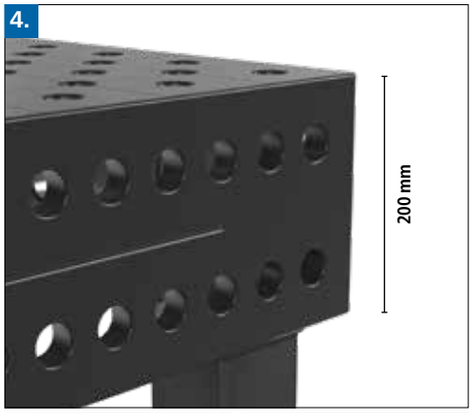

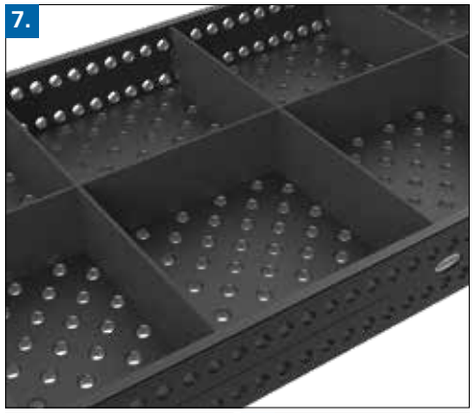



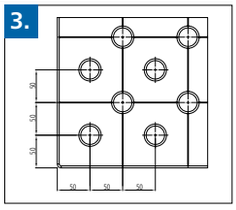



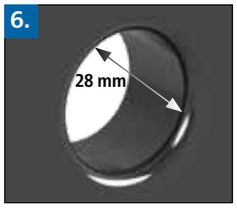





1. ESPESSURA DO MATERIAL

- cerca de 24,5 – 27 mm

2. MATERIAIS

Aço ferramenta X8.7 Temperado,
nitretado a plasma, tratamento BAR*

DUREZA VICKERS

Tampo da mesa:
Dureza da superfície: cerca de 450 – 850
Dureza base: cerca de 280 – 340

Aba lateral:
Dureza da superfície: cerca de 450 – 750
Dureza base: cerca de 165 – 220

* Como as abas laterais não são submetidas a grandes esforços, por razões de custo, elas são feitas ainda em aço S355J2+N.

3. DADOS

- Distância dos furos 100 mm
- Distância da grade 100 mm

4. ABA LATERAL

- Altura 200 mm
- furos adicionais permitem fixação paralela na grade de 50 mm

5. RAIOS DISPENDIOSOS

- Raios de 3 mm nas bordas superiores da mesa reduzem danos nos acessórios Sigmund e em componentes do cliente
- Raios de 6 mm nos cantos reduzem os riscos de ferimentos

6. FURO DE SISTEMA

- Ø 28,15 mm

Raio R3 nos furos na superfície da mesa:

- reduzem danos na mesa, acessórios Siegmund e componentes do cliente
- para a inserção mais fácil de parafusos e acessórios
- menor aderência de respingos de solda nas bordas dos furos
- menos danos nas bordas de furos ao movimentar componentes pesados
- grande chanfro no lado inferior da mesa para uma força de fixação ideal dos parafusos (ver a página 246)

7. NERVURAS

- na distância de cerca de 500 – 600 mm
- nervuras elevadas

8. PÉS DE MESA

- Tubo quadrado 90x90 mm
- Apoio de pé Ø 90 mm (torneado de material maciço)
- Pé 50 mm de ajuste fino (Dados somente para pé básico)

9. CAPACIDADE DE CARGA

Capacidade de carga por pé 2.000 kg.
Carga total estática recomendada:
com 4 pés = 4.000 kg
com 6 pés = 6.000 kg
com 8 pés = 8.000 kg
valores para cargas uniformemente distribuídas.
(Dados somente para pé básico)

Matematicamente obtém-se valores das cargas totais consideravelmente maiores. As capacidades de carga admissíveis, no entanto, foram calculadas com reservas por motivos de segurança.

Caso sejam necessárias capacidades de carga maiores, favor contatar o fabricante.

Professional Extreme 8.8



Professional Extreme 8.8

Dureza de superfície até 900 Vickers!

As mesas Professional Extreme 8.8 são produzidas em aço-ferramenta especial e adcionalmente revestidas e tratadas com nitreção a plasma. Devido à natureza extremamente forte da superfície, essas mesas têm uma grande resistência ao impacto e a corrosão. Graças à sua elevada capacidade de carga, a mesa é especialmente adequada para a usinagem de peças muito pesadas.

Através da equipagem com grade diagonal, as possibilidades de fixação nesta mesa praticamente dobram.



Você encontra o vídeo do produto também sob:

www.siegmund.com/VHardness

PÉS DE MESA

650 | 750

Página 164
Pé básico

650

Página 168
Pé com rodízio e freio

450-700 | 550-900

Página 166
Pé com ajuste de altura

550-750

Página 169
Pé com ajuste de altura com rodízio e freio

650 | 750

Página 170
Pé com ancoragem no piso

Alturas do pé em mm.
Os dados em preto são as alturas de pé padrão para a mesa acima ilustrada. As alturas de pé em cinza devem ser indicadas por pé sem preço adicional e na encomenda.

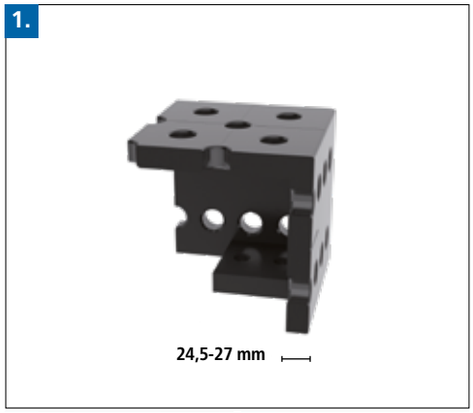

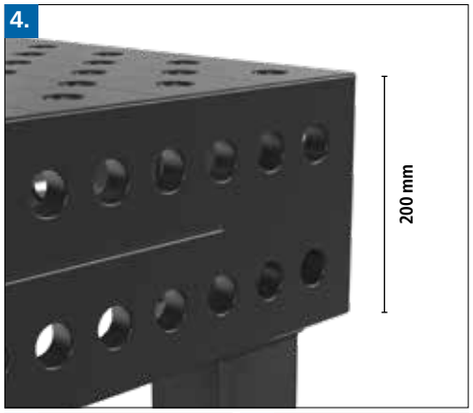

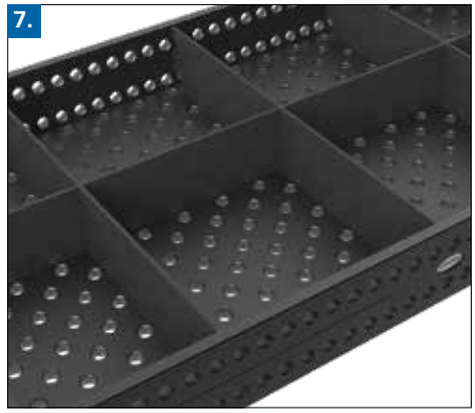



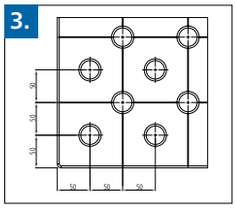



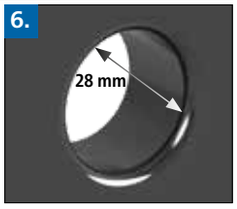





1. ESPESSURA DO MATERIAL

- cerca de 24,5 – 27 mm

2. MATERIAIS

Aço ferramenta X8.8 Temperado,
nitretado a plasma, tratamento BAR*

DUREZA VICKERS

Tampo da mesa:
Dureza de superfície: aprox. 500 – 900
Dureza de núcleo: aprox. 360 – 420

Lateral da mesa:
Dureza de superfície: aprox. 450 – 750
Dureza de núcleo: aprox. 165 – 220
opcional:
Dureza de superfície: aprox. 500-900
Dureza de núcleo: aprox. 360-420

* Como as abas laterais não são submetidas a grandes esforços, por razões de custo, elas são feitas ainda em aço S355J2+N.

3. DADOS

- Distância dos furos 100 mm
- Distância da grade 100 mm

4. ABA LATERAL

- Altura 200 mm
- furos adicionais permitem fixação paralela na grade de 50 mm

5. RAIOS DISPENDIOSOS

- Raios de 3 mm nas bordas superiores da mesa reduzem danos nos acessórios Sigmund e em componentes do cliente
- Raios de 6 mm nos cantos reduzem os riscos de ferimentos

6. FURO DE SISTEMA

- Ø 28,15 mm

Raio R3 nos furos na superfície da mesa:

- reduzem danos na mesa, acessórios Siegmund e componentes do cliente
- para a inserção mais fácil de parafusos e acessórios
- menor aderência de respingos de solda nas bordas dos furos
- menos danos nas bordas de furos ao movimentar componentes pesados
- grande chanfro no lado inferior da mesa para uma força de fixação ideal dos parafusos (ver a página 246)

7. NERVURAS

- na distância de cerca de 500 – 600 mm
- nervuras elevadas

8. PÉS DE MESA

- Tubo quadrado 90x90 mm
- Apoio de pé Ø 90 mm
  (torneado de material maciço)
- Pé 50 mm de ajuste fino
  (Dados somente para pé básico)

9. CAPACIDADE DE CARGA

Capacidade de carga por pé 2.000 kg.
Carga total estática recomendada:
com 4 pés = 4.000 kg
com 6 pés = 6.000 kg
com 8 pés = 8.000 kg
valores para cargas uniformemente distribuídas.
(Dados somente para pé básico)

Matematicamente obtém-se valores das cargas totais consideravelmente maiores. As capacidades de carga admissíveis, no entanto, foram calculadas com reservas por motivos de segurança.

Caso sejam necessárias capacidades de carga maiores, favor contatar o fabricante.

Professional Extreme 8.7 / Professional Extreme 8.8
1000x1000x200 mm



Descrição:

A mesa Professional Extreme 1000x1000x200 mm tem uma disposição de furos horizontal / vertical no tampo da mesa e uma disposição de furos com grade de 50 mm nas laterais. Os furos têm um diâmetro de 28 mm e a mesa uma espessura de material de cerca de 24,5-27 mm. O tampo da mesa é fabricado em aço-ferramenta com dupla têmpera e revestido. As laterais submetidas a pouco esforço continuam a ser fabricadas em aço S355J2+N a título de economia. Linhas de grade com distância de 100 mm facilitam a montagem do seu dispositivo.

As mesas de solda providos com escala como padrão.

Na página 162 você encontra uma visão geral com todas as informações sobre as diferentes variantes de pés de mesa.

Peso: aprox. 416 kg
Peso = Mesa + Pallet + Pé básico

A figura mostra a mesa Professional Extreme na versão com grade diaginal.

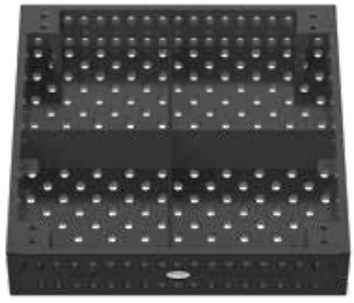

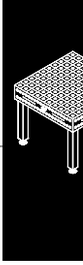

Professional Extreme 8.7 / Professional Extreme 8.8
1000x1000x200 mm

1000x1000x200 - Nitretado a plasma	Professional Extreme 8.7 - Grade de 100 mm	Professional Extreme 8.7 - Grade diagonal	Professional Extreme 8.8 - Grade de 100 mm	Professional Extreme 8.8 - Grade diagonal	Preço reduzido sem a nitretação a plasma
sem pés	2-280010.X7.T1 ●	2-280010.XD7.T1 ●	2-280010.X8.T1 ○	2-280010.XD8.T1 ○	2-285110 ○
com Pé básico 650 Altura de mesa 850	2-280010.X7 ●	2-280010.XD7 ●	2-280010.X8 ○	2-280010.XD8 ○	2-285110 ○

● = Artigo de estoque; ○ = Artigo é fabricado mediante pedido; Mais explicações na página 84

Modelos de pés para a mesa de solda Professional Extreme

Custo adicional Pé básico (ver a página 164) **Troca sem sobretaxa**	**Custo adicional Pé com rodízio e freio 650** (ver a página 168)	**Custo adicional Pé com ancoragem no piso 650** (ver a página 170)	**Custo adicional Pé com ancoragem no piso 750** (ver a página 170)	**Custo adicional Pé com ajuste de altura 550-900** (ver a página 166)	**Custo adicional Pé com ajuste de altura 450-700** (ver a página 166)	**Custo adicional Pé com ajuste de altura com rodízio e freio 550-750** (ver a página 169)
						
2-280857.XX	2-280876.XX	2-280874.XX	2-280875.XX	2-280877.XX	2-280878.XX	2-280879.XX

Equipamento especial para mesa de solda Professional Extreme

	Aba lateral		Superfície			
	Preço adicional Aba lateral com dupla têmpera (ver a página 104)	**Preço adicional Grade diagonal para aba lateral** (ver a página 82)	**Preço adicional grade de 50 mm** (ver a página 82)	**Preço adicional para grade diagonal Rosca M8 / M12 / M16** (ver a página 82)		
 Exemplo de Grade diagonal + Escala	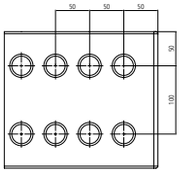	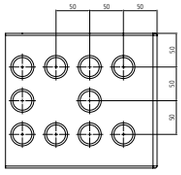	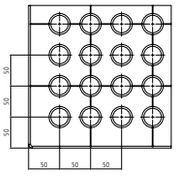	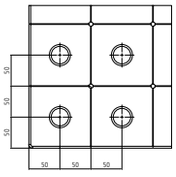 **M8**	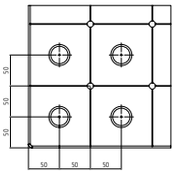 **M12**	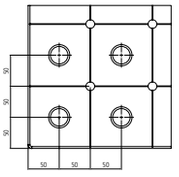 **M16**
Professional Extreme	2-286710.X	2-286610.X	2-286510.X	2-286110.X	2-286210.X	2-286310.X

Estruturas de conexão indicadas para esta dimensão de mesa podem ser encontradas na página: 370, plataformas de elevação podem ser consultadas na página 174.





Professional Extreme 8.7 / Professional Extreme 8.8
1200x800x200 mm



Descrição:

A mesa Professional Extreme 1200x800x200 mm tem uma disposição de furos horizontal / vertical no tampo da mesa e uma disposição de furos com grade de 50 mm nas laterais. Os furos têm um diâmetro de 28 mm e a mesa uma espessura de material de cerca de 24,5-27 mm. O tampo da mesa é fabricado em aço-ferramenta com dupla têmpera e revestido. As laterais submetidas a pouco esforço continuam a ser fabricadas em aço S355J2+N a título de economia. Linhas de grade com distância de 100 mm facilitam a montagem do seu dispositivo.

As mesas de solda providos com escala como padrão.

Na página 162 você encontra uma visão geral com todas as informações sobre as diferentes variantes de pés de mesa.

Peso: aprox. 408 kg
Peso = Mesa + Pallet + Pé básico

A figura mostra a mesa Professional Extreme na versão com grade diaginal.

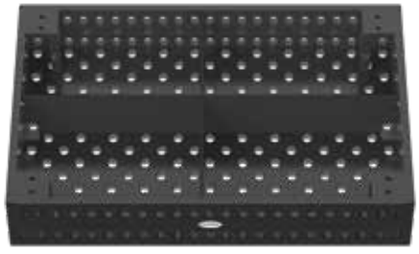

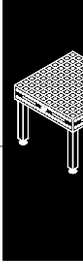

Professional Extreme 8.7 / Professional Extreme 8.8
1200x800x200 mm

1200x800x200 - Nitretado a plasma	Professional Extreme 8.7 - Grade de 100 mm	Professional Extreme 8.7 - Grade diagonal	Professional Extreme 8.8 - Grade de 100 mm	Professional Extreme 8.8 - Grade diagonal	Preço reduzido sem a nitretação a plasma
sem pés	2-280025.X7.T1 ○	2-280025.XD7.T1 ●	2-280025.X8.T1 ○	2-280025.XD8.T1 ○	2-285125 ○
com Pé básico 650 Altura de mesa 850	2-280025.X7 ○	2-280025.XD7 ●	2-280025.X8 ○	2-280025.XD8 ○	2-285125 ○

● = Artigo de estoque; ○ = Artigo é fabricado mediante pedido; Mais explicações na página 84

Modelos de pés para a mesa de solda Professional Extreme

Custo adicional Pé básico (ver a página 164) **Troca sem sobretaxa**	**Custo adicional Pé com rodízio e freio 650** (ver a página 168)	**Custo adicional Pé com ancoragem no piso 650** (ver a página 170)	**Custo adicional Pé com ancoragem no piso 750** (ver a página 170)	**Custo adicional Pé com ajuste de altura 550-900** (ver a página 166)	**Custo adicional Pé com ajuste de altura 450-700** (ver a página 166)	**Custo adicional Pé com ajuste de altura com rodízio e freio 550-750** (ver a página 169)
						
2-280857.XX	2-280876.XX	2-280874.XX	2-280875.XX	2-280877.XX	2-280878.XX	2-280879.XX

Equipamento especial para mesa de solda Professional Extreme

	Aba lateral		Superfície			
	Preço adicional Aba lateral com dupla têmpera (ver a página 104)	**Preço adicional Grade diagonal para aba lateral** (ver a página 82)	**Preço adicional grade de 50 mm** (ver a página 82)	**Preço adicional para grade diagonal Rosca M8 / M12 / M16** (ver a página 82)		
 Exemplo de Grade de 50 mm	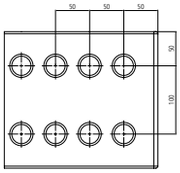	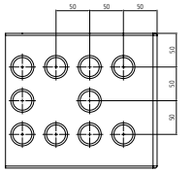	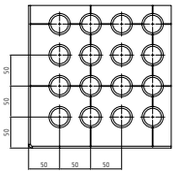	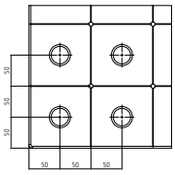 **M8**	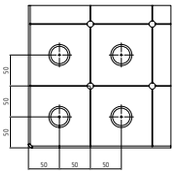 **M12**	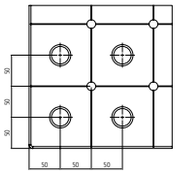 **M16**
Professional Extreme	2-286725.X	2-286625.X	2-286525.X	2-286125.X	2-286225.X	2-286325.X

Estruturas de conexão indicadas para esta dimensão de mesa podem ser encontradas na página: 370, plataformas de elevação podem ser consultadas na página 174.





Professional Extreme 8.7 / Professional Extreme 8.8
1200x1200x200 mm



Descrição:

A mesa Professional Extreme 1200x1200x200 mm tem uma disposição de furos horizontal / vertical no tampo da mesa e uma disposição de furos com grade de 50 mm nas laterais. Os furos têm um diâmetro de 28 mm e a mesa uma espessura de material de cerca de 24,5-27 mm. O tampo da mesa é fabricado em aço-ferramenta com dupla têmpera e revestido. As laterais submetidas a pouco esforço continuam a ser fabricadas em aço S355J2+N a título de economia. Linhas de grade com distância de 100 mm facilitam a montagem do seu dispositivo.

As mesas de solda providos com escala como padrão.

Na página 162 você encontra uma visão geral com todas as informações sobre as diferentes variantes de pés de mesa.

Peso: aprox. 544 kg
Peso = Mesa + Pallet + Pé básico

A figura mostra a mesa Professional Extreme na versão com grade diaginal.

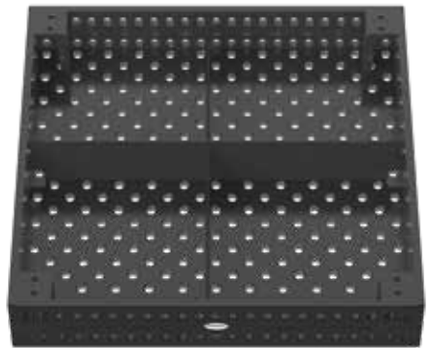

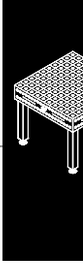

Professional Extreme 8.7 / Professional Extreme 8.8
1200x1200x200 mm

1200x1200x200 - Nitretado a plasma	Professional Extreme 8.7 - Grade de 100 mm	Professional Extreme 8.7 - Grade diagonal	Professional Extreme 8.8 - Grade de 100 mm	Professional Extreme 8.8 - Grade diagonal	Preço reduzido sem a nitretação a plasma
sem pés	2-280015.X7.T1 ●	2-280015.XD7.T1 ●	2-280015.X8.T1 ○	2-280015.XD8.T1 ○	2-285115 ○
com Pé básico 650 Altura de mesa 850	2-280015.X7 ●	2-280015.XD7 ●	2-280015.X8 ○	2-280015.XD8 ○	2-285115 ○

● = Artigo de estoque; ○ = Artigo é fabricado mediante pedido; Mais explicações na página 84

Modelos de pés para a mesa de solda Professional Extreme

Custo adicional Pé básico (ver a página 164) **Troca sem sobretaxa**	**Custo adicional Pé com rodízio e freio 650** (ver a página 168)	**Custo adicional Pé com ancoragem no piso 650** (ver a página 170)	**Custo adicional Pé com ancoragem no piso 750** (ver a página 170)	**Custo adicional Pé com ajuste de altura 550-900** (ver a página 166)	**Custo adicional Pé com ajuste de altura 450-700** (ver a página 166)	**Custo adicional Pé com ajuste de altura com rodízio e freio 550-750** (ver a página 169)
						
2-280857.XX	2-280876.XX	2-280874.XX	2-280875.XX	2-280877.XX	2-280878.XX	2-280879.XX

Equipamento especial para mesa de solda Professional Extreme

	Aba lateral		**Superfície**			
	Preço adicional Aba lateral com dupla têmpera (ver a página 104)	**Preço adicional Grade diagonal para aba lateral** (ver a página 82)	**Preço adicional grade de 50 mm** (ver a página 82)	**Preço adicional para grade diagonal Rosca M8 / M12 / M16** (ver a página 82)		
 Exemplo de escalonamento de coordenadas	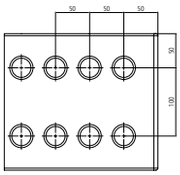	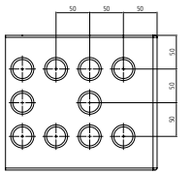	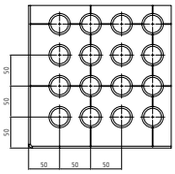	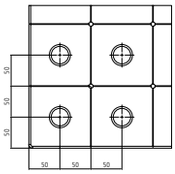 **M8**	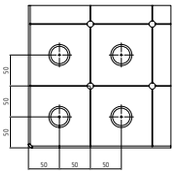 **M12**	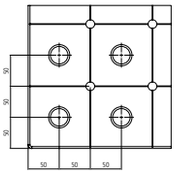 **M16**
Professional Extreme	2-286715.X	2-286615.X	2-286515.X	2-286115.X	2-286215.X	2-286315.X

Estruturas de conexão indicadas para esta dimensão de mesa podem ser encontradas na página: 370, plataformas de elevação podem ser consultadas na página 174.





Professional Extreme 8.7 / Professional Extreme 8.8
1500x1000x200 mm



Descrição:

A mesa Professional Extreme 1500x1000x200 mm tem uma disposição de furos horizontal / vertical no tampo da mesa e uma disposição de furos com grade de 50 mm nas laterais. Os furos têm um diâmetro de 28 mm e a mesa uma espessura de material de cerca de 24,5-27 mm. O tampo da mesa é fabricado em aço-ferramenta com dupla têmpera e revestido. As laterais submetidas a pouco esforço continuam a ser fabricadas em aço S355J2+N a título de economia. Linhas de grade com distância de 100 mm facilitam a montagem do seu dispositivo.

As mesas de solda providos com escala como padrão.

Na página 162 você encontra uma visão geral com todas as informações sobre as diferentes variantes de pés de mesa.

Peso: aprox. 577 kg
Peso = Mesa + Pallet + Pé básico

A figura mostra a mesa Professional Extreme na versão com grade diaginal.

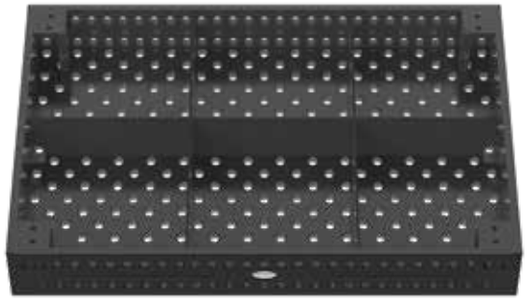

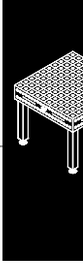

Professional Extreme 8.7 / Professional Extreme 8.8
1500x1000x200 mm

1500x1000x200 - Nitretado a plasma	Professional Extreme 8.7 - Grade de 100 mm	Professional Extreme 8.7 - Grade diagonal	Professional Extreme 8.8 - Grade de 100 mm	Professional Extreme 8.8 - Grade diagonal	Preço reduzido sem a nitretação a plasma
sem pés	2-280035.X7.T1 ●	2-280035.XD7.T1 ●	2-280035.X8.T1 ○	2-280035.XD8.T1 ○	2-285135 ○
com Pé básico 650 Altura de mesa 850	2-280035.X7 ●	2-280035.XD7 ●	2-280035.X8 ○	2-280035.XD8 ○	2-285135 ○

● = Artigo de estoque; ○ = Artigo é fabricado mediante pedido; Mais explicações na página 84

Modelos de pés para a mesa de solda Professional Extreme

Custo adicional Pé básico (ver a página 164) **Troca sem sobretaxa**	**Custo adicional Pé com rodízio e freio 650** (ver a página 168)	**Custo adicional Pé com ancoragem no piso 650** (ver a página 170)	**Custo adicional Pé com ancoragem no piso 750** (ver a página 170)	**Custo adicional Pé com ajuste de altura 550-900** (ver a página 166)	**Custo adicional Pé com ajuste de altura 450-700** (ver a página 166)	**Custo adicional Pé com ajuste de altura com rodízio e freio 550-750** (ver a página 169)
						
2-280857.XX	2-280876.XX	2-280874.XX	2-280875.XX	2-280877.XX	2-280878.XX	2-280879.XX

Equipamento especial para mesa de solda Professional Extreme



Exemplo de
Grade diagonal M8

	Aba lateral		**Superfície**			
	Preço adicional Aba lateral com dupla têmpera (ver a página 104)	**Preço adicional Grade diagonal para aba lateral** (ver a página 82)	**Preço adicional grade de 50 mm** (ver a página 82)	**Preço adicional para grade diagonal Rosca M8 / M12 / M16** (ver a página 82)		
	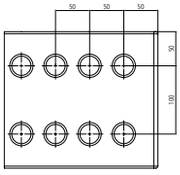	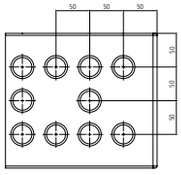	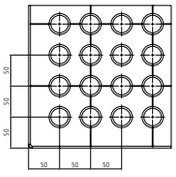	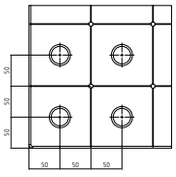 **M8**	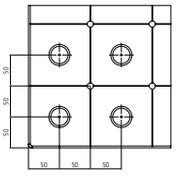 **M12**	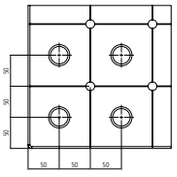 **M16**
Professional Extreme	2-286735.X	2-286635.X	2-286535.X	2-286135.X	2-286235.X	2-286335.X

Estruturas de conexão indicadas para esta dimensão de mesa podem ser encontradas na página: 370, plataformas de elevação podem ser consultadas na página 174.





Professional Extreme 8.7 / Professional Extreme 8.8
1500x1500x200 mm



Descrição:

A mesa Professional Extreme 1500x1500x200 mm tem uma disposição de furos horizontal / vertical no tampo da mesa e uma disposição de furos com grade de 50 mm nas laterais. Os furos têm um diâmetro de 28 mm e a mesa uma espessura de material de cerca de 24,5-27 mm. O tampo da mesa é fabricado em aço-ferramenta com dupla têmpera e revestido. As laterais submetidas a pouco esforço continuam a ser fabricadas em aço S355J2+N a título de economia. Linhas de grade com distância de 100 mm facilitam a montagem do seu dispositivo.

As mesas de solda providos com escala como padrão.

Na página 162 você encontra uma visão geral com todas as informações sobre as diferentes variantes de pés de mesa.

Peso: aprox. 801 kg
Peso = Mesa + Pallet + Pé básico

A figura mostra a mesa Professional Extreme na versão com grade diaginal.

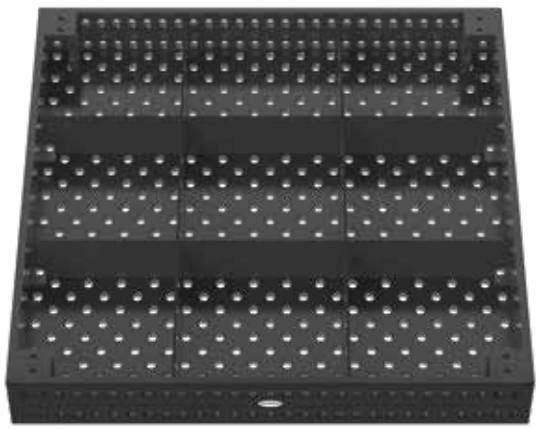

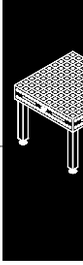

Professional Extreme 8.7 / Professional Extreme 8.8
1500x1500x200 mm

1500x1500x200 - Nitretado a plasma	Professional Extreme 8.7 - Grade de 100 mm	Professional Extreme 8.7 - Grade diagonal	Professional Extreme 8.8 - Grade de 100 mm	Professional Extreme 8.8 - Grade diagonal	Preço reduzido sem a nitretação a plasma
sem pés	2-280050.X7.T1 ●	2-280050.XD7.T1 ●	2-280050.X8.T1 ○	2-280050.XD8.T1 ○	2-285150 ○
com Pé básico 650 Altura de mesa 850	2-280050.X7 ●	2-280050.XD7 ●	2-280050.X8 ○	2-280050.XD8 ○	2-285150 ○

● = Artigo de estoque; ○ = Artigo é fabricado mediante pedido; Mais explicações na página 84

Modelos de pés para a mesa de solda Professional Extreme

Custo adicional Pé básico (ver a página 164) **Troca sem sobretaxa**	**Custo adicional Pé com rodízio e freio 650** (ver a página 168)	**Custo adicional Pé com ancoragem no piso 650** (ver a página 170)	**Custo adicional Pé com ancoragem no piso 750** (ver a página 170)	**Custo adicional Pé com ajuste de altura 550-900** (ver a página 166)	**Custo adicional Pé com ajuste de altura 450-700** (ver a página 166)	**Custo adicional Pé com ajuste de altura com rodízio e freio 550-750** (ver a página 169)
						
2-280857.XX	2-280876.XX	2-280874.XX	2-280875.XX	2-280877.XX	2-280878.XX	2-280879.XX

Equipamento especial para mesa de solda Professional Extreme

	Aba lateral		Superfície			
	Preço adicional Aba lateral com dupla têmpera (ver a página 104)	**Preço adicional Grade diagonal para aba lateral** (ver a página 82)	**Preço adicional grade de 50 mm** (ver a página 82)	**Preço adicional para grade diagonal Rosca M8 / M12 / M16** (ver a página 82)		
 Exemplo de Grade diagonal M12	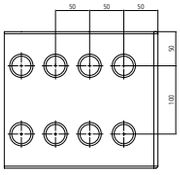	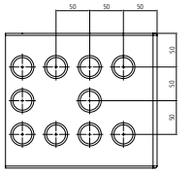	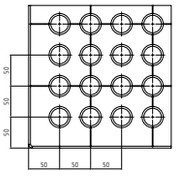	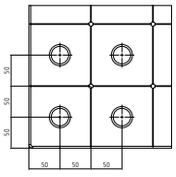 **M8**	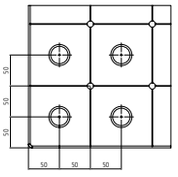 **M12**	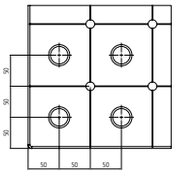 **M16**
Professional Extreme	2-286750.X	2-286650.X	2-286550.X	2-286150.X	2-286250.X	2-286350.X

Estruturas de conexão indicadas para esta dimensão de mesa podem ser encontradas na página: 370, plataformas de elevação podem ser consultadas na página 174.





Professional Extreme 8.7 / Professional Extreme 8.8
2000x1000x200 mm



Descrição:

A mesa Professional Extreme 2000x1000x200 mm tem uma disposição de furos horizontal / vertical no tampo da mesa e uma disposição de furos com grade de 50 mm nas laterais. Os furos têm um diâmetro de 28 mm e a mesa uma espessura de material de cerca de 24,5-27 mm. O tampo da mesa é fabricado em aço-ferramenta com dupla têmpera e revestido. As laterais submetidas a pouco esforço continuam a ser fabricadas em aço S355J2+N a título de economia. Linhas de grade com distância de 100 mm facilitam a montagem do seu dispositivo.

As mesas de solda providos com escala como padrão.

Na página 162 você encontra uma visão geral com todas as informações sobre as diferentes variantes de pés de mesa.

Peso: aprox. 730 kg
Peso = Mesa + Pallet + Pé básico

A figura mostra a mesa Professional Extreme na versão com grade diaginal.



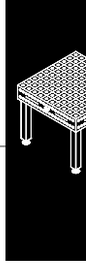

Professional Extreme 8.7 / Professional Extreme 8.8
2000x1000x200 mm

2000x1000x200 - Nitretado a plasma	Professional Extreme 8.7 - Grade de 100 mm	Professional Extreme 8.7 - Grade diagonal	Professional Extreme 8.8 - Grade de 100 mm	Professional Extreme 8.8 - Grade diagonal	Preço reduzido sem a nitretação a plasma
sem pés	2-280020.X7.T1 ●	2-280020.XD7.T1 ●	2-280020.X8.T1 ●	2-280020.XD8.T1 ●	2-285120 ○
com Pé básico 650 Altura de mesa 850	2-280020.X7 ●	2-280020.XD7 ●	2-280020.X8 ●	2-280020.XD8 ●	2-285120 ○

● = Artigo de estoque; ○ = Artigo é fabricado mediante pedido; Mais explicações na página 84

Modelos de pés para a mesa de solda Professional Extreme

Custo adicional Pé básico (ver a página 164) **Troca sem sobretaxa**	**Custo adicional Pé com rodízio e freio 650** (ver a página 168)	**Custo adicional Pé com ancoragem no piso 650** (ver a página 170)	**Custo adicional Pé com ancoragem no piso 750** (ver a página 170)	**Custo adicional Pé com ajuste de altura 550-900** (ver a página 166)	**Custo adicional Pé com ajuste de altura 450-700** (ver a página 166)	**Custo adicional Pé com ajuste de altura com rodízio e freio 550-750** (ver a página 169)
						
2-280857.XX	2-280876.XX	2-280874.XX	2-280875.XX	2-280877.XX	2-280878.XX	2-280879.XX

Equipamento especial para mesa de solda Professional Extreme



Exemplo de
Grade diagonal M16

	Aba lateral		Superfície			
	Preço adicional Aba lateral com dupla têmpera (ver a página 104)	**Preço adicional Grade diagonal para aba lateral** (ver a página 82)	**Preço adicional grade de 50 mm** (ver a página 82)	**Preço adicional para grade diagonal Rosca M8 / M12 / M16** (ver a página 82)		
	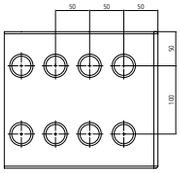	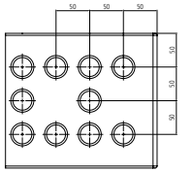	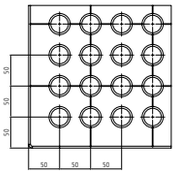	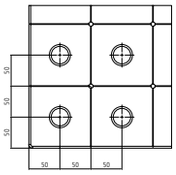 **M8**	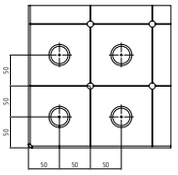 **M12**	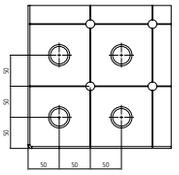 **M16**
Professional Extreme	2-286720.X	2-286620.X	2-286520.X	2-286120.X	2-286220.X	2-286320.X

Estruturas de conexão indicadas para esta dimensão de mesa podem ser encontradas na página: 370, plataformas de elevação podem ser consultadas na página 174.





Professional Extreme 8.7 / Professional Extreme 8.8
2000x1200x200 mm



Descrição:

A mesa Professional Extreme 2000x1200x200 mm tem uma disposição de furos horizontal / vertical no tampo da mesa e uma disposição de furos com grade de 50 mm nas laterais. Os furos têm um diâmetro de 28 mm e a mesa uma espessura de material de cerca de 24,5-27 mm. O tampo da mesa é fabricado em aço-ferramenta com dupla têmpera e revestido. As laterais submetidas a pouco esforço continuam a ser fabricadas em aço S355J2+N a título de economia. Linhas de grade com distância de 100 mm facilitam a montagem do seu dispositivo.

As mesas de solda providos com escala como padrão.

Na página 162 você encontra uma visão geral com todas as informações sobre as diferentes variantes de pés de mesa.

Peso: aprox. 843 kg
Peso = Mesa + Pallet + Pé básico

A figura mostra a mesa Professional Extreme na versão com grade diaginal.

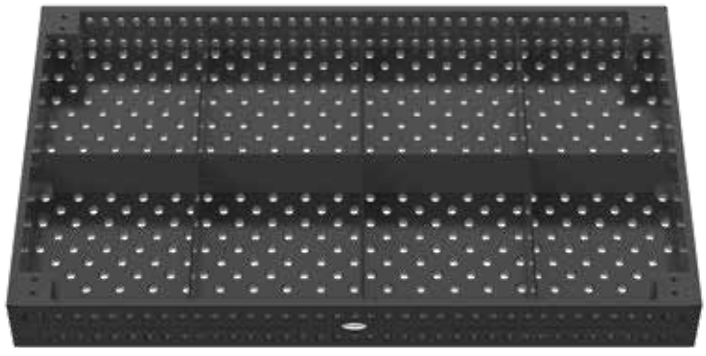

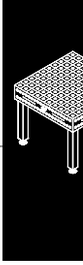

Professional Extreme 8.7 / Professional Extreme 8.8
2000x1200x200 mm

2000x1200x200 - Nitretado a plasma	Professional Extreme 8.7 - Grade de 100 mm	Professional Extreme 8.7 - Grade diagonal	Professional Extreme 8.8 - Grade de 100 mm	Professional Extreme 8.8 - Grade diagonal	Preço reduzido sem a nitretação a plasma
sem pés	2-280060.X7.T1 ○	2-280060.XD7.T1 ●	2-280060.X8.T1 ○	2-280060.XD8.T1 ○	2-285160 ○
com Pé básico 650 Altura de mesa 850	2-280060.X7 ○	2-280060.XD7 ●	2-280060.X8 ○	2-280060.XD8 ○	2-285160 ○

● = Artigo de estoque; ○ = Artigo é fabricado mediante pedido; Mais explicações na página 84

Modelos de pés para a mesa de solda Professional Extreme

Custo adicional Pé básico (ver a página 164) **Troca sem sobretaxa**	**Custo adicional Pé com rodízio e freio 650** (ver a página 168)	**Custo adicional Pé com ancoragem no piso 650** (ver a página 170)	**Custo adicional Pé com ancoragem no piso 750** (ver a página 170)	**Custo adicional Pé com ajuste de altura 550-900** (ver a página 166)	**Custo adicional Pé com ajuste de altura 450-700** (ver a página 166)	**Custo adicional Pé com ajuste de altura com rodízio e freio 550-750** (ver a página 169)
						
2-280857.XX	2-280876.XX	2-280874.XX	2-280875.XX	2-280877.XX	2-280878.XX	2-280879.XX

Equipamento especial para mesa de solda Professional Extreme

	Aba lateral		Superfície			
	Preço adicional Aba lateral com dupla têmpera (ver a página 104)	**Preço adicional Grade diagonal para aba lateral** (ver a página 82)	**Preço adicional grade de 50 mm** (ver a página 82)	**Preço adicional para grade diagonal Rosca M8 / M12 / M16** (ver a página 82)		
 Exemplo de Grade diagonal para aba lateral.	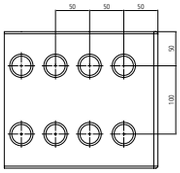	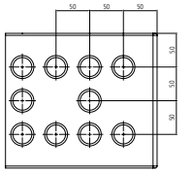	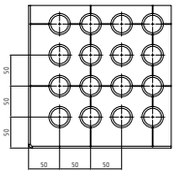	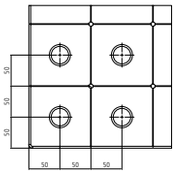 **M8**	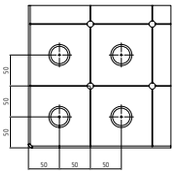 **M12**	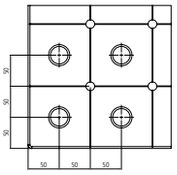 **M16**
Professional Extreme	2-286760.X	2-286660.X	2-286560.X	2-286160.X	2-286260.X	2-286360.X

Estruturas de conexão indicadas para esta dimensão de mesa podem ser encontradas na página: 370, plataformas de elevação podem ser consultadas na página 174.





Professional Extreme 8.7 / Professional Extreme 8.8
2000x2000x200 mm



Descrição:

A mesa Professional Extreme 2000x2000x200 mm tem uma disposição de furos horizontal / vertical no tampo da mesa e uma disposição de furos com grade de 50 mm nas laterais. Os furos têm um diâmetro de 28 mm e a mesa uma espessura de material de cerca de 24,5-27 mm. O tampo da mesa é fabricado em aço-ferramenta com dupla têmpera e revestido. As laterais submetidas a pouco esforço continuam a ser fabricadas em aço S355J2+N a título de economia. Linhas de grade com distância de 100 mm facilitam a montagem do seu dispositivo.

As mesas de solda providos com escala como padrão.

Na página 162 você encontra uma visão geral com todas as informações sobre as diferentes variantes de pés de mesa.

Peso: aprox. 1.299 kg
Peso = Mesa + Pallet + Pé básico

A figura mostra a mesa Professional Extreme na versão com grade diaginal.

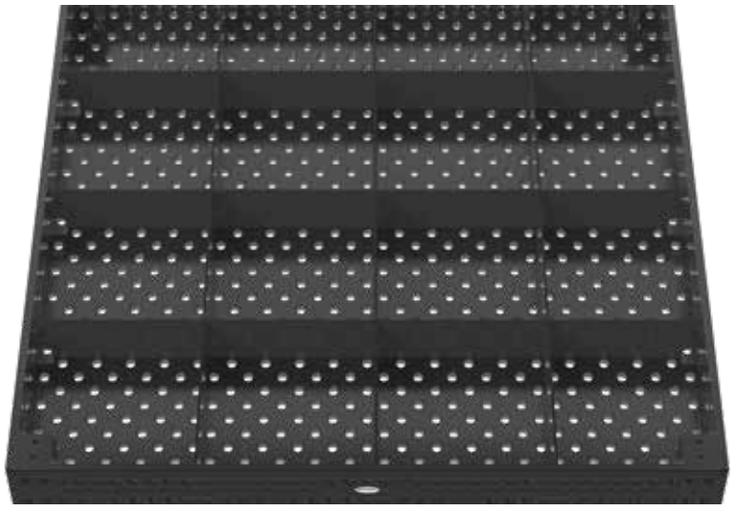

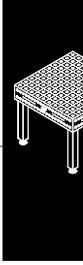

Professional Extreme 8.7 / Professional Extreme 8.8
2000x2000x200 mm

2000x2000x200 - Nitretado a plasma	Professional Extreme 8.7 - Grade de 100 mm	Professional Extreme 8.7 - Grade diagonal	Professional Extreme 8.8 - Grade de 100 mm	Professional Extreme 8.8 - Grade diagonal	Preço reduzido sem a nitretação a plasma
sem pés	2-280045.X7.T1 ○	2-280045.XD7.T1 ●	2-280045.X8.T1 ○	2-280045.XD8.T1 ○	2-285145 ○
com Pé básico 650 Altura de mesa 850	2-280045.X7 ○	2-280045.XD7 ●	2-280045.X8 ○	2-280045.XD8 ○	2-285145 ○

● = Artigo de estoque; ○ = Artigo é fabricado mediante pedido; Mais explicações na página 84

Modelos de pés para a mesa de solda Professional Extreme

Custo adicional Pé básico (ver a página 164) **Troca sem sobretaxa**	**Custo adicional Pé com rodízio e freio 650** (ver a página 168)	**Custo adicional Pé com ancoragem no piso 650** (ver a página 170)	**Custo adicional Pé com ancoragem no piso 750** (ver a página 170)	**Custo adicional Pé com ajuste de altura 550-900** (ver a página 166)	**Custo adicional Pé com ajuste de altura 450-700** (ver a página 166)	**Custo adicional Pé com ajuste de altura com rodízio e freio 550-750** (ver a página 169)
						
2-280857.XX	2-280876.XX	2-280874.XX	2-280875.XX	2-280877.XX	2-280878.XX	2-280879.XX

Equipamento especial para mesa de solda Professional Extreme

	Aba lateral		Superfície			
	Preço adicional Aba lateral com dupla têmpera (ver a página 104)	**Preço adicional Grade diagonal para aba lateral** (ver a página 82)	**Preço adicional grade de 50 mm** (ver a página 82)	**Preço adicional para grade diagonal Rosca M8 / M12 / M16** (ver a página 82)		
 Exemplo de Grade de 100 mm	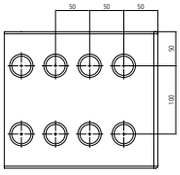	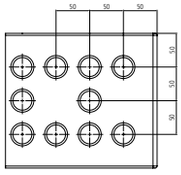	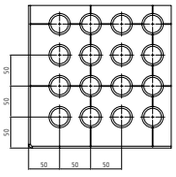	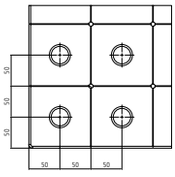 **M8**	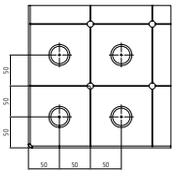 **M12**	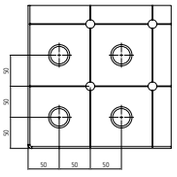 **M16**
Professional Extreme	2-286745.X	2-286645.X	2-286545.X	2-286145.X	2-286245.X	2-286345.X

Estruturas de conexão indicadas para esta dimensão de mesa podem ser encontradas na página: 370, plataformas de elevação podem ser consultadas na página 174.





Professional Extreme 8.7 / Professional Extreme 8.8
2400x1200x200 mm



Descrição:

A mesa Professional Extreme 2400x1200x200 mm tem uma disposição de furos horizontal / vertical no tampo da mesa e uma disposição de furos com grade de 50 mm nas laterais. Os furos têm um diâmetro de 28 mm e a mesa uma espessura de material de cerca de 24,5-27 mm. O tampo da mesa é fabricado em aço-ferramenta com dupla têmpera e revestido. As laterais submetidas a pouco esforço continuam a ser fabricadas em aço S355J2+N a título de economia. Linhas de grade com distância de 100 mm facilitam a montagem do seu dispositivo.

As mesas de solda providos com escala como padrão.

Na página 162 você encontra uma visão geral com todas as informações sobre as diferentes variantes de pés de mesa.

Peso: aprox. 986 kg
Peso = Mesa + Pallet + Pé básico

A figura mostra a mesa Professional Extreme na versão com grade diaginal.

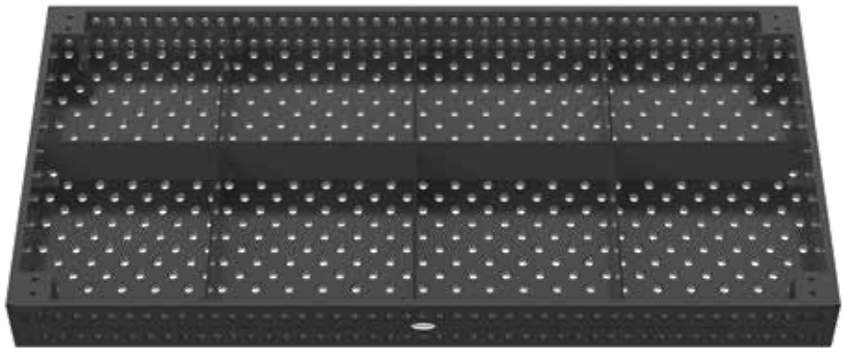

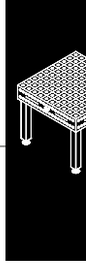

Professional Extreme 8.7 / Professional Extreme 8.8
2400x1200x200 mm

2400x1200x200 - Nitretado a plasma	Professional Extreme 8.7 - Grade de 100 mm	Professional Extreme 8.7 - Grade diagonal	Professional Extreme 8.8 - Grade de 100 mm	Professional Extreme 8.8 - Grade diagonal	Preço reduzido sem a nitretação a plasma
sem pés	2-280030.X7.T1 ●	2-280030.XD7.T1 ●	2-280030.X8.T1 ●	2-280030.XD8.T1 ●	2-285130 ○
com Pé básico 650 Altura de mesa 850	2-280030.X7 ●	2-280030.XD7 ●	2-280030.X8 ●	2-280030.XD8 ●	2-285130 ○

● = Artigo de estoque; ○ = Artigo é fabricado mediante pedido; Mais explicações na página 84

Modelos de pés para a mesa de solda Professional Extreme

Custo adicional Pé básico (ver a página 164) **Troca sem sobretaxa**	**Custo adicional Pé com rodízio e freio 650** (ver a página 168)	**Custo adicional Pé com ancoragem no piso 650** (ver a página 170)	**Custo adicional Pé com ancoragem no piso 750** (ver a página 170)	**Custo adicional Pé com ajuste de altura 550-900** (ver a página 166)	**Custo adicional Pé com ajuste de altura 450-700** (ver a página 166)	**Custo adicional Pé com ajuste de altura com rodízio e freio 550-750** (ver a página 169)
						
2-280857.XX	2-280876.XX	2-280874.XX	2-280875.XX	2-280877.XX	2-280878.XX	2-280879.XX

Equipamento especial para mesa de solda Professional Extreme

	Aba lateral		Superfície			
	Preço adicional Aba lateral com dupla têmpera (ver a página 104)	**Preço adicional Grade diagonal para aba lateral** (ver a página 82)	**Preço adicional grade de 50 mm** (ver a página 82)	**Preço adicional para grade diagonal Rosca M8 / M12 / M16** (ver a página 82)		
 Exemplo de Grade de 50 mm	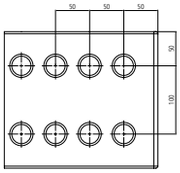	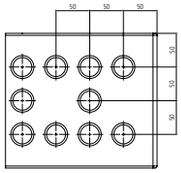	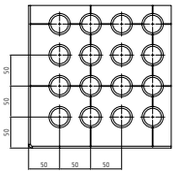	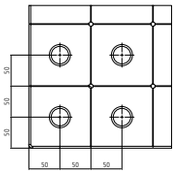 **M8**	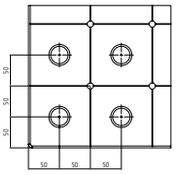 **M12**	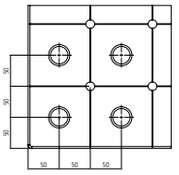 **M16**
Professional Extreme	2-286730.X	2-286630.X	2-286530.X	2-286130.X	2-286230.X	2-286330.X

Estruturas de conexão indicadas para esta dimensão de mesa podem ser encontradas na página: 370, plataformas de elevação podem ser consultadas na página 174.





Professional Extreme 8.7 / Professional Extreme 8.8
3000x1500x200 mm



Descrição:

A mesa Professional Extreme 3000x1500x200 mm tem uma disposição de furos horizontal / vertical no tampo da mesa e uma disposição de furos com grade de 50 mm nas laterais. Os furos têm um diâmetro de 28 mm e a mesa uma espessura de material de cerca de 24,5-27 mm. O tampo da mesa é fabricado em aço-ferramenta com dupla têmpera e revestido. As laterais submetidas a pouco esforço continuam a ser fabricadas em aço S355J2+N a título de economia. Linhas de grade com distância de 100 mm facilitam a montagem do seu dispositivo.

As mesas de solda providos com escala como padrão.

Na página 162 você encontra uma visão geral com todas as informações sobre as diferentes variantes de pés de mesa.

Peso: aprox. 1.517 kg
Peso = Mesa + Pallet + Pé básico

A figura mostra a mesa Professional Extreme na versão com grade diaginal.

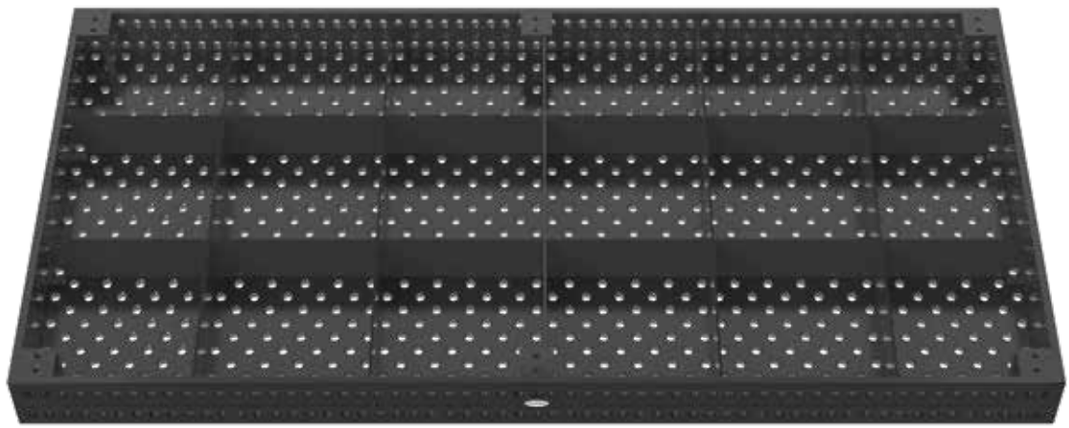

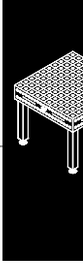

Professional Extreme 8.7 / Professional Extreme 8.8
3000x1500x200 mm

3000x1500x200 - Nitretado a plasma	Professional Extreme 8.7 - Grade de 100 mm	Professional Extreme 8.7 - Grade diagonal	Professional Extreme 8.8 - Grade de 100 mm	Professional Extreme 8.8 - Grade diagonal	Preço reduzido sem a nitretação a plasma
sem pés	2-280040.X7.T1 ●	2-280040.XD7.T1 ●	2-280040.X8.T1 ●	2-280040.XD8.T1 ●	2-285140 ○
com Pé básico 650 Altura de mesa 850	2-280040.X7 ●	2-280040.XD7 ●	2-280040.X8 ●	2-280040.XD8 ●	2-285140 ○

● = Artigo de estoque; ○ = Artigo é fabricado mediante pedido; Mais explicações na página 84

Modelos de pés para a mesa de solda Professional Extreme

Custo adicional Pé básico (ver a página 164) **Troca sem sobretaxa**	**Custo adicional Pé com ancoragem no piso 650** (ver a página 170)	**Custo adicional Pé com ancoragem no piso 750** (ver a página 170)	**Custo adicional Pé com ajuste de altura 550-900** (ver a página 166)	**Custo adicional Pé com ajuste de altura 450-700** (ver a página 166)
				
2-280857.XX	2-280874.XX	2-280875.XX	2-280877.XX	2-280878.XX

Equipamento especial para mesa de solda Professional Extreme



Exemplo de
Grade diagonal M8

	Aba lateral		Superfície			
	Preço adicional Aba lateral com dupla têmpera (ver a página 104)	**Preço adicional Grade diagonal para aba lateral** (ver a página 82)	**Preço adicional grade de 50 mm** (ver a página 82)	**Preço adicional para grade diagonal Rosca M8 / M12 / M16** (ver a página 82)		
	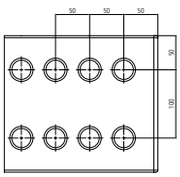	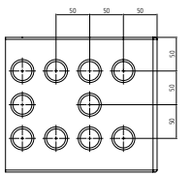	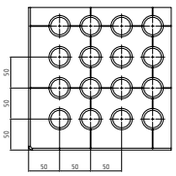	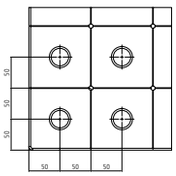 **M8**	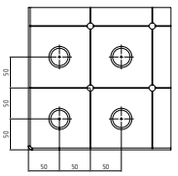 **M12**	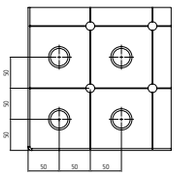 **M16**
Professional Extreme	2-286740.X	2-286640.X	2-286540.X	2-286140.X	2-286240.X	2-286340.X

Estruturas de conexão indicadas para esta dimensão de mesa podem ser encontradas na página: 370, plataformas de elevação podem ser consultadas na página 174.





Professional Extreme 8.7 / Professional Extreme 8.8
4000x2000x200 mm



Descrição:

A mesa Professional Extreme 4000x2000x200 mm tem uma disposição de furos horizontal / vertical no tampo da mesa e uma disposição de furos com grade de 50 mm nas laterais. Os furos têm um diâmetro de 28 mm e a mesa uma espessura de material de cerca de 24,5-27 mm. O tampo da mesa é fabricado em aço-ferramenta com dupla têmpera e revestido. As laterais submetidas a pouco esforço continuam a ser fabricadas em aço S355J2+N a título de economia. Linhas de grade com distância de 100 mm facilitam a montagem do seu dispositivo.

As mesas de solda providos com escala como padrão.

Na página 162 você encontra uma visão geral com todas as informações sobre as diferentes variantes de pés de mesa.

Peso: aprox. 2.501 kg
Peso = Mesa + Pallet + Pé básico

A figura mostra a mesa Professional Extreme na versão com grade diaginal.

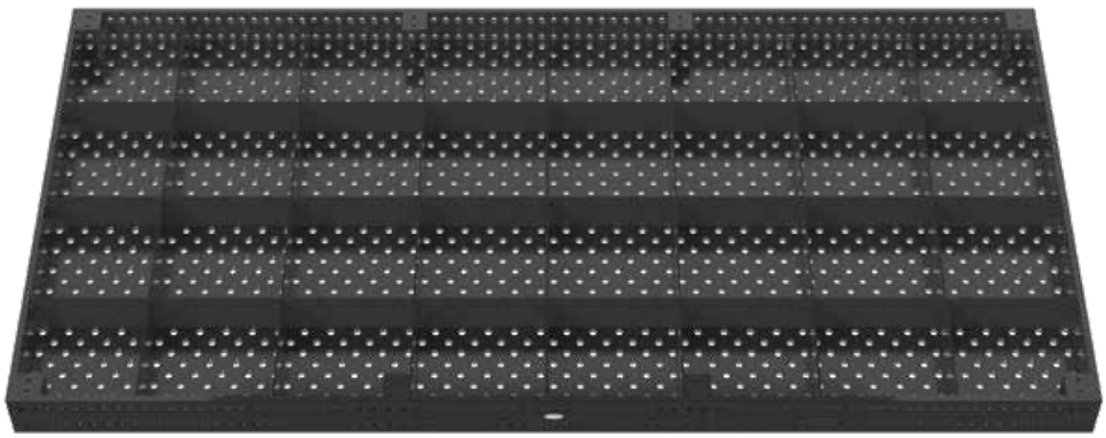

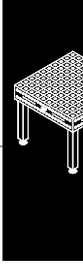

Professional Extreme 8.7 / Professional Extreme 8.8
4000x2000x200 mm

4000x2000x200 - Nitretado a plasma	Professional Extreme 8.7 - Grade de 100 mm	Professional Extreme 8.7 - Grade diagonal	Professional Extreme 8.8 - Grade de 100 mm	Professional Extreme 8.8 - Grade diagonal	Preço reduzido sem a nitretação a plasma
sem pés	2-280055.X7.T1 ●	2-280055.XD7.T1 ●	2-280055.X8.T1 ○	2-280055.XD8.T1 ○	2-285155 ○
com Pé básico 650 Altura de mesa 850	2-280055.X7 ●	2-280055.XD7 ●	2-280055.X8 ○	2-280055.XD8 ○	2-285155 ○

● = Artigo de estoque; ○ = Artigo é fabricado mediante pedido; Mais explicações na página 84

Modelos de pés para a mesa de solda Professional Extreme

Custo adicional Pé básico (ver a página 164) **Troca sem sobretaxa**	**Custo adicional Pé com ancoragem no piso 650** (ver a página 170)	**Custo adicional Pé com ancoragem no piso 750** (ver a página 170)	**Custo adicional Pé com ajuste de altura 550-900** (ver a página 166)	**Custo adicional Pé com ajuste de altura 450-700** (ver a página 166)
				
2-280857.XX	2-280874.XX	2-280875.XX	2-280877.XX	2-280878.XX

Equipamento especial para mesa de solda Professional Extreme

	Aba lateral		Superfície			
	Preço adicional Aba lateral com dupla têmpera (ver a página 104)	**Preço adicional Grade diagonal para aba lateral** (ver a página 82)	**Preço adicional grade de 50 mm** (ver a página 82)	**Preço adicional para grade diagonal Rosca M8 / M12 / M16** (ver a página 82)		
 Exemplo de Grade diagonal + Escala	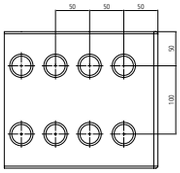	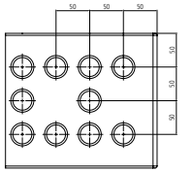	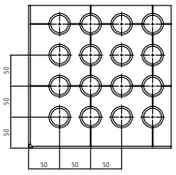	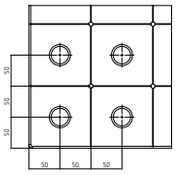 **M8**	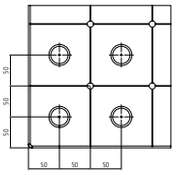 **M12**	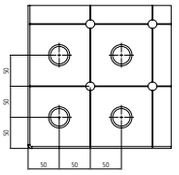 **M16**
Professional Extreme	2-286755.X	2-286655.X	2-286555.X	2-286155.X	2-286255.X	2-286355.X

Estruturas de conexão indicadas para esta dimensão de mesa podem ser encontradas na página: 370, plataformas de elevação podem ser consultadas na página 174.





Professional Extreme 8.7 / Professional Extreme 8.8 - Tamanhos especiais



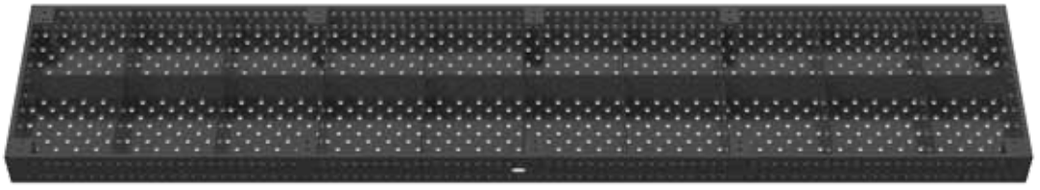

Descrição:

Selecione a partir de diferentes dimensões, no máximo 1400x3800 mm, ver a tabela ao lado.

Outros tamanhos e versões de material mediante consulta. Os preços dependem da quantidade.

Desconto:
a partir de 2 unidades: 5%
a partir de 5 unidades: 10%
a partir de 10 unidades: 15%

Na página 162 você encontra uma visão geral com todas as informações sobre as diferentes variantes de pés de mesa.

Equipamentos especiais para mesas de solda como escala, grade diagonal e escala, escalonamento de coordenadas, grade de 50 mm, ou grade diagonal com rosca M8 / M12 / M16 você recebe mediante consulta.

Artigo é fabricado mediante pedido.

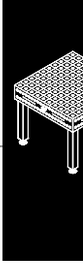

Professional Extreme 8.7 / Professional Extreme 8.8 - Tamanhos especiais

Dimensões	Professional Extreme 8.7	Professional Extreme 8.8
600 x 600	**N° de artigo** 2-910606.XD7	**N° de artigo** 2-910606.XD
600 x 800	**N° de artigo** 2-910608.XD7	**N° de artigo** 2-910608.XD
600 x 1000	**N° de artigo** 2-910610.XD7	**N° de artigo** 2-910610.XD
600 x 1400	**N° de artigo** 2-910614.XD7	**N° de artigo** 2-910614.XD
600 x 1600	**N° de artigo** 2-910616.XD7	**N° de artigo** 2-910616.XD
600 x 1800	**N° de artigo** 2-910618.XD7	**N° de artigo** 2-910618.XD
600 x 2000	**N° de artigo** 2-910620.XD7	**N° de artigo** 2-910620.XD
600 x 2200	**N° de artigo** 2-910622.XD7	**N° de artigo** 2-910622.XD
600 x 2400	**N° de artigo** 2-910624.XD7	**N° de artigo** 2-910624.XD
600 x 2600	**N° de artigo** 2-910626.XD7	**N° de artigo** 2-910626.XD
600 x 2800	**N° de artigo** 2-910628.XD7	**N° de artigo** 2-910628.XD
600 x 3000	**N° de artigo** 2-910630.XD7	**N° de artigo** 2-910630.XD
600 x 3200	**N° de artigo** 2-910632.XD7	**N° de artigo** 2-910632.XD
600 x 3400	**N° de artigo** 2-910634.XD7	**N° de artigo** 2-910634.XD
600 x 3600	**N° de artigo** 2-910636.XD7	**N° de artigo** 2-910636.XD
600 x 3800	**N° de artigo** 2-910638.XD7	**N° de artigo** 2-910638.XD
600 x 4000	**N° de artigo** 2-910640.XD7	**N° de artigo** 2-910640.XD
800 x 800	**N° de artigo** 2-910808.XD7	**N° de artigo** 2-910808.XD
800 x 1000	**N° de artigo** 2-910810.XD7	**N° de artigo** 2-910810.XD
800 x 1400	**N° de artigo** 2-910814.XD7	**N° de artigo** 2-910814.XD
800 x 1600	**N° de artigo** 2-910816.XD7	**N° de artigo** 2-910816.XD
800 x 1800	**N° de artigo** 2-910818.XD7	**N° de artigo** 2-910818.XD
800 x 2000	**N° de artigo** 2-910820.XD7	**N° de artigo** 2-910820.XD
800 x 2200	**N° de artigo** 2-910822.XD7	**N° de artigo** 2-910822.XD
800 x 2400	**N° de artigo** 2-910824.XD7	**N° de artigo** 2-910824.XD
800 x 2600	**N° de artigo** 2-910826.XD7	**N° de artigo** 2-910826.XD
800 x 2800	**N° de artigo** 2-910828.XD7	**N° de artigo** 2-910828.XD
800 x 3000	**N° de artigo** 2-910830.XD7	**N° de artigo** 2-910830.XD
800 x 3200	**N° de artigo** 2-910832.XD7	**N° de artigo** 2-910832.XD
800 x 3400	**N° de artigo** 2-910834.XD7	**N° de artigo** 2-910834.XD
800 x 3600	**N° de artigo** 2-910836.XD7	**N° de artigo** 2-910836.XD
800 x 3800	**N° de artigo** 2-910838.XD7	**N° de artigo** 2-910838.XD
800 x 4000	**N° de artigo** 2-910840.XD7	**N° de artigo** 2-910840.XD
1000 x 1200	**N° de artigo** 2-911012.XD7	**N° de artigo** 2-911012.XD
1000 x 1400	**N° de artigo** 2-911014.XD7	**N° de artigo** 2-911014.XD
1000 x 1600	**N° de artigo** 2-911016.XD7	**N° de artigo** 2-911016.XD
1000 x 1800	**N° de artigo** 2-911018.XD7	**N° de artigo** 2-911018.XD
1000 x 2200	**N° de artigo** 2-911022.XD7	**N° de artigo** 2-911022.XD
1000 x 2400	**N° de artigo** 2-911024.XD7	**N° de artigo** 2-911024.XD
1000 x 2600	**N° de artigo** 2-911026.XD7	**N° de artigo** 2-911026.XD
1000 x 2800	**N° de artigo** 2-911028.XD7	**N° de artigo** 2-911028.XD
1000 x 3000	**N° de artigo** 2-911030.XD7	**N° de artigo** 2-911030.XD
1000 x 3200	**N° de artigo** 2-911032.XD7	**N° de artigo** 2-911032.XD
1000 x 3400	**N° de artigo** 2-911034.XD7	**N° de artigo** 2-911034.XD
1000 x 3600	**N° de artigo** 2-911036.XD7	**N° de artigo** 2-911036.XD
1000 x 3800	**N° de artigo** 2-911038.XD7	**N° de artigo** 2-911038.XD
1000 x 4000	**N° de artigo** 2-911040.XD7	**N° de artigo** 2-911040.XD
1200 x 1400	**N° de artigo** 2-911214.XD7	**N° de artigo** 2-911214.XD
1200 x 1600	**N° de artigo** 2-911216.XD7	**N° de artigo** 2-911216.XD
1200 x 1800	**N° de artigo** 2-911218.XD7	**N° de artigo** 2-911218.XD
1200 x 2200	**N° de artigo** 2-911222.XD7	**N° de artigo** 2-911222.XD
1200 x 2600	**N° de artigo** 2-911226.XD7	**N° de artigo** 2-911226.XD
1200 x 2800	**N° de artigo** 2-911228.XD7	**N° de artigo** 2-911228.XD
1200 x 3000	**N° de artigo** 2-911230.XD7	**N° de artigo** 2-911230.XD
1200 x 3200	**N° de artigo** 2-911232.XD7	**N° de artigo** 2-911232.XD
1200 x 3400	**N° de artigo** 2-911234.XD7	**N° de artigo** 2-911234.XD
1200 x 3600	**N° de artigo** 2-911236.XD7	**N° de artigo** 2-911236.XD
1200 x 3800	**N° de artigo** 2-911238.XD7	**N° de artigo** 2-911238.XD
1200 x 4000	**N° de artigo** 2-911240.XD7	**N° de artigo** 2-911240.XD
1400 x 1400	**N° de artigo** 2-911414.XD7	**N° de artigo** 2-911414.XD
1400 x 1600	**N° de artigo** 2-911416.XD7	**N° de artigo** 2-911416.XD
1400 x 1800	**N° de artigo** 2-911418.XD7	**N° de artigo** 2-911418.XD
1400 x 2000	**N° de artigo** 2-911420.XD7	**N° de artigo** 2-911420.XD
1400 x 2200	**N° de artigo** 2-911422.XD7	**N° de artigo** 2-911422.XD
1400 x 2400	**N° de artigo** 2-911424.XD7	**N° de artigo** 2-911424.XD
1400 x 2600	**N° de artigo** 2-911426.XD7	**N° de artigo** 2-911426.XD
1400 x 2800	**N° de artigo** 2-911428.XD7	**N° de artigo** 2-911428.XD
1400 x 3000	**N° de artigo** 2-911430.XD7	**N° de artigo** 2-911430.XD
1400 x 3200	**N° de artigo** 2-911432.XD7	**N° de artigo** 2-911432.XD
1400 x 3400	**N° de artigo** 2-911434.XD7	**N° de artigo** 2-911434.XD
1400 x 3600	**N° de artigo** 2-911436.XD7	**N° de artigo** 2-911436.XD
1400 x 3800	**N° de artigo** 2-911438.XD7	**N° de artigo** 2-911438.XD

Chapa perfurada de alumínio

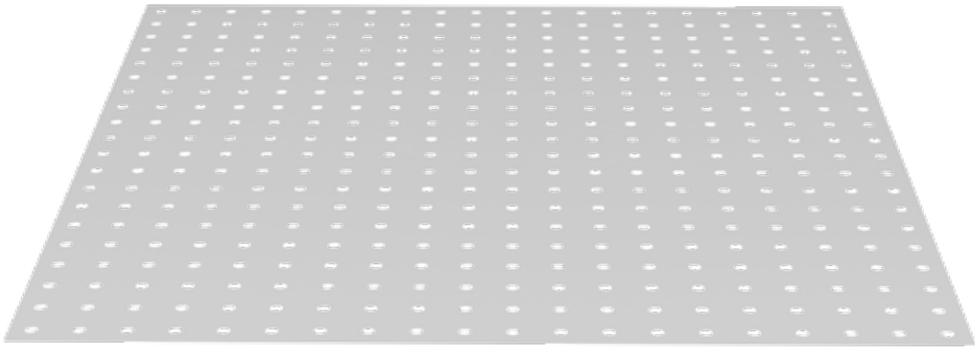

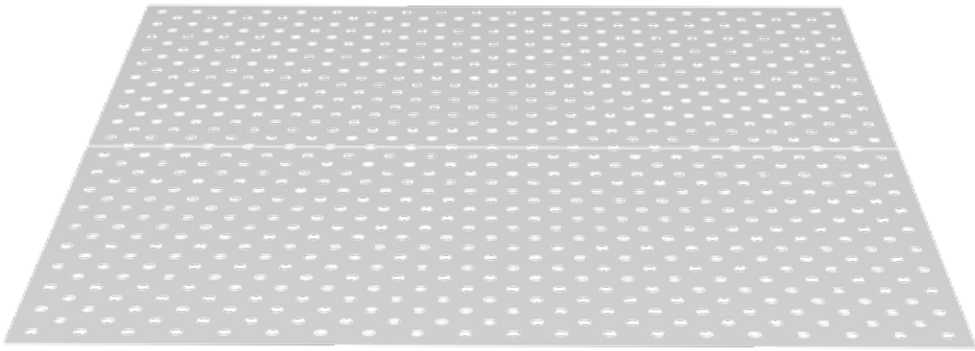

Descrição:

A chapa perfurada de alumínio foi desenvolvida especialmente para a usinagem de aço inoxidável, para separar ferro e aço inoxidável. Através do padrão de furos correspondente com a mesa resulta um apoio exato. Mediante consulta pode ser fornecida uma versão em aço inoxidável ou com linhas de grade.

Para economizar custos de transporte, recomendamos o fornecimento da chapa perfurada de alumínio junto com a mesa.

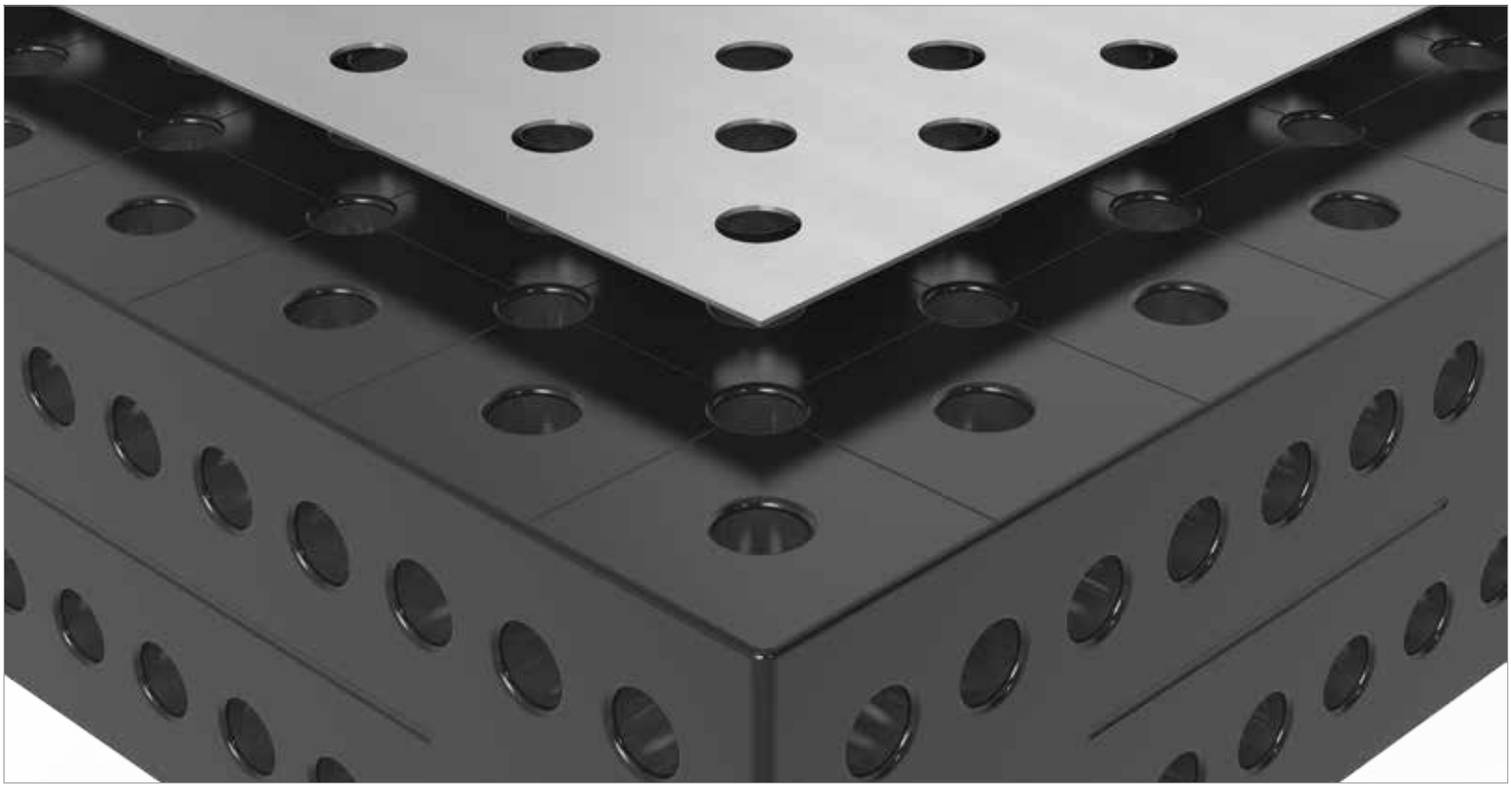

	Comprimento: (a)	Largura: (b)	Altura: (c)	Peso:	Distância da grade 100 mm	Grade diagonal
Chapa perfurada de alumínio para mesa 280010	994 mm	994 mm	2 mm	aprox. 5,00 kg	2-280200 ●	2-280200.D ●
Chapa perfurada de alumínio para mesa 280025	1194 mm	794 mm	2 mm	aprox. 4,80 kg	2-280202 ●	2-280202.D ●
Chapa perfurada de alumínio para mesa 280015	1194 mm	1194 mm	2 mm	aprox. 7,30 kg	2-280204 ●	2-280204.D ●
Chapa perfurada de alumínio para mesa 280035	1494 mm	994 mm	2 mm	aprox. 7,50 kg	2-280206 ●	2-280206.D ●
Chapa perfurada de alumínio para mesa 280050	1494 mm	1494 mm	2 mm	aprox. 11 kg	2-280207 ●	2-280207.D ●
Chapa perfurada de alumínio para mesa 280020	1994 mm	994 mm	2 mm	aprox. 10 kg	2-280201 ●	2-280201.D ●
Chapa perfurada de alumínio para mesa 280060	994 mm	1194 mm	2 mm	aprox. 6,00 kg	2-280208 ●	2-280208.D ●
Chapa perfurada de alumínio para mesa 280060 (2x 280208 / 280208.D)				aprox. 12 kg	2-280208.2 ●	2-280208.D.2 ●
Chapa perfurada de alumínio para mesa 280045 (2x 280201 / 280201.D)				aprox. 20 kg	2-280201.2 ●	2-280201.D.2 ●
Chapa perfurada de alumínio para mesa 280030 (2x 280204 / 280204.D)				aprox. 15 kg	2-280204.2 ●	2-280204.D.2 ●
Chapa perfurada de alumínio para mesa 280040 (2x 280207 / 280207.D)				aprox. 23 kg	2-280207.2 ●	2-280207.D.2 ●
Chapa perfurada de alumínio para mesa 280055 (4x 280201 / 280201.D)				aprox. 40 kg	2-280201.4 ●	2-280201.D.4 ●
Chapa perfurada de alumínio para mesa 280040 (3x 280206 / 280206.D)				aprox. 23 kg	2-280206.3 ●	2-280206.D.3 ●

● = Artigo de estoque; ○ = Artigo é fabricado mediante pedido; Mais explicações na página 84

Mesa com ranhuras T

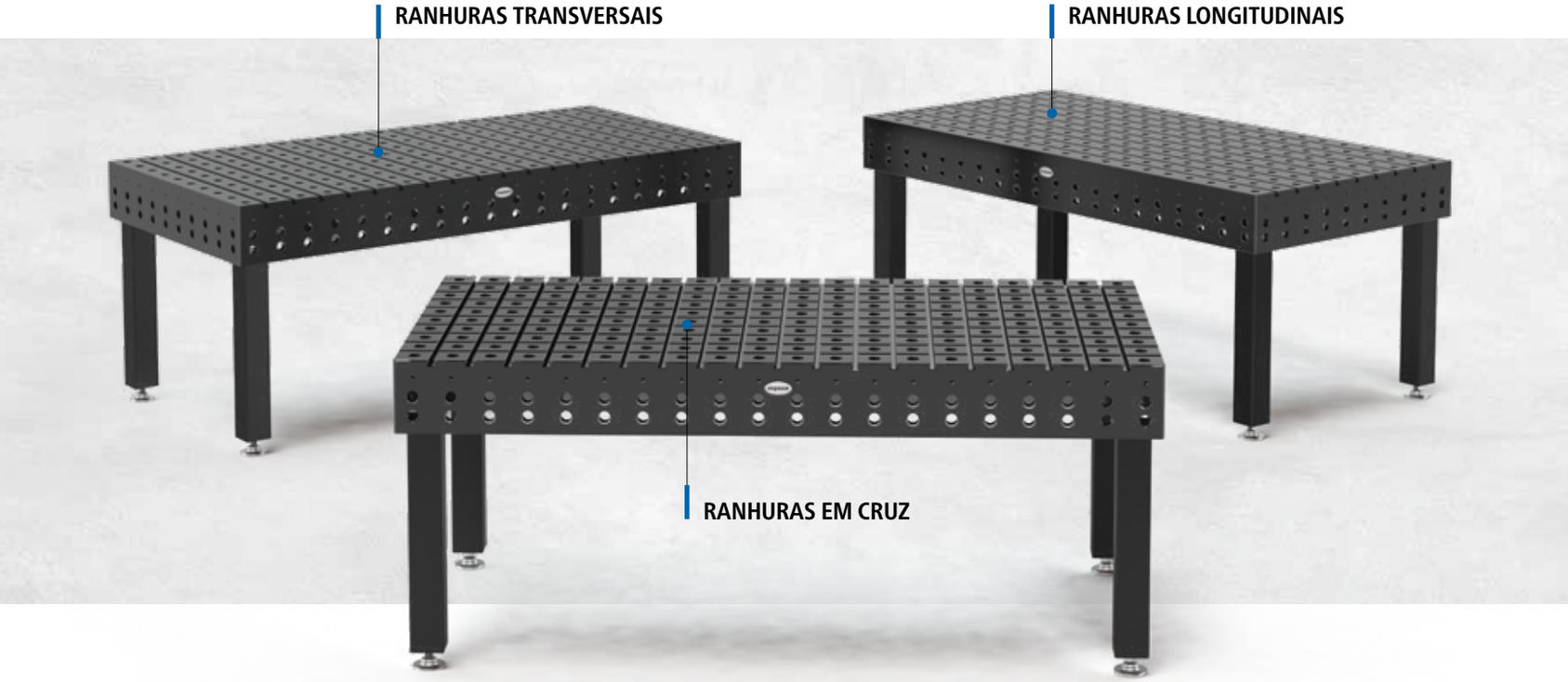

Mesa com ranhuras T

As mesas com ranhuras T são feitas em aço de alta qualidade S355J2+N e em seguida submetidas a um processo termoquímico de nitretação a plasma. Subsequentemente, a mesa recebe mais um tratamento termoquímico, tornando-a mais resistente à corrosão. Ao mesmo tempo a capacidade de carga da mesa é aumentada.

As mesas estão disponíveis na versão com ranhuras em cruz, ranhuras longitudinais ou ranhuras transversais. A pedido, a mesa também pode ser fornecida sem furos.

Você encontra o vídeo do produto também sob:

www.siegmund.com/V280020.PN

PÉS DE MESA



Página 164
Pé básico



reddot design award
winner 2012

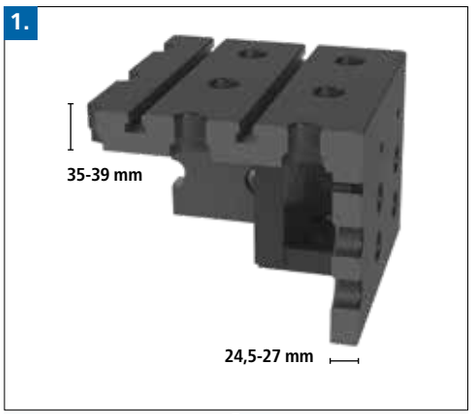

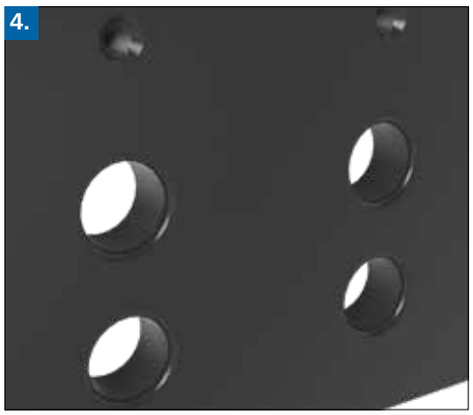

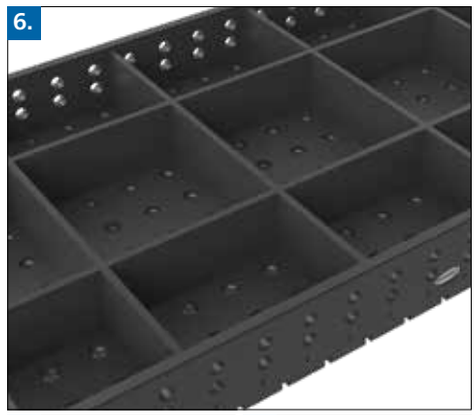

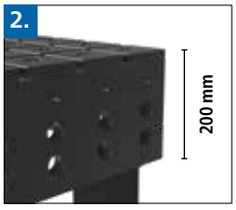

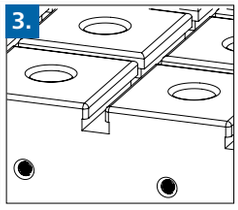









1. ESPESSURA DO MATERIAL

- cerca de 35 – 39 mm / 24,5 – 27 mm

2. RANHURAS

Alterações disponíveis mediante preço adicional:

- distâncias das ranhuras (padrão 100 mm)
- tamanho das ranhuras (padrão 12 mm)

3. ABA LATERAL

- Altura 200 mm

4. FURO DE SISTEMA

Raio R3 nos furos na superfície da mesa:

- reduzem danos na mesa, acessórios Siegmund e componentes do cliente
- para a inserção mais fácil de parafusos e acessórios
- menor aderência de respingos de solda nas bordas dos furos
- menos danos nas bordas de furos ao movimentar componentes pesados
- grande chanfro no lado inferior da mesa para uma força de fixação ideal dos parafusos (ver a página 246)

5. FURO ROSCADO

Alterações disponíveis mediante preço adicional:

- distâncias dos furos roscados (Padrão 100 mm)
- tamanhos dos furos roscados (Padrão M10)
- roscas adicionais no lado superior (M8 / M10 / M12 / M16)

Sob solicitação você recebe a mesa com ranhuras T sem furos.

6. NERVURAS

- na distância de cerca de 300-400 mm
- nervuras elevadas

7. ACESSÓRIOS

Para a mesa de ranhuras estão disponíveis acessórios especiais como pinos roscados, buchas roscadas e porcas T. E é claro que você também pode usar todos os demais acessórios Siegmund do sistema 28.

8. CAPACIDADE DE CARGA

Capacidade de carga por pé 2.000 kg.
Carga total estática recomendada:
com 4 pés = 4.000 kg
com 6 pés = 6.000 kg
com 8 pés = 8.000 kg
valores para cargas uniformemente distribuídas.
(Dados somente para pé básico)

Matematicamente obtém-se valores das cargas totais consideravelmente maiores. As capacidades de carga admissíveis, no entanto, foram calculadas com reservas por motivos de segurança.

Caso sejam necessárias capacidades de carga maiores, favor contatar o fabricante.

Todas as vantagens das mesas de solda Professional Extreme 8.7 também estão presentes nas mesas de ranhuras. Favor ver a página 103, itens 2, 3, 5, 6, 8 e 9.

Mesa com ranhuras T com ranhuras em cruz



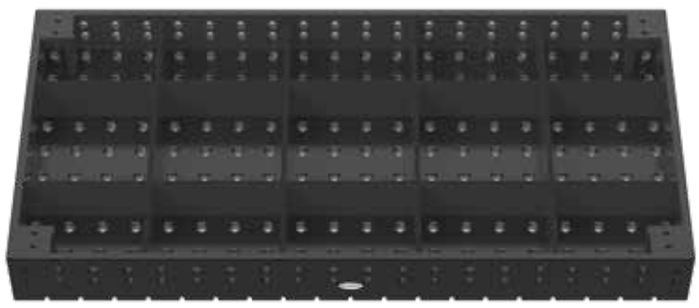

Descrição:

A nova mesa com ranhuras T tem uma disposição de furos horizontal / vertical no tampo da mesa e umauma disposição de furos paralela com grade de 100 mm nas laterais. Além disso, ela dispõe de ranhuras em cruz e furos roscados M10 na aba lateral.

Graças às ranhuras em cruz na distância de 100 mm você pode fixar componentes com furo oblongo em qualquer posição desejada. Para isto são necessárias buchas de fixação com rosca e porcas T, que são descritas detalhadamente na pág. 140.

Recomendamos usar a mesa com ranhuras T para trabalhos "limpos" ou aplicar processos de solda sem respingos, devido à dificuldade de limpeza das ranhuras em cruz.

Sob solicitação você recebe a mesa com ranhuras T sem furos.

Alterações disponíveis mediante preço adicional:

- distâncias das ranhuras (Standard 100 mm)
- tamanho das ranhuras (Standard 12 mm)
- distâncias dos furos roscados (Standard 100 mm)
- roscas adicionais no lado superior
- tamanhos dos furos roscados (Standard M10)

Na página 162 você encontra uma visão geral com todas as informações sobre as diferentes variantes de pés de mesa.

Sob www.siegmund.com você encontra figuras para todo tamanho de produto.



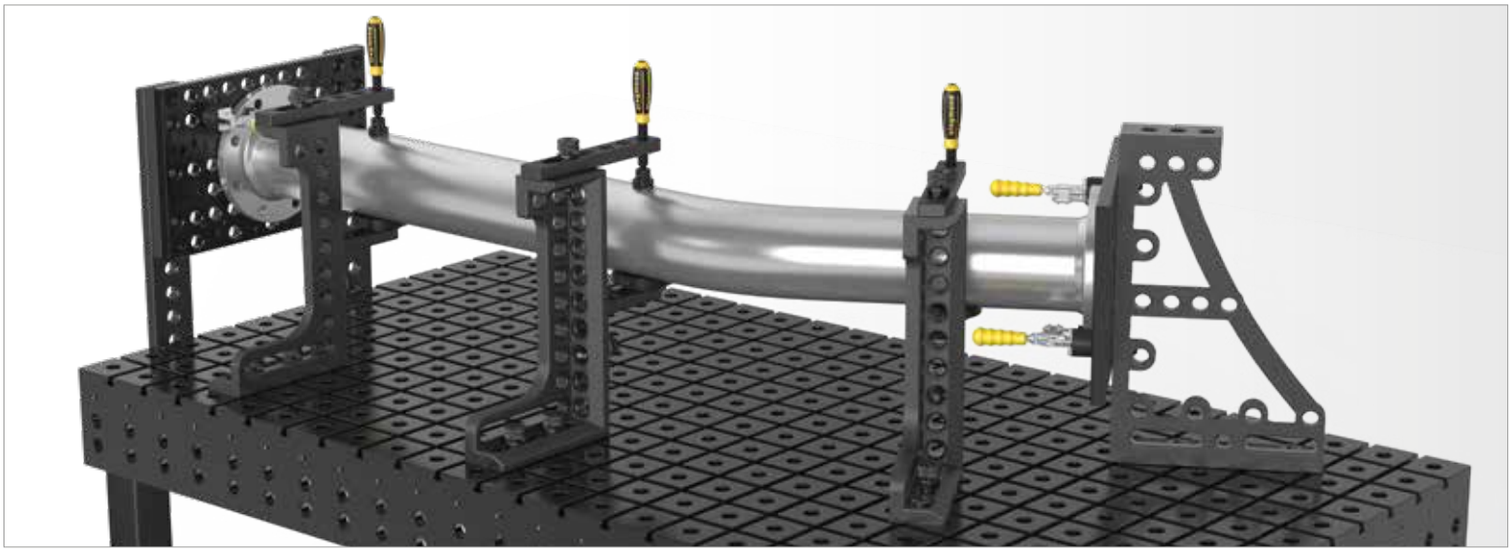

	Pés de mesa:	Comprimento: (a)	Largura: (b)	Altura: (c)	Peso:	Mesa com ranhuras T com ranhuras em cruz Nitretado a plasma	
Mesa com ranhuras T 1000x1000x200 Nitretado a plasma com ranhuras em cruz com Pé básico 650 Altura de mesa 850	4	1000 mm	1000 mm	200 mm	aprox. 520 kg	2-280010.PN	○
Mesa com ranhuras T 1200x800x200 Nitretado a plasma com ranhuras em cruz com Pé básico 650 Altura de mesa 850	4	1200 mm	800 mm	200 mm	aprox. 488 kg	2-280025.PN	○
Mesa com ranhuras T 1200x1200x200 Nitretado a plasma com ranhuras em cruz com Pé básico 650 Altura de mesa 850	4	1200 mm	1200 mm	200 mm	aprox. 725 kg	2-280015.PN	○
Mesa com ranhuras T 1500x1000x200 Nitretado a plasma com ranhuras em cruz com Pé básico 650 Altura de mesa 850	4	1500 mm	1000 mm	200 mm	aprox. 728 kg	2-280035.PN	○
Mesa com ranhuras T 1500x1500x200 Nitretado a plasma com ranhuras em cruz com Pé básico 650 Altura de mesa 850	4	1500 mm	1500 mm	200 mm	aprox. 1026 kg	2-280050.PN	○
Mesa com ranhuras T 2000x1000x200 Nitretado a plasma com ranhuras em cruz com Pé básico 650 Altura de mesa 850	4	2000 mm	1000 mm	200 mm	aprox. 928 kg	2-280020.PN	○
Mesa com ranhuras T 2000x1200x200 Nitretado a plasma com ranhuras em cruz com Pé básico 650 Altura de mesa 850	4	2000 mm	1200 mm	200 mm	aprox. 1069 kg	2-280060.PN	○
Mesa com ranhuras T 2000x2000x200 Nitretado a plasma com ranhuras em cruz com Pé básico 650 Altura de mesa 850	4	2000 mm	2000 mm	200 mm	aprox. 1671 kg	2-280045.PN	○
Mesa com ranhuras T 2400x1200x200 Nitretado a plasma com ranhuras em cruz com Pé básico 650 Altura de mesa 850	4	2400 mm	1200 mm	200 mm	aprox. 1269 kg	2-280030.PN	○
Mesa com ranhuras T 3000x1500x200 Nitretado a plasma com ranhuras em cruz com Pé básico 650 Altura de mesa 850	6	3000 mm	1500 mm	200 mm	aprox. 1938 kg	2-280040.PN	○
Mesa com ranhuras T 4000x2000x200 Nitretado a plasma com ranhuras em cruz com Pé básico 650 Altura de mesa 850	8	4000 mm	2000 mm	200 mm	aprox. 3270 kg	2-280055.PN	○
Outros tamanhos mediante consulta							○

● = Artigo de estoque; ○ = Artigo é fabricado mediante pedido; Mais explicações na página 84

O preço adicional para uma mesa com outra variação de pé resulta da diferença do pé básico e o pé desejado.

Peso = Mesa + Pallet + Pé básico

Mesa com ranhuras T com ranhuras longitudinais





Descrição:

A nova mesa com ranhuras T tem uma disposição de furos horizontal / vertical no tampo da mesa e disposição de furos paralela na grade de 100 mm nas laterais. Além disso, ela dispõe de ranhuras longitudinais e furos roscados M10 na abra lateral.

Graças às ranhuras longitudinais na distância de 100 mm você pode fixar componentes com furo oblongo em qualquer posição desejada. Para isto são necessárias buchas de fixação com rosca e porcas T, que são descritas detalhadamente na pág. 140.

Recomendamos usar a mesa com ranhuras T para trabalhos "limpos" ou aplicar processos de solda sem respingos, devido à dificuldade de limpeza das ranhuras longitudinais.

Sob solicitação você recebe a mesa com ranhuras T sem furos.

Alterações disponíveis mediante preço adicional:

- distâncias das ranhuras (Standard 100 mm)
- tamanho das ranhuras (Standard 12 mm)
- distâncias dos furos roscados (Standard 100 mm)
- roscas adicionais no lado superior
- tamanhos dos furos roscados (Standard M10)

Na página 162 você encontra uma visão geral com todas as informações sobre as diferentes variantes de pés de mesa.

Sob www.siegmund.com você encontra figuras para todo tamanho de produto.

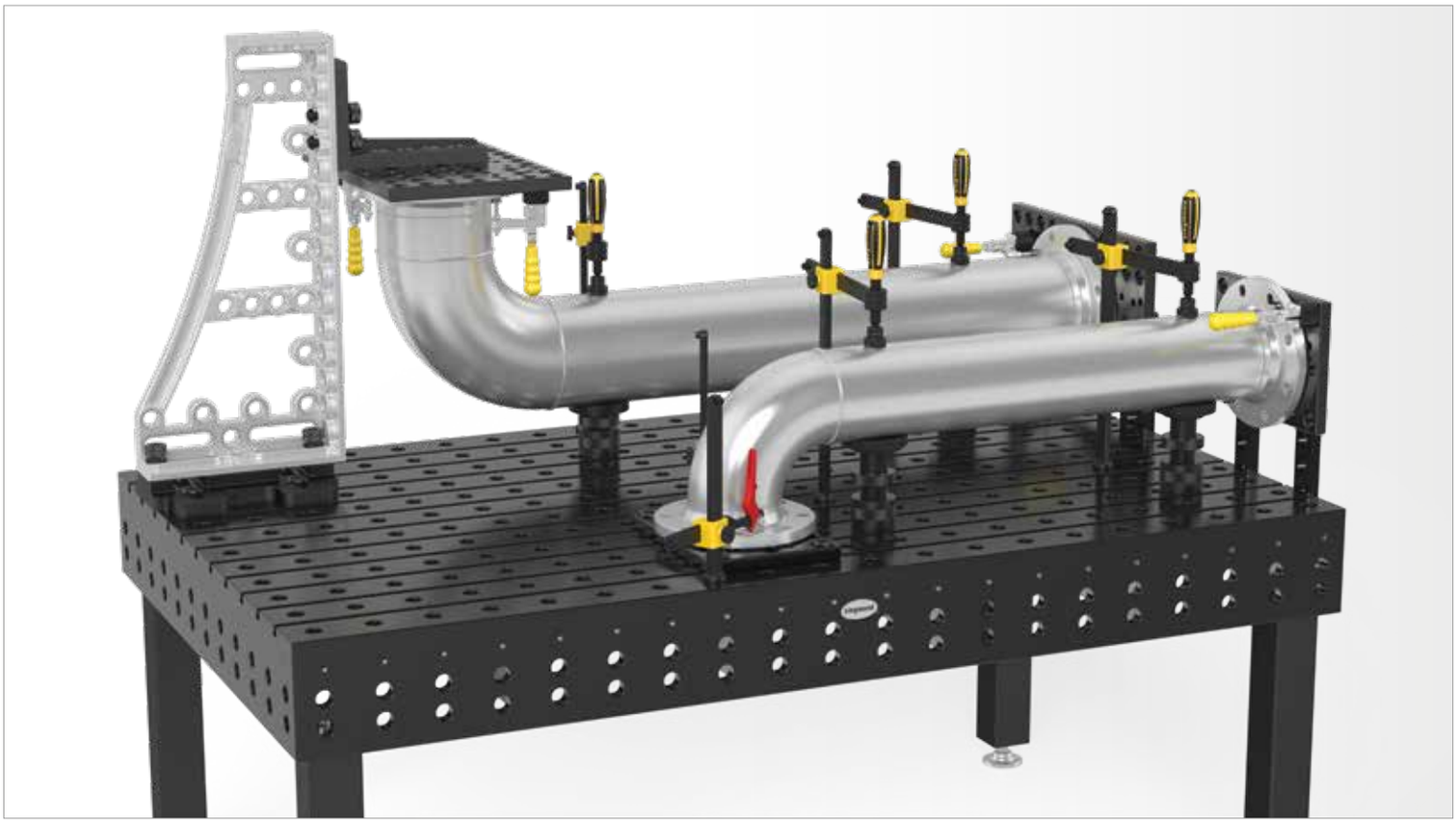

	Pés de mesa:	Comprimento: (a)	Largura: (b)	Altura: (c)	Peso:	Mesa com ranhuras T com ranhuras longitudinais Nitretado a plasma	
Mesa com ranhuras T 1200x800x200 Nitretado a plasma com ranhuras longitudinais com Pé básico 650 Altura de mesa 850	4	1200 mm	800 mm	200 mm	aprox. 505 kg	2-280025.PNL	○
Mesa com ranhuras T 1500x1000x200 Nitretado a plasma com ranhuras longitudinais com Pé básico 650 Altura de mesa 850	4	1500 mm	1000 mm	200 mm	aprox. 756 kg	2-280035.PNL	○
Mesa com ranhuras T 2000x1000x200 Nitretado a plasma com ranhuras longitudinais com Pé básico 650 Altura de mesa 850	4	2000 mm	1000 mm	200 mm	aprox. 965 kg	2-280020.PNL	○
Mesa com ranhuras T 2000x1200x200 Nitretado a plasma com ranhuras longitudinais com Pé básico 650 Altura de mesa 850	4	2000 mm	1200 mm	200 mm	aprox. 1114 kg	2-280060.PNL	○
Mesa com ranhuras T 2400x1200x200 Nitretado a plasma com ranhuras longitudinais com Pé básico 650 Altura de mesa 850	4	2400 mm	1200 mm	200 mm	aprox. 1323 kg	2-280030.PNL	○
Mesa com ranhuras T 3000x1500x200 Nitretado a plasma com ranhuras longitudinais com Pé básico 650 Altura de mesa 850	6	3000 mm	1500 mm	200 mm	aprox. 2023 kg	2-280040.PNL	○
Mesa com ranhuras T 4000x2000x200 Nitretado a plasma com ranhuras longitudinais com Pé básico 650 Altura de mesa 850	8	4000 mm	2000 mm	200 mm	aprox. 3422 kg	2-280055.PNL	○
Outros tamanhos mediante consulta							○

● = Artigo de estoque; ○ = Artigo é fabricado mediante pedido; Mais explicações na página 84

O preço adicional para uma mesa com outra variação de pé resulta da diferença do pé básico e o pé desejado.

Peso = Mesa + Pallet + Pé básico

Mesa com ranhuras T com ranhuras transversais



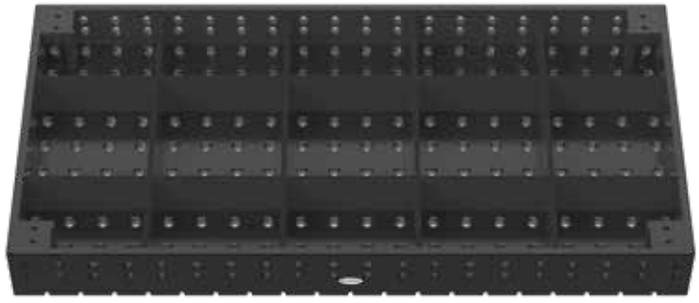

Descrição:

A nova mesa com ranhuras T tem uma disposição de furos horizontal / vertical no tampo da mesa e uma disposição de furos paralela na grade de 100 mm nas laterais. Além disso, ela dispõe de ranhuras transversais e furos roscados M10 na aba lateral.

Graças às ranhuras transversais na distância de 100 mm você pode fixar os componentes com furo oblongo verticalmente em qualquer posição desejada. Para isto são necessárias buchas de fixação com rosca e porcas T, que são descritas detalhadamente na pág. 140.

Recomendamos usar a mesa com ranhuras T para trabalhos "limpos" ou aplicar processos de solda sem respingos, devido à dificuldade de limpeza das ranhuras transversais.

Sob solicitação você recebe a mesa com ranhuras T sem furos.

Alterações disponíveis mediante preço adicional:

- distâncias das ranhuras (Standard 100 mm)
- tamanho das ranhuras (Standard 12 mm)
- distâncias dos furos roscados (Standard 100 mm)
- roscas adicionais no lado superior
- tamanhos dos furos roscados (Standard M10)

Na página 162 você encontra uma visão geral com todas as informações sobre as diferentes variantes de pés de mesa.

Sob www.siegmund.com você encontra figuras para todo tamanho de produto.

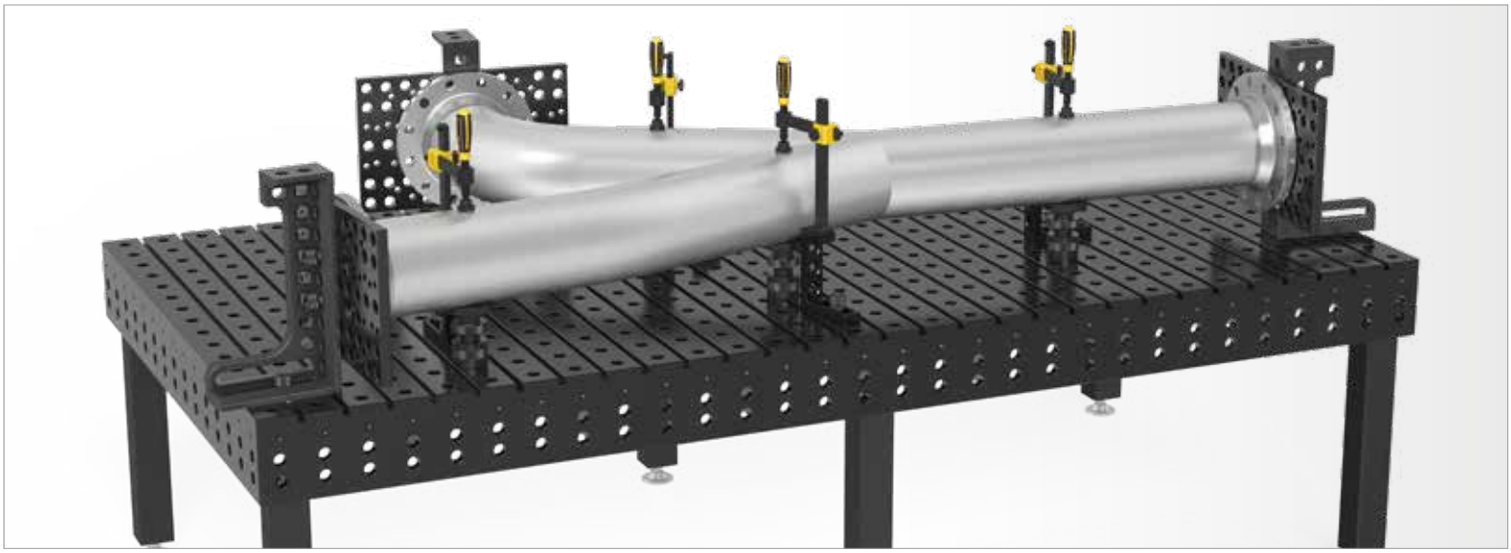

	Pés de mesa:	Comprimento: (a)	Largura: (b)	Altura: (c)	Peso:	Mesa com ranhuras T com ranhuras transversais Nitretado a plasma	
Mesa com ranhuras T 1000x1000x200 Nitretado a plasma com ranhuras transversais com Pé básico 650 Altura de mesa 850	4	1000 mm	1000 mm	200 mm	aprox. 537 kg	2-280010.PNK	○
Mesa com ranhuras T 1200x800x200 Nitretado a plasma com ranhuras transversais com Pé básico 650 Altura de mesa 850	4	1200 mm	800 mm	200 mm	aprox. 504 kg	2-280025.PNK	○
Mesa com ranhuras T 1200x1200x200 Nitretado a plasma com ranhuras transversais com Pé básico 650 Altura de mesa 850	4	1200 mm	1200 mm	200 mm	aprox. 751 kg	2-280015.PNK	○
Mesa com ranhuras T 1500x1000x200 Nitretado a plasma com ranhuras transversais com Pé básico 650 Altura de mesa 850	4	1500 mm	1000 mm	200 mm	aprox. 755 kg	2-280035.PNK	○
Mesa com ranhuras T 1500x1500x200 Nitretado a plasma com ranhuras transversais com Pé básico 650 Altura de mesa 850	4	1500 mm	1500 mm	200 mm	aprox. 1067 kg	2-280050.PNK	○
Mesa com ranhuras T 2000x1000x200 Nitretado a plasma com ranhuras transversais com Pé básico 650 Altura de mesa 850	4	2000 mm	1000 mm	200 mm	aprox. 963 kg	2-280020.PNK	○
Mesa com ranhuras T 2000x1200x200 Nitretado a plasma com ranhuras transversais com Pé básico 650 Altura de mesa 850	4	2000 mm	1200 mm	200 mm	aprox. 1112 kg	2-280060.PNK	○
Mesa com ranhuras T 2000x2000x200 Nitretado a plasma com ranhuras transversais com Pé básico 650 Altura de mesa 850	4	2000 mm	2000 mm	200 mm	aprox. 1745 kg	2-280045.PNK	○
Mesa com ranhuras T 2400x1200x200 Nitretado a plasma com ranhuras transversais com Pé básico 650 Altura de mesa 850	4	2400 mm	1200 mm	200 mm	aprox. 1321 kg	2-280030.PNK	○
Mesa com ranhuras T 3000x1500x200 Nitretado a plasma com ranhuras transversais com Pé básico 650 Altura de mesa 850	6	3000 mm	1500 mm	200 mm	aprox. 2020 kg	2-280040.PNK	○
Mesa com ranhuras T 4000x2000x200 Nitretado a plasma com ranhuras transversais com Pé básico 650 Altura de mesa 850	8	4000 mm	2000 mm	200 mm	aprox. 3417 kg	2-280055.PNK	○
Outros tamanhos mediante consulta							○

● = Artigo de estoque; ○ = Artigo é fabricado mediante pedido; Mais explicações na página 84

O preço adicional para uma mesa com outra variação de pé resulta da diferença do pé básico e o pé desejado.

Peso = Mesa + Pallet + Pé básico

Bucha de fixação para mesa com ranhuras T e para mesas com furos roscados

Descrição:

A bucha de fixação brunida para a mesa com ranhuras T, em combinação com a porca T (n° de artigo 280547), é o elemento de conexão ideal entre os componentes Siegmund e a mesa com ranhuras T.

Com a bucha de fixação para rosca M8 / M12 / M16 podem ser usados componentes Siegmund em uma mesa de solda com furo roscado.

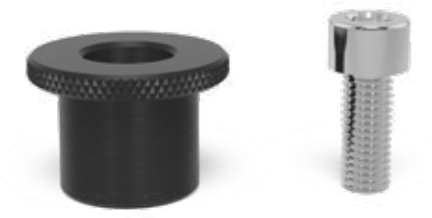



280546.1 280546



280546.2 280546.3



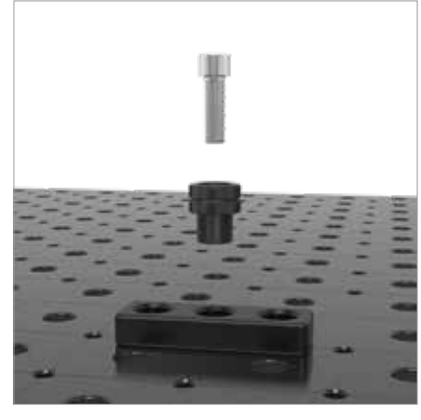

	Altura: (c)	Ø: (o)	Peso:	N° de artigo
Bucha de fixação para rosca M10 - mesa com ranhuras T - incl. parafuso - brunido	28 mm	40 mm	0,11 kg	2-280546 ●
Bucha de fixação para rosca M8 - incl. parafuso - brunido	28 mm	40 mm	0,11 kg	2-280546.1 ●
Bucha de fixação para rosca M12 - incl. parafuso - brunido	28 mm	40 mm	0,10 kg	2-280546.2 ●
Bucha de fixação para rosca M16 - incl. parafuso - brunido	45 mm	40 mm	0,21 kg	2-280546.3 ●

● = Artigo de estoque; ○ = Artigo é fabricado mediante pedido; Mais explicações na página 84

Porca T

Descrição:

As porcas T permitem, em combinação com a bucha de fixação, uma fixação flexível na mesa com ranhuras T.





280547

280547.1

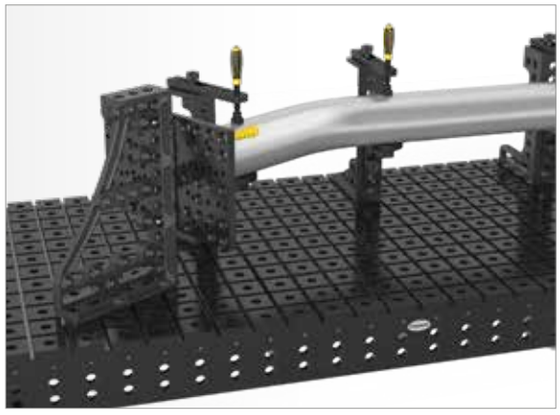

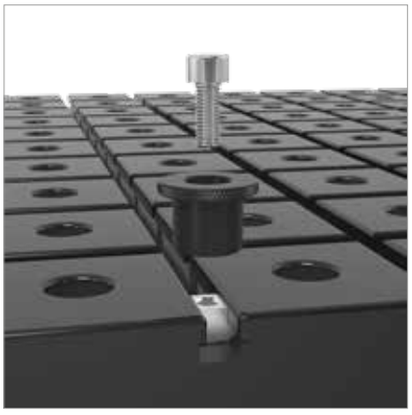



	Comprimento: (a)	Largura: (b)	Altura: (c)	Peso:	N° de artigo	
Porca T 18 - com rosca M10 - DIN 508	18 mm	18 mm	14 mm	0,02 kg	2-280547	●
Porca T 30 - com rosca M10 - DIN 508	30 mm	18 mm	14 mm	0,04 kg	2-280547.1	●

● = Artigo de estoque; ○ = Artigo é fabricado mediante pedido; Mais explicações na página 84

Mesa octogonal com lateral 200 mm Premium Light

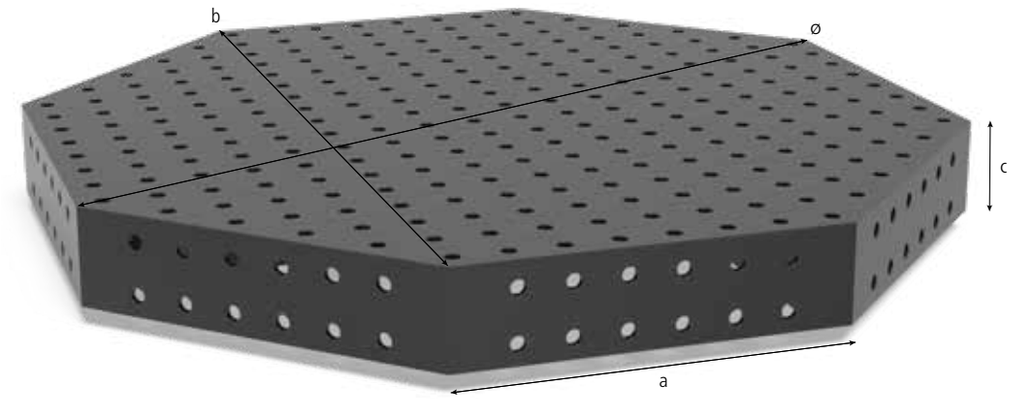

Descrição:

A mesa octogonal é especialmente apropriada para o uso em manipuladores de células de robôs. Através do modelo de furos dispostos em paralelo a mesa octogonal oferece em todas as 9 áreas as mesmas possibilidades de fixação que a mesa de solda Siegmund Professional. Para poder atender requisitos individuais, a mesa pode ser adaptada ao seu ambiente de produção mediante consulta.

Para a fixação de uma Premium Light com um pino de fixação é necessária a utilização de uma anilha espaçadora (artigo nr. 280653).

Material: Aço ferramenta temperado liga especial Siegmund X8.7.

Os preços dependem da quantidade.

Desconto:
a partir de 2 unidades: 5%
a partir de 5 unidades: 10%
a partir de 10 unidades: 15%

Para unir a mesa octogonal com um posicionador é necessária uma placa adaptadora como elemento de conexão. A pedido e mediante preço adicional fabricamos a placa adaptadora com um padrão de furos de conexão especial segundo as necessidades.

Devido à adaptação específica de cliente é possível que o peso varie.

Equipamentos especiais para mesas de solda como escala, grade diagonal e escala, escalonamento de coordenadas, grade de 50 mm, ou grade diagonal com rosca M8 / M12 / M16 você recebe mediante consulta.

Sob www.siegmund.com você encontra figuras para todo tamanho de produto.

Placas de apoio ou placas adaptadoras não são incluídas como standard nas mesas octogonais.



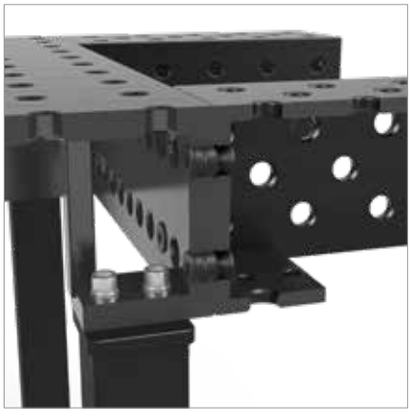

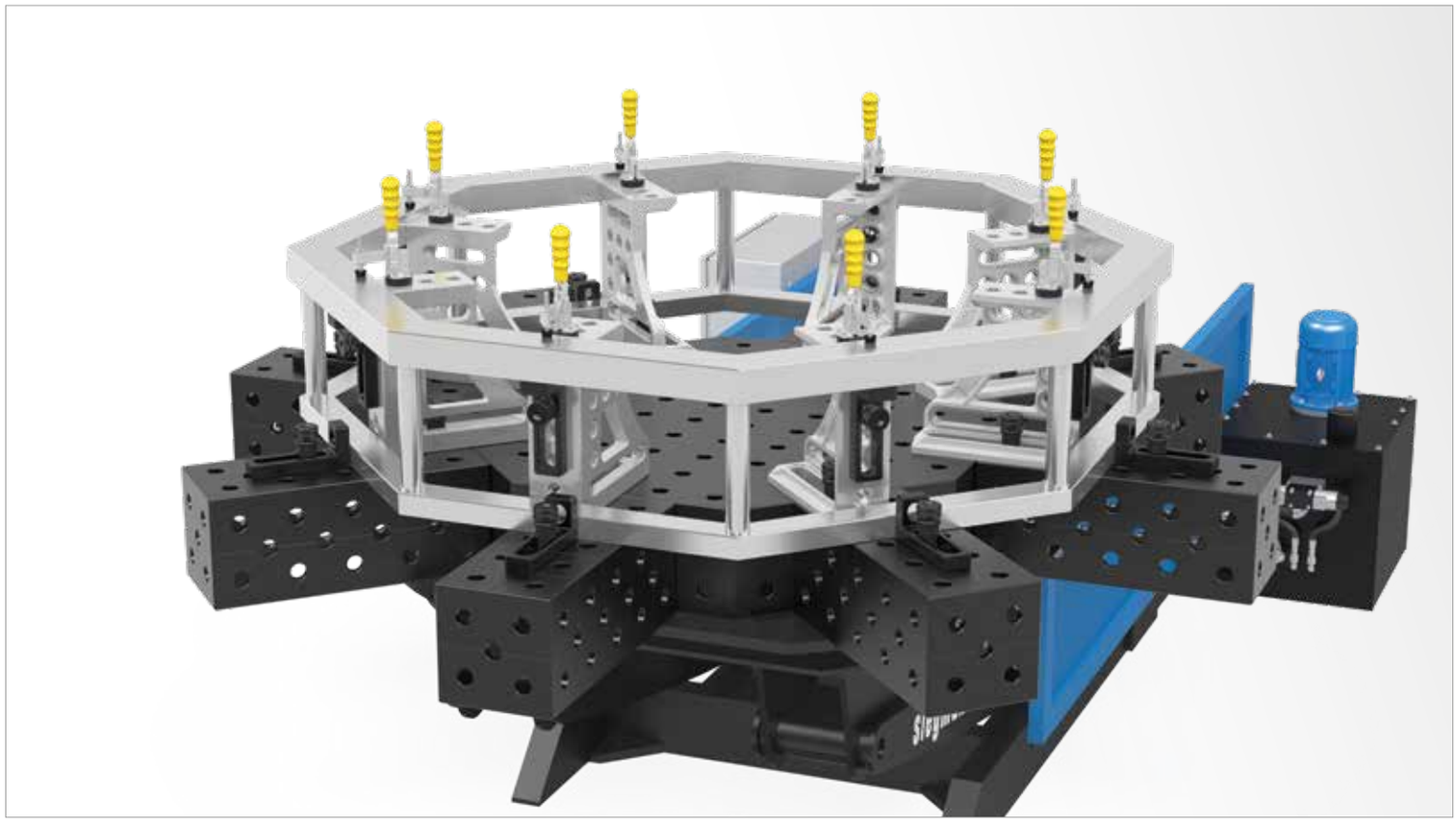

	Comprimento: (a)	Largura: (b)	Altura: (c)	Ø: (o)	MS: (d)	Peso:	Nitretado a plasma	
Mesa octogonal Premium Light SW 800x200 Nitretado a plasma sem pés	331 mm	800 mm	200 mm	866 mm	15 mm	aprox. 216 kg	2-820800.P	○
Mesa octogonal Premium Light SW 1000x200 Nitretado a plasma sem pés	414 mm	1000 mm	200 mm	1082 mm	15 mm	aprox. 280 kg	2-821000.P	○
Mesa octogonal Premium Light SW 1200x200 Nitretado a plasma sem pés	497 mm	1200 mm	200 mm	1299 mm	15 mm	aprox. 367 kg	2-821200.P	○
Mesa octogonal Premium Light SW 1400x200 Nitretado a plasma sem pés	580 mm	1400 mm	200 mm	1515 mm	15 mm	aprox. 467 kg	2-821400.P	○
Mesa octogonal Premium Light SW 1500x200 Nitretado a plasma sem pés	621 mm	1500 mm	200 mm	1624 mm	15 mm	aprox. 511 kg	2-821500.P	○
Mesa octogonal Premium Light SW 1600x200 Nitretado a plasma sem pés	663 mm	1600 mm	200 mm	1732 mm	15 mm	aprox. 585 kg	2-821600.P	○
Mesa octogonal Premium Light SW 1700x200 Nitretado a plasma sem pés	704 mm	1700 mm	200 mm	1840 mm	15 mm	aprox. 630 kg	2-821700.P	○
Mesa octogonal Premium Light SW 1800x200 Nitretado a plasma sem pés	746 mm	1800 mm	200 mm	1948 mm	15 mm	aprox. 679 kg	2-821800.P	○
Outros tamanhos mediante consulta								○
Preço adicional para adaptação específica do cliente da placa adaptadora							0-940000	○

MS=Espessura do material; ● = Artigo de estoque; ○ = Artigo é fabricado mediante pedido; Mais explicações na página 84

Para a fixação de uma Premium Light com um pino de fixação é necessária a utilização de uma anilha espaçadora (artigo nr. 280653).

Mesa octogonal com lateral 200 mm

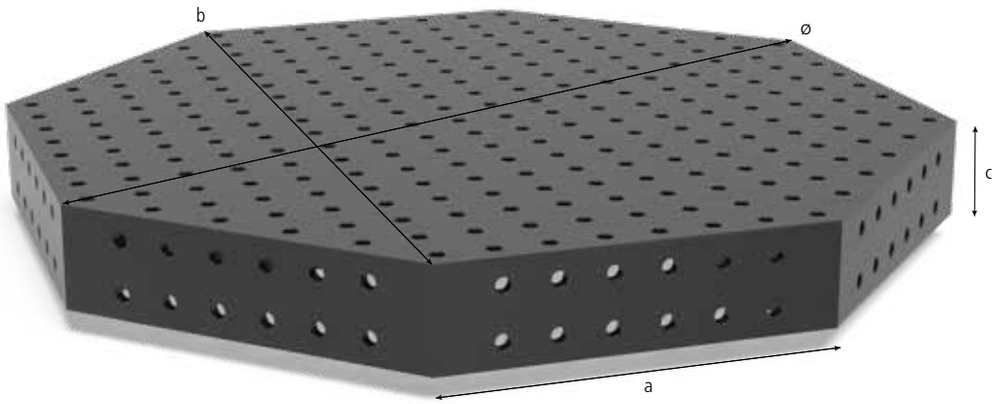



Descrição:

A mesa octogonal é especialmente apropriada para o uso em manipuladores de células de robôs. Através do modelo de furos dispostos em paralelo a mesa octogonal oferece em todas as 9 áreas as mesmas possibilidades de fixação que a mesa de solda Siegmund Professional. Para poder atender requisitos individuais, a mesa pode ser adaptada ao seu ambiente de produção mediante consulta.

Material aço S355J2+N.

Os preços dependem da quantidade.

Desconto:
a partir de 2 unidades: 5%
a partir de 5 unidades: 10%
a partir de 10 unidades: 15%

Para unir a mesa octogonal com um posicionador é necessária uma placa adaptadora como elemento de conexão. A pedido e mediante preço adicional fabricamos a placa adaptadora com um padrão de furos de conexão especial segundo as necessidades.

Devido à adaptação específica de cliente é possível que o peso varie.

Equipamentos especiais para mesas de solda como escala, grade diagonal e escala, escalonamento de coordenadas, grade de 50 mm, ou grade diagonal com rosca M8 / M12 / M16 você recebe mediante consulta.

Sob www.siegmund.com você encontra figuras para todo tamanho de produto.

Placas de apoio ou placas adaptadoras não são incluídas como standard nas mesas octogonais.



	Comprimento: (a)	Largura: (b)	Altura: (c)	Ø: (o)	MS: (d)	Peso:	Nitretado a plasma	
Mesa octogonal SW 800x200 Nitretado a plasma sem pés	331 mm	800 mm	200 mm	866 mm	25 mm	aprox. 291 kg	2-920800.P	○
Mesa octogonal SW 1000x200 Nitretado a plasma sem pés	414 mm	1000 mm	200 mm	1082 mm	25 mm	aprox. 386 kg	2-921000.P	○
Mesa octogonal SW 1200x200 Nitretado a plasma sem pés	497 mm	1200 mm	200 mm	1299 mm	25 mm	aprox. 513 kg	2-921200.P	○
Mesa octogonal SW 1400x200 Nitretado a plasma sem pés	580 mm	1400 mm	200 mm	1515 mm	25 mm	aprox. 656 kg	2-921400.P	○
Mesa octogonal SW 1500x200 Nitretado a plasma sem pés	621 mm	1500 mm	200 mm	1624 mm	25 mm	aprox. 725 kg	2-921500.P	○
Mesa octogonal SW 1600x200 Nitretado a plasma sem pés	663 mm	1600 mm	200 mm	1732 mm	25 mm	aprox. 825 kg	2-921600.P	○
Mesa octogonal SW 1700x200 Nitretado a plasma sem pés	704 mm	1700 mm	200 mm	1840 mm	25 mm	aprox. 896 kg	2-921700.P	○
Mesa octogonal SW 1800x200 Nitretado a plasma sem pés	746 mm	1800 mm	200 mm	1948 mm	25 mm	aprox. 974 kg	2-921800.P	○
Outros tamanhos mediante consulta								○
Preço adicional para adaptação específica do cliente da placa adaptadora							0-940000	○

MS=Espessura do material; ● = Artigo de estoque; ○ = Artigo é fabricado mediante pedido; Mais explicações na página 84

Mesa octogonal com lateral 100 mm Premium Light

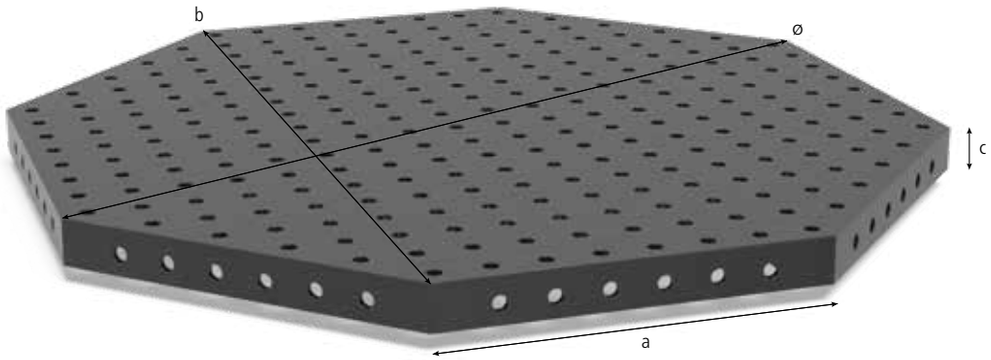

Descrição:

A mesa octogonal é especialmente apropriada para o uso em manipuladores de células de robôs. Através do modelo de furos dispostos em paralelo a mesa octogonal oferece em todas as 9 áreas as mesmas possibilidades de fixação que a mesa de solda Siegmund Professional. Para poder atender requisitos individuais, a mesa pode ser adaptada ao seu ambiente de produção mediante consulta.

Para a fixação de uma Premium Light com um pino de fixação é necessária a utilização de uma anilha espaçadora (artigo nr. 280653).

Material: Aço ferramenta temperado liga especial Siegmund X8.7.

Os preços dependem da quantidade.

Desconto:
a partir de 2 unidades: 5%
a partir de 5 unidades: 10%
a partir de 10 unidades: 15%

Para unir a mesa octogonal com um posicionador é necessária uma placa adaptadora como elemento de conexão. A pedido e mediante preço adicional fabricamos a placa adaptadora com um padrão de furos de conexão especial segundo as necessidades.

Devido à adaptação específica de cliente é possível que o peso varie.

Equipamentos especiais para mesas de solda como escala, grade diagonal e escala, escalonamento de coordenadas, grade de 50 mm, ou grade diagonal com rosca M8 / M12 / M16 você recebe mediante consulta.

Sob www.siegmund.com você encontra figuras para todo tamanho de produto.

Placas de apoio ou placas adaptadoras não são incluídas como standard nas mesas octogonais.

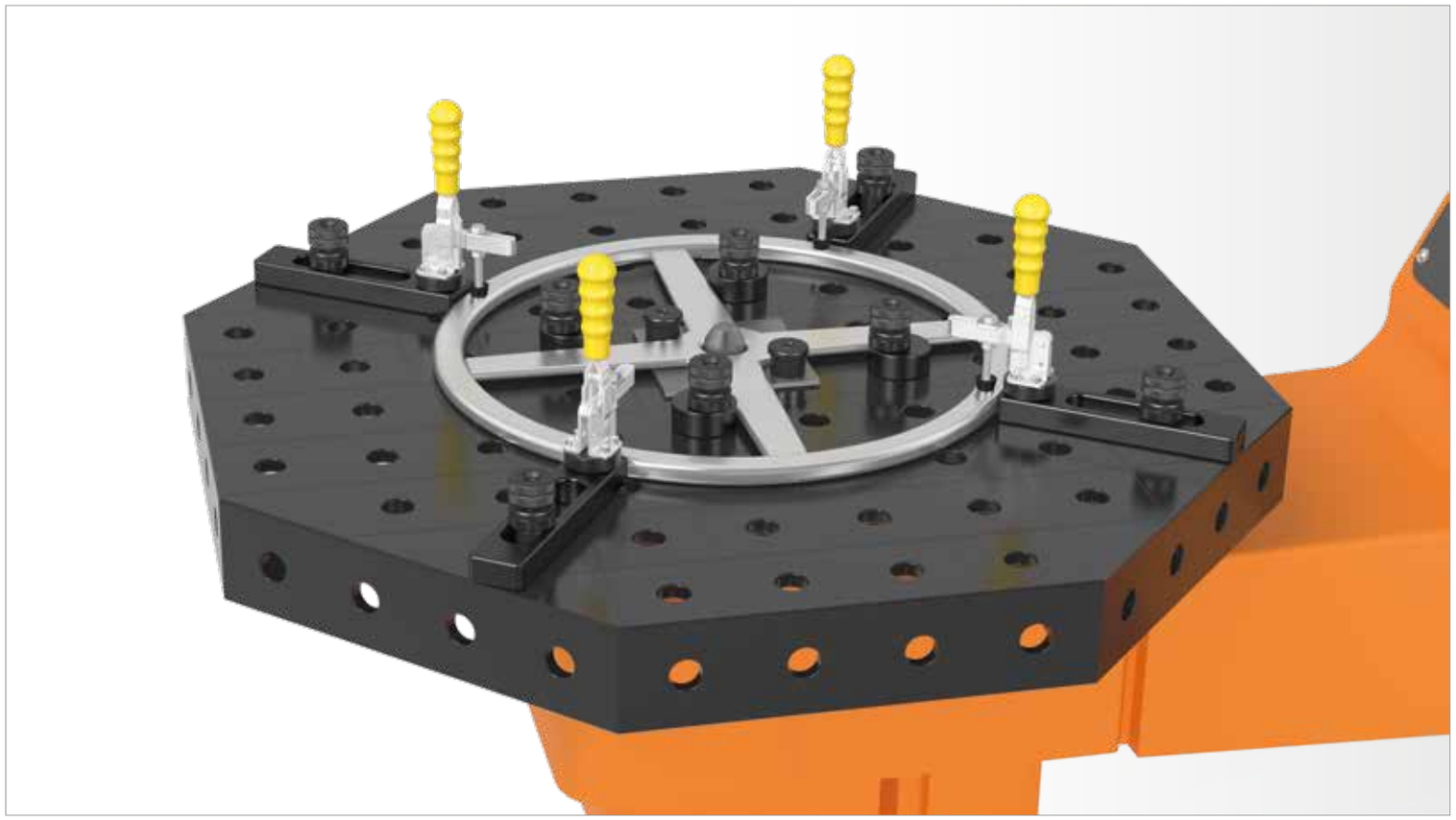

	Comprimento: (a)	Largura: (b)	Altura: (c)	Ø: (o)	MS: (d)	Peso:	Nitretado a plasma	
Mesa octogonal Premium Light SW 800x100 Nitretado a plasma sem pés	331 mm	800 mm	100 mm	866 mm	15 mm	aprox. 150 kg	2-820800.1.P	○
Mesa octogonal Premium Light SW 1000x100 Nitretado a plasma sem pés	414 mm	1000 mm	100 mm	1082 mm	15 mm	aprox. 197 kg	2-821000.1.P	○
Mesa octogonal Premium Light SW 1200x100 Nitretado a plasma sem pés	497 mm	1200 mm	100 mm	1299 mm	15 mm	aprox. 266 kg	2-821200.1.P	○
Mesa octogonal Premium Light SW 1400x100 Nitretado a plasma sem pés	580 mm	1400 mm	100 mm	1515 mm	15 mm	aprox. 350 kg	2-821400.1.P	○
Mesa octogonal Premium Light SW 1500x100 Nitretado a plasma sem pés	621 mm	1500 mm	100 mm	1624 mm	15 mm	aprox. 385 kg	2-821500.1.P	○
Mesa octogonal Premium Light SW 1600x100 Nitretado a plasma sem pés	663 mm	1600 mm	100 mm	1732 mm	15 mm	aprox. 450 kg	2-821600.1.P	○
Mesa octogonal Premium Light SW 1700x100 Nitretado a plasma sem pés	704 mm	1700 mm	100 mm	1840 mm	15 mm	aprox. 487 kg	2-821700.1.P	○
Mesa octogonal Premium Light SW 1800x100 Nitretado a plasma sem pés	746 mm	1800 mm	100 mm	1948 mm	15 mm	aprox. 530 kg	2-821800.1.P	○
Outros tamanhos mediante consulta								○
Preço adicional para adaptação específica do cliente da placa adaptadora							0-940000	○

MS=Espessura do material; ● = Artigo de estoque; ○ = Artigo é fabricado mediante pedido; Mais explicações na página 84

Para a fixação de uma Premium Light com um pino de fixação é necessária a utilização de uma anilha espaçadora (artigo nr. 280653).

Mesa octogonal com lateral 100 mm

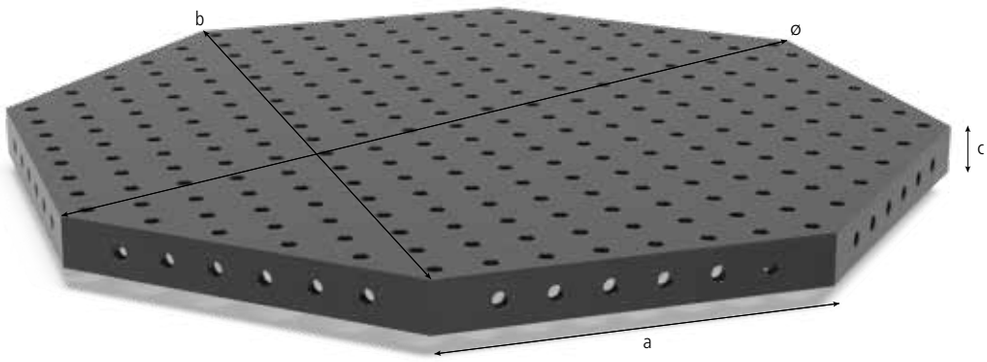

Descrição:

A mesa octogonal é especialmente apropriada para o uso em manipuladores de células de robôs. Através do modelo de furos dispostos em paralelo a mesa octogonal oferece em todas as 9 áreas as mesmas possibilidades de fixação que a mesa de solda Siegmund Professional. Para poder atender requisitos individuais, a mesa pode ser adaptada ao seu ambiente de produção mediante consulta.

Material aço S355J2+N.

Os preços dependem da quantidade.

Desconto:
a partir de 2 unidades: 5%
a partir de 5 unidades: 10%
a partir de 10 unidades: 15%

Para unir a mesa octogonal com um posicionador é necessária uma placa adaptadora como elemento de conexão. A pedido e mediante preço adicional fabricamos a placa adaptadora com um padrão de furos de conexão especial segundo as necessidades.

Devido à adaptação específica de cliente é possível que o peso varie.

Equipamentos especiais para mesas de solda como escala, grade diagonal e escala, escalonamento de coordenadas, grade de 50 mm, ou grade diagonal com rosca M8 / M12 / M16 você recebe mediante consulta.

Sob www.siegmund.com você encontra figuras para todo tamanho de produto.

Placas de apoio ou placas adaptadoras não são incluídas como standard nas mesas octogonais.



	Comprimento: (a)	Largura: (b)	Altura: (c)	Ø: (o)	MS: (d)	Peso:	Nitretado a plasma	
Mesa octogonal SW 800x100 Nitretado a plasma sem pés	331 mm	800 mm	100 mm	866 mm	25 mm	aprox. 203 kg	2-920800.1.P	○
Mesa octogonal SW 1000x100 Nitretado a plasma sem pés	414 mm	1000 mm	100 mm	1082 mm	25 mm	aprox. 277 kg	2-921000.1.P	○
Mesa octogonal SW 1200x100 Nitretado a plasma sem pés	497 mm	1200 mm	100 mm	1299 mm	25 mm	aprox. 380 kg	2-921200.1.P	○
Mesa octogonal SW 1400x100 Nitretado a plasma sem pés	580 mm	1400 mm	100 mm	1515 mm	25 mm	aprox. 501 kg	2-921400.1.P	○
Mesa octogonal SW 1500x100 Nitretado a plasma sem pés	621 mm	1500 mm	100 mm	1624 mm	25 mm	aprox. 557 kg	2-921500.1.P	○
Mesa octogonal SW 1600x100 Nitretado a plasma sem pés	663 mm	1600 mm	100 mm	1732 mm	25 mm	aprox. 645 kg	2-921600.1.P	○
Mesa octogonal SW 1700x100 Nitretado a plasma sem pés	704 mm	1700 mm	100 mm	1840 mm	25 mm	aprox. 705 kg	2-921700.1.P	○
Mesa octogonal SW 1800x100 Nitretado a plasma sem pés	746 mm	1800 mm	100 mm	1948 mm	25 mm	aprox. 771 kg	2-921800.1.P	○
Outros tamanhos mediante consulta								○
Preço adicional para adaptação específica do cliente da placa adaptadora							0-940000	○

MS=Espessura do material; ● = Artigo de estoque; ○ = Artigo é fabricado mediante pedido; Mais explicações na página 84

Placa octogonal sem lateral Premium Light

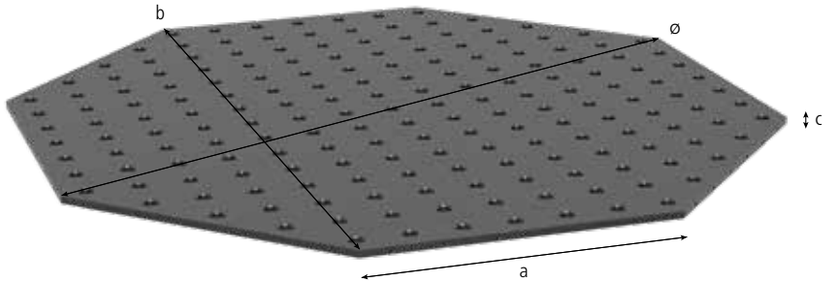

Descrição:

A placa octogonal é especialmente apropriada para o uso em manipuladores de células de robôs. Através do modelo de furos disposto em paralelo no lado superior e os furos roscados M8 no lado, ela oferece possibilidades de fixação similares à mesa de solda Siegmund Basic. Para poder atender requisitos individuais, a mesa pode ser adaptada ao seu ambiente de produção mediante consulta.

A placa octogonal sem lateral pode ser fixada de forma segura diretamente em um manipulador através dos furos por meio de buchas de apoio (n° de artigo 280500) e pinos.

Para a fixação de uma Premium Light com um pino de fixação é necessária a utilização de uma anilha espaçadora (artigo nr. 280653).

Material: Aço ferramenta temperado liga especial Siegmund X8.7.

Os preços dependem da quantidade.

Desconto:
a partir de 2 unidades: 5%
a partir de 5 unidades: 10%
a partir de 10 unidades: 15%

Devido à adaptação específica de cliente é possível que o peso varie.

Equipamentos especiais para mesas de solda como escala, grade diagonal e escala, escalonamento de coordenadas, grade de 50 mm, ou grade diagonal com rosca M8 / M12 / M16 você recebe mediante consulta.

Sob www.siegmund.com você encontra figuras para todo tamanho de produto.

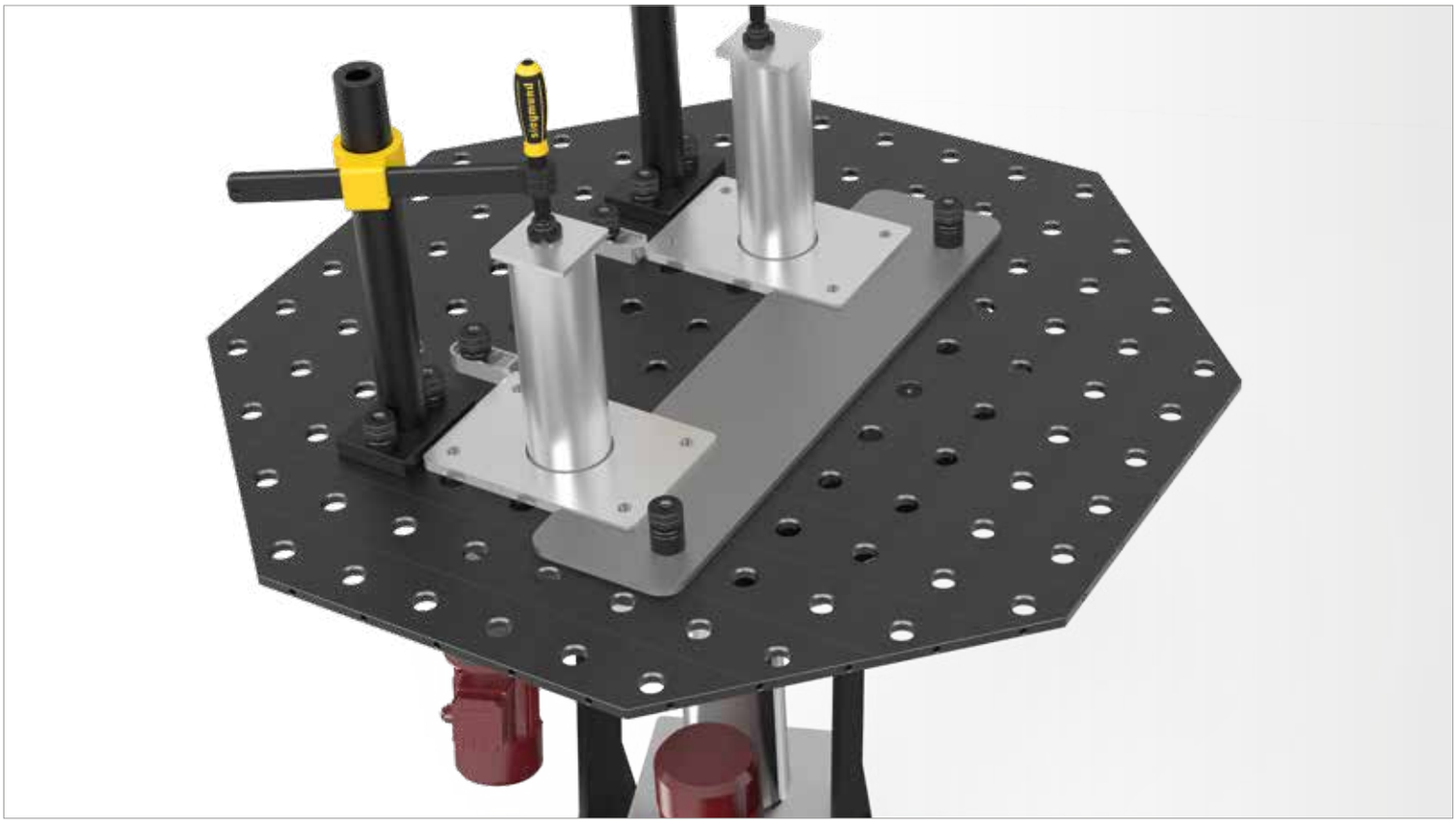

	Comprimento: (a)	Largura: (b)	Altura: (c)	Ø: (o)	MS: (d)	Peso:	Nitretado a plasma
Placa octogonal Premium Light SW 600x15 Nitretado a plasma sem pés	249 mm	600 mm	15 mm	649 mm	15 mm	aprox. 69 kg	2-840600.P ○
Placa octogonal Premium Light SW 800x15 Nitretado a plasma sem pés	331 mm	800 mm	15 mm	866 mm	15 mm	aprox. 95 kg	2-840800.P ○
Placa octogonal Premium Light SW 1000x15 Nitretado a plasma sem pés	414 mm	1000 mm	15 mm	1082 mm	15 mm	aprox. 142 kg	2-841000.P ○
Placa octogonal Premium Light SW 1200x15 Nitretado a plasma sem pés	497 mm	1200 mm	15 mm	1299 mm	15 mm	aprox. 205 kg	2-841200.P ○
Placa octogonal Premium Light SW 1400x15 Nitretado a plasma sem pés	580 mm	1400 mm	15 mm	1515 mm	15 mm	aprox. 254 kg	2-841400.P ○
Placa octogonal Premium Light SW 1500x15 Nitretado a plasma sem pés	621 mm	1500 mm	15 mm	1636 mm	15 mm	aprox. 310 kg	2-841500.P ○
Outros tamanhos mediante consulta							○
Preço adicional para adaptação específica do cliente da placa adaptadora							0-940000.1 ○

MS=Espessura do material; ● = Artigo de estoque; ○ = Artigo é fabricado mediante pedido; Mais explicações na página 84

Para a fixação de uma Premium Light com um pino de fixação é necessária a utilização de uma anilha espaçadora (artigo nr. 280653).

Placa octogonal sem lateral

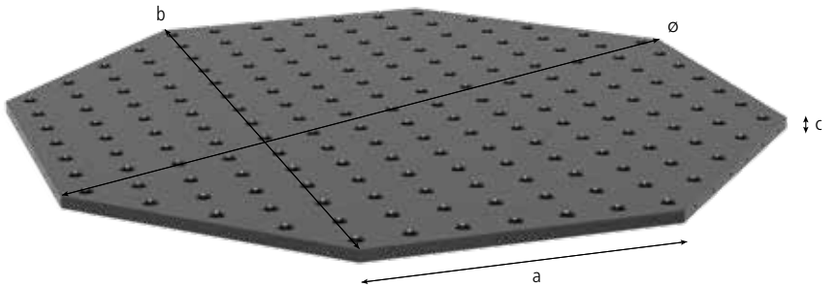

Descrição:

A placa octogonal é especialmente apropriada para o uso em manipuladores de células de robôs. Através do modelo de furos disposto em paralelo no lado superior e os furos roscados M8 no lado, ela oferece possibilidades de fixação similares à mesa de solda Siegmund Basic. Para poder atender requisitos individuais, a mesa pode ser adaptada ao seu ambiente de produção mediante consulta.

A placa octogonal sem lateral pode ser fixada de forma segura diretamente em um manipulador através dos furos por meio de buchas de apoio (n° de artigo 280500) e pinos.

Material aço S355J2+N.

Os preços dependem da quantidade.

Desconto:
a partir de 2 unidades: 5%
a partir de 5 unidades: 10%
a partir de 10 unidades: 15%

Devido à adaptação específica de cliente é possível que o peso varie.

Equipamentos especiais para mesas de solda como escala, grade diagonal e escala, escalonamento de coordenadas, grade de 50 mm, ou grade diagonal com rosca M8 / M12 / M16 você recebe mediante consulta.

Sob www.siegmund.com você encontra figuras para todo tamanho de produto.



	Comprimento: (a)	Largura: (b)	Altura: (c)	Ø: (o)	MS: (d)	Peso:	Nitretado a plasma	
Placa octogonal SW 600x25 Nitretado a plasma sem pés	249 mm	600 mm	25 mm	649 mm	25 mm	aprox. 94 kg	2-940600.P	○
Placa octogonal SW 800x25 Nitretado a plasma sem pés	331 mm	800 mm	25 mm	866 mm	25 mm	aprox. 139 kg	2-940800.P	○
Placa octogonal SW 1000x25 Nitretado a plasma sem pés	414 mm	1000 mm	25 mm	1082 mm	25 mm	aprox. 198 kg	2-941000.P	○
Placa octogonal SW 1200x25 Nitretado a plasma sem pés	497 mm	1200 mm	25 mm	1299 mm	25 mm	aprox. 281 kg	2-941200.P	○
Placa octogonal SW 1400x25 Nitretado a plasma sem pés	580 mm	1400 mm	25 mm	1515 mm	25 mm	aprox. 388 kg	2-941400.P	○
Placa octogonal SW 1500x25 Nitretado a plasma sem pés	621 mm	1500 mm	25 mm	1636 mm	25 mm	aprox. 435 kg	2-941500.P	○
Outros tamanhos mediante consulta								○
Preço adicional para adaptação específica do cliente da placa adaptadora							0-940000.1	○

MS=Espessura do material; ● = Artigo de estoque; ○ = Artigo é fabricado mediante pedido; Mais explicações na página 84

Tampo de mesa perfurado de fixação e intercambiável - Grade diagonal

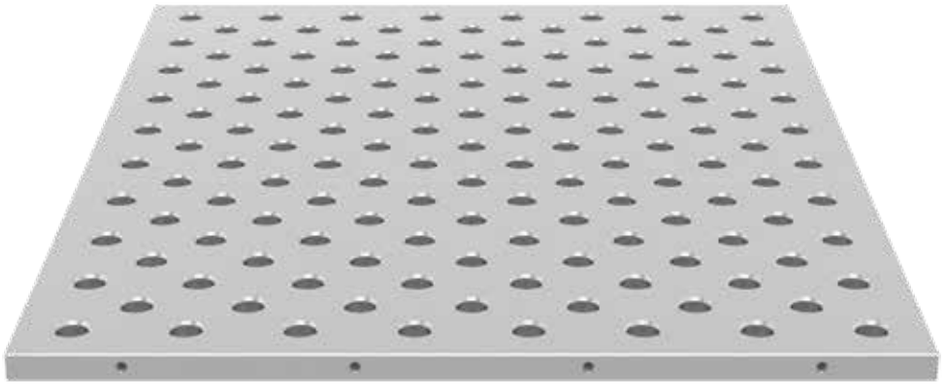

Peso: aprox. 137 kg

Descrição:

A placa perfurada de fixação e mesa intercambiável é de uso múltiplo. Ela pode ser usada com mesas de fixação, manipuladores, mesas de solda giratórias ou como placa intercambiável. A vantagem especial está na alta eficiência da placa. A fixação ocorre de forma rápida e simples com pinos, bem como luvas de apoio e de fixação (n° de artigo 280500). As laterais são providas de furos roscados M8.

Largura mínima: 600 mm
Comprimento mínimo: 800 mm
Superfície mínima: 0,64 m^2
Outros tamanhos mediante consulta.
Material: aço S355J2+N + nitretação a plasma

Os preços dependem da quantidade.

Desconto:
a partir de 2 unidades: 5 %
a partir de 5 unidades: 10 %
a partir de 10 unidades: 15 %

Mediante consulta você recebe o tampo de mesa perfurado de fixação e intercambiável também em aço inoxidável.

Furos roscados adicionais estão disponíveis mediante consulta.

Sob www.siegmund.com você encontra figuras para todo tamanho de produto.

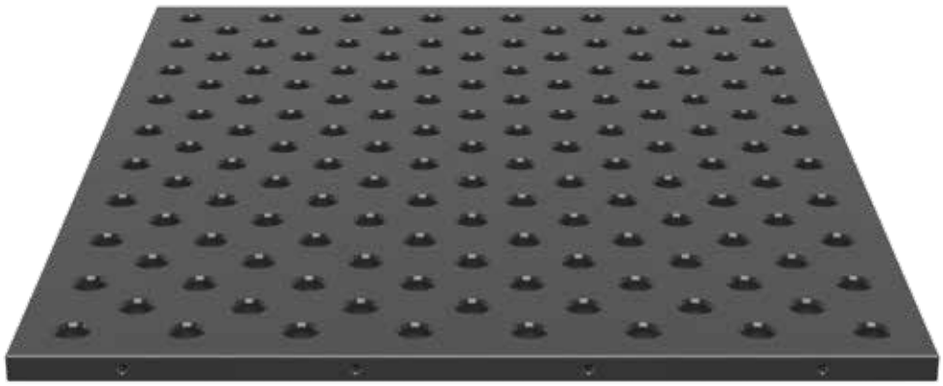

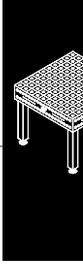

Tampo de mesa perfurado de fixação e intercambiável - Grade diagonal

Dimensões	Nitretado a plasma	Aço S355J2+N
600 x 800	**N° de artigo** 2-940608.PD	**N° de artigo** 2-940608.D
600 x 1000	**N° de artigo** 2-940610.PD	**N° de artigo** 2-940610.D
600 x 1200	**N° de artigo** 2-940612.PD	**N° de artigo** 2-940612.D
800 x 800	**N° de artigo** 2-940808.PD	**N° de artigo** 2-940808.D
800 x 1000	**N° de artigo** 2-940810.PD	**N° de artigo** 2-940810.D
800 x 1200	**N° de artigo** 2-940812.PD	**N° de artigo** 2-940812.D
800 x 1400	**N° de artigo** 2-940814.PD	**N° de artigo** 2-940814.D
800 x 1600	**N° de artigo** 2-940816.PD	**N° de artigo** 2-940816.D
800 x 1800	**N° de artigo** 2-940818.PD	**N° de artigo** 2-940818.D
800 x 2000	**N° de artigo** 2-940820.PD	**N° de artigo** 2-940820.D
800 x 2200	**N° de artigo** 2-940822.PD	**N° de artigo** 2-940822.D
800 x 2400	**N° de artigo** 2-940824.PD	**N° de artigo** 2-940824.D
1000 x 1000	**N° de artigo** 2-941010.PD	**N° de artigo** 2-941010.D
1000 x 1200	**N° de artigo** 2-941012.PD	**N° de artigo** 2-941012.D
1000 x 1400	**N° de artigo** 2-941014.PD	**N° de artigo** 2-941014.D
1000 x 1600	**N° de artigo** 2-941016.PD	**N° de artigo** 2-941016.D
1000 x 1800	**N° de artigo** 2-941018.PD	**N° de artigo** 2-941018.D
1000 x 2000	**N° de artigo** 2-941020.PD	**N° de artigo** 2-941020.D
1000 x 2200	**N° de artigo** 2-941022.PD	**N° de artigo** 2-941022.D
1000 x 2400	**N° de artigo** 2-941024.PD	**N° de artigo** 2-941024.D
1200 x 1200	**N° de artigo** 2-941212.PD	**N° de artigo** 2-941212.D
1200 x 1400	**N° de artigo** 2-941214.PD	**N° de artigo** 2-941214.D
1200 x 1600	**N° de artigo** 2-941216.PD	**N° de artigo** 2-941216.D
1200 x 1800	**N° de artigo** 2-941218.PD	**N° de artigo** 2-941218.D
1200 x 2000	**N° de artigo** 2-941220.PD	**N° de artigo** 2-941220.D
1200 x 2200	**N° de artigo** 2-941222.PD	**N° de artigo** 2-941222.D

Dimensões	Nitretado a plasma	Aço S355J2+N
1200 x 2400	**N° de artigo** 2-941224.PD	**N° de artigo** 2-941224.D
1400 x 1400	**N° de artigo** 2-941414.PD	**N° de artigo** 2-941414.D
1400 x 1600	**N° de artigo** 2-941416.PD	**N° de artigo** 2-941416.D
1400 x 1800	**N° de artigo** 2-941418.PD	**N° de artigo** 2-941418.D
1400 x 2000	**N° de artigo** 2-941420.PD	**N° de artigo** 2-941420.D
1400 x 2200	**N° de artigo** 2-941422.PD	**N° de artigo** 2-941422.D
1400 x 2400	**N° de artigo** 2-941424.PD	**N° de artigo** 2-941424.D
1500 x 1500	**N° de artigo** 2-941515.PD	**N° de artigo** 2-941515.D
1500 x 1600	**N° de artigo** 2-941516.PD	**N° de artigo** 2-941516.D
1500 x 1800	**N° de artigo** 2-941518.PD	**N° de artigo** 2-941518.D
1500 x 2000	**N° de artigo** 2-941520.PD	**N° de artigo** 2-941520.D
1500 x 2200	**N° de artigo** 2-941522.PD	**N° de artigo** 2-941522.D
1500 x 2400	**N° de artigo** 2-941524.PD	**N° de artigo** 2-941524.D
1500 x 2600	**N° de artigo** 2-941526.PD	**N° de artigo** 2-941526.D
1500 x 2800	**N° de artigo** 2-941528.PD	**N° de artigo** 2-941528.D
1500 x 3000	**N° de artigo** 2-941530.PD	**N° de artigo** 2-941530.D
1600 x 1600	**N° de artigo** 2-941616.PD	**N° de artigo** 2-941616.D
1600 x 1800	**N° de artigo** 2-941618.PD	**N° de artigo** 2-941618.D
1600 x 2000	**N° de artigo** 2-941620.PD	**N° de artigo** 2-941620.D
1600 x 2200	**N° de artigo** 2-941622.PD	**N° de artigo** 2-941622.D
1600 x 2400	**N° de artigo** 2-941624.PD	**N° de artigo** 2-941624.D
1600 x 2600	**N° de artigo** 2-941626.PD	**N° de artigo** 2-941626.D
1600 x 2800	**N° de artigo** 2-941628.PD	**N° de artigo** 2-941628.D
1600 x 3000	**N° de artigo** 2-941630.PD	**N° de artigo** 2-941630.D

Tampo de mesa perfurado de fixação e intercambiável - Grade de 100 mm

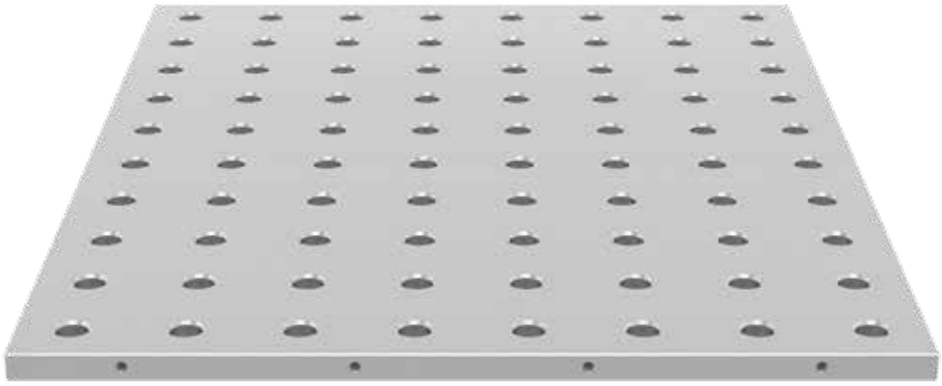

Peso: aprox. 137 kg

Descrição:

A placa perfurada de fixação e mesa intercambiável é de uso múltiplo. Ela pode ser usada com mesas de fixação, manipuladores, mesas de solda giratórias ou como placa intercambiável. A vantagem especial está na alta eficiência da placa. A fixação ocorre de forma rápida e simples com pinos, bem como luvas de apoio e de fixação (n° de artigo 280500). As laterais são providas de furos roscados M8.

Largura mínima: 600 mm
Comprimento mínimo: 800 mm
Superfície mínima: 0,64 m^2
Outros tamanhos mediante consulta.
Material: aço S355J2+N + nitretação a plasma

Os preços dependem da quantidade.

Desconto:
a partir de 2 unidades: 5 %
a partir de 5 unidades: 10 %
a partir de 10 unidades: 15 %

Mediante consulta você recebe o tampo de mesa perfurado de fixação e intercambiável também em aço inoxidável.

Furos roscados adicionais estão disponíveis mediante consulta.

Sob www.siegmund.com você encontra figuras para todo tamanho de produto.

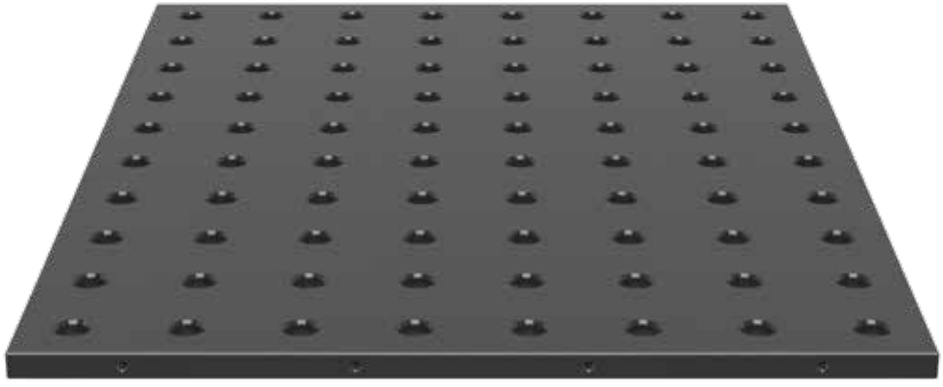

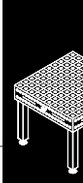

Tampo de mesa perfurado de fixação e intercambiável - Grade de 100 mm

Dimensões	Nitretado a plasma	Aço S355J2+N
600 x 800	**N° de artigo** 2-940608.P	**N° de artigo** 2-940608
600 x 1000	**N° de artigo** 2-940610.P	**N° de artigo** 2-940610
600 x 1200	**N° de artigo** 2-940612.P	**N° de artigo** 2-940612
800 x 800	**N° de artigo** 2-940808.P	**N° de artigo** 2-940808
800 x 1000	**N° de artigo** 2-940810.P	**N° de artigo** 2-940810
800 x 1200	**N° de artigo** 2-940812.P	**N° de artigo** 2-940812
800 x 1400	**N° de artigo** 2-940814.P	**N° de artigo** 2-940814
800 x 1600	**N° de artigo** 2-940816.P	**N° de artigo** 2-940816
800 x 1800	**N° de artigo** 2-940818.P	**N° de artigo** 2-940818
800 x 2000	**N° de artigo** 2-940820.P	**N° de artigo** 2-940820
800 x 2200	**N° de artigo** 2-940822.P	**N° de artigo** 2-940822
800 x 2400	**N° de artigo** 2-940824.P	**N° de artigo** 2-940824
1000 x 1000	**N° de artigo** 2-941010.P	**N° de artigo** 2-941010
1000 x 1200	**N° de artigo** 2-941012.P	**N° de artigo** 2-941012
1000 x 1400	**N° de artigo** 2-941014.P	**N° de artigo** 2-941014
1000 x 1600	**N° de artigo** 2-941016.P	**N° de artigo** 2-941016
1000 x 1800	**N° de artigo** 2-941018.P	**N° de artigo** 2-941018
1000 x 2000	**N° de artigo** 2-941020.P	**N° de artigo** 2-941020
1000 x 2200	**N° de artigo** 2-941022.P	**N° de artigo** 2-941022
1000 x 2400	**N° de artigo** 2-941024.P	**N° de artigo** 2-941024
1200 x 1200	**N° de artigo** 2-941212.P	**N° de artigo** 2-941212
1200 x 1400	**N° de artigo** 2-941214.P	**N° de artigo** 2-941214
1200 x 1600	**N° de artigo** 2-941216.P	**N° de artigo** 2-941216
1200 x 1800	**N° de artigo** 2-941218.P	**N° de artigo** 2-941218
1200 x 2000	**N° de artigo** 2-941220.P	**N° de artigo** 2-941220
1200 x 2200	**N° de artigo** 2-941222.P	**N° de artigo** 2-941222

Dimensões	Nitretado a plasma	Aço S355J2+N
1200 x 2400	**N° de artigo** 2-941224.P	**N° de artigo** 2-941224
1400 x 1400	**N° de artigo** 2-941414.P	**N° de artigo** 2-941414
1400 x 1600	**N° de artigo** 2-941416.P	**N° de artigo** 2-941416
1400 x 1800	**N° de artigo** 2-941418.P	**N° de artigo** 2-941418
1400 x 2000	**N° de artigo** 2-941420.P	**N° de artigo** 2-941420
1400 x 2200	**N° de artigo** 2-941422.P	**N° de artigo** 2-941422
1400 x 2400	**N° de artigo** 2-941424.P	**N° de artigo** 2-941424
1500 x 1500	**N° de artigo** 2-941515.P	**N° de artigo** 2-941515
1500 x 1600	**N° de artigo** 2-941516.P	**N° de artigo** 2-941516
1500 x 1800	**N° de artigo** 2-941518.P	**N° de artigo** 2-941518
1500 x 2000	**N° de artigo** 2-941520.P	**N° de artigo** 2-941520
1500 x 2200	**N° de artigo** 2-941522.P	**N° de artigo** 2-941522
1500 x 2400	**N° de artigo** 2-941524.P	**N° de artigo** 2-941524
1500 x 2600	**N° de artigo** 2-941526.P	**N° de artigo** 2-941526
1500 x 2800	**N° de artigo** 2-941528.P	**N° de artigo** 2-941528
1500 x 3000	**N° de artigo** 2-941530.P	**N° de artigo** 2-941530
1600 x 1600	**N° de artigo** 2-941616.P	**N° de artigo** 2-941616
1600 x 1800	**N° de artigo** 2-941618.P	**N° de artigo** 2-941618
1600 x 2000	**N° de artigo** 2-941620.P	**N° de artigo** 2-941620
1600 x 2200	**N° de artigo** 2-941622.P	**N° de artigo** 2-941622
1600 x 2400	**N° de artigo** 2-941624.P	**N° de artigo** 2-941624
1600 x 2600	**N° de artigo** 2-941626.P	**N° de artigo** 2-941626
1600 x 2800	**N° de artigo** 2-941628.P	**N° de artigo** 2-941628
1600 x 3000	**N° de artigo** 2-941630.P	**N° de artigo** 2-941630

Luva de apoio e de fixação

Descrição:

A luva de apoio e de fixação brunida é o instrumento flexível para fixar componentes Siegmund em uma posição qualquer através de um pino de fixação. A luva de apoio e de fixação é soldada ou parafusada em um dispositivo específico do cliente e oferece a possibilidade de fixar rapidamente um tampo de mesa perfurado intercambiável através de um pino de fixação.



280500





	Altura: (c)	Ø: (o)	Peso:	N° de artigo
Luva de apoio e de fixação - brunido	50 mm	90 mm	1,10 kg	2-280500 ●

● = Artigo de estoque; ○ = Artigo é fabricado mediante pedido; Mais explicações na página 84

Tampa de cobertura

Descrição:

Esta tampa de cobertura serve para o fechamento preciso de furos. Com ela é impedida a entrada de sujeira em furos não utilizados.





280238.1.10

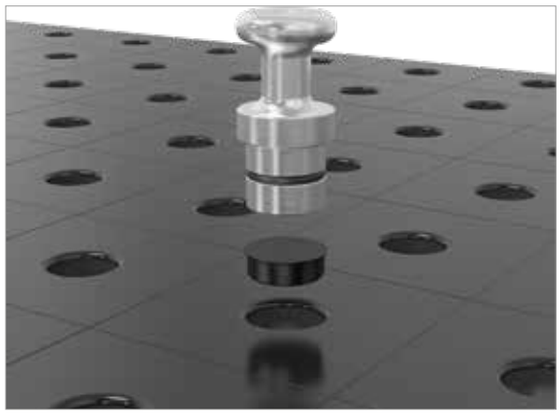

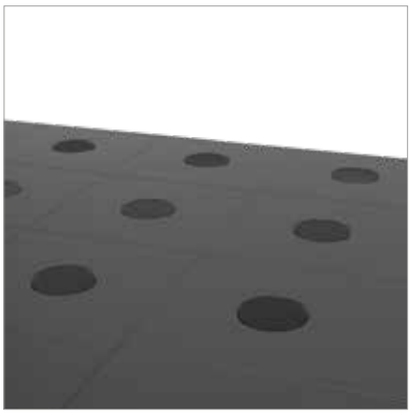

	Altura: (c)	Ø: (o)	Peso:	N° de artigo	
Tampa de cobertura / pacote com 10 - brunido - Proteção contra sujeira para furos - 10 unidades / 1 m de trilho	10 mm	30 mm	0,05 kg	2-280238.1.10	●

● = Artigo de estoque; ○ = Artigo é fabricado mediante pedido; Mais explicações na página 84





Página 164
Pé básico 650



Página 164
Pé básico 750



Página 164
Pé básico altura especial mín. 150 mm



Página 164
Proteção do pé



Página 166
Pé com ajuste de altura 450-700



Página 166
Pé com ajuste de altura 550-900



Página 166
Proteção do pé



Página 168
Pé com rodízio e freio 650



Página 169
Pé com ajuste de altura com rodízio e freio 550-750



Página 170
Pé com ancoragem no piso 650



Página 170
Pé com ancoragem no piso 750



Página 172
Placa de fixação com rodízio para bancada sistema 28 e sistema 16



Página 173
Apoio de pé



Página 173
Apoio de pé



Página 174
Plataforma de elevação hidráulica para bancada

Pés de mesa

MONTAGEM DOS PÉS DE MESA:

Para cada pé de mesa são colocados dois parafusos cilíndricos inclusive arruelas de pressão na placa de montagem. Em seguida, o pé de mesa é parafusado com um torque de 150 Nm.

Os parafusos estão incluídos no escopo de fornecimento.

Observe a instrução de montagem fornecida.

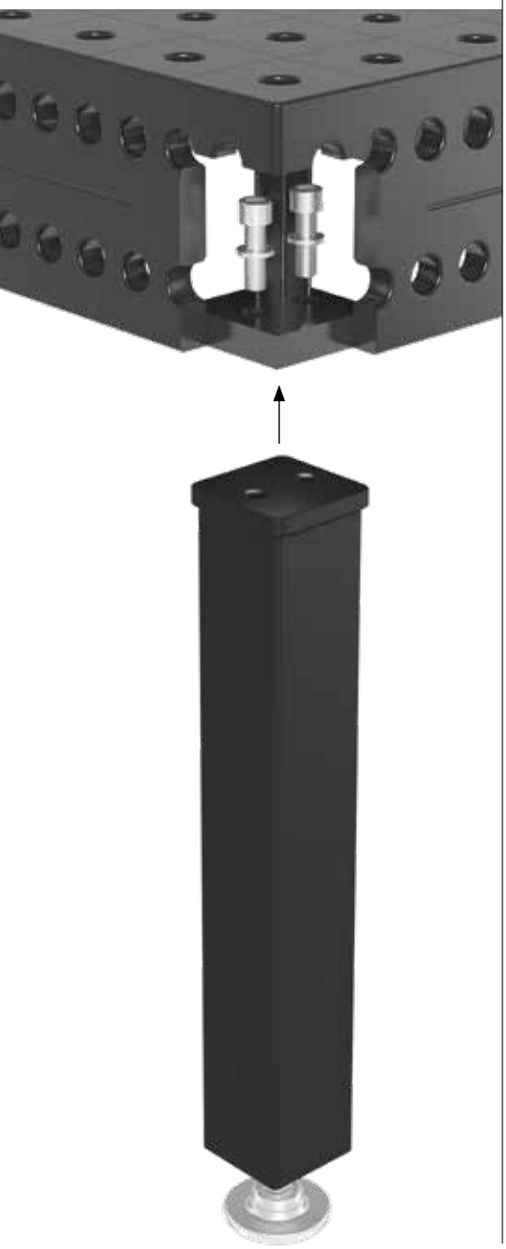

PÉ BÁSICO

Página 164

VERSÕES

650
750
Tamanhos especiais



Capacidade de carga por pé: 2.000 kg

280858.X



Capacidade de carga por pé: 2.000 kg

280857.X

PÉ COM AJUSTE DE ALTURA

Página 166

VERSÕES

450-700
550-900
Tamanhos especiais

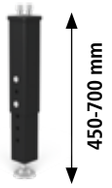

Capacidade de carga por pé: 2.000 kg

280878.X



Capacidade de carga por pé: 2.000 kg

280877.X

PÉ COM RODÍZIO E FREIO

Página 168

VERSÕES

650
Tamanhos especiais

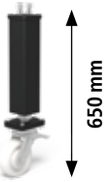

Capacidade de carga por pé: 800 kg

280876.X

PÉ COM AJUSTE DE ALTURA COM RODÍZIO E FREIO

Página 169

VERSÕES

550-750
Tamanhos especiais



Capacidade de carga por pé: 800 kg

280879.X

PÉ COM ANCORAGEM NO PISO

Página 170

VERSÕES

650
750
Tamanhos especiais

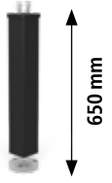

Capacidade de carga por pé: 2.000 kg

280874.X



Capacidade de carga por pé: 2.000 kg

280875.X

Pés de mesa não para mesas Basic.



CAPACIDADE DE CARGA POR PÉ

A capacidade de carga admissível por pé no sistema 28 é no máx. 800-2.000 kg para todas as mesas de acordo com o tipo de pé.

Matematicamente obtém-se valores das cargas totais consideravelmente maiores. As capacidades de carga admissíveis, no entanto, foram calculadas com reservas por motivos de segurança.

Caso sejam necessárias capacidades de carga maiores, favor contatar o fabricante.

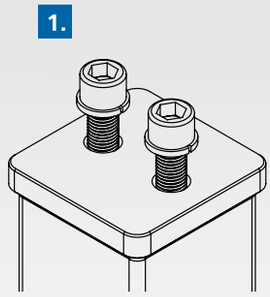

1. PARAFUSO CILÍNDRICO

- com rosca M16
- com arruela de pressão

2. MATERIAIS

- tubo quadrado estável 90x90 mm
- para maior estabilidade
- revestimento em pó

3. APOIO DE PÉ

- Ø 90 mm
- para distribuição otimizada da pressão
- de material maciço torneado
- para maior estabilidade e precisão

4. FUSO ROSCADO

- com rosca fina estável M24x1,5 (passo de 1,5 mm)
- ajuste fino de 50 mm
- com contraporca para fixação

PARA SEGURANÇA MÁXIMA:

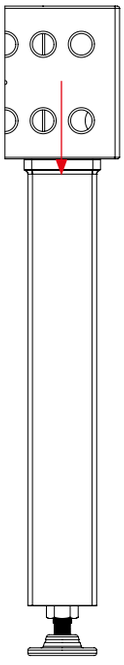

Cargas admissíveis:

Direção de força vertical: 20 kN

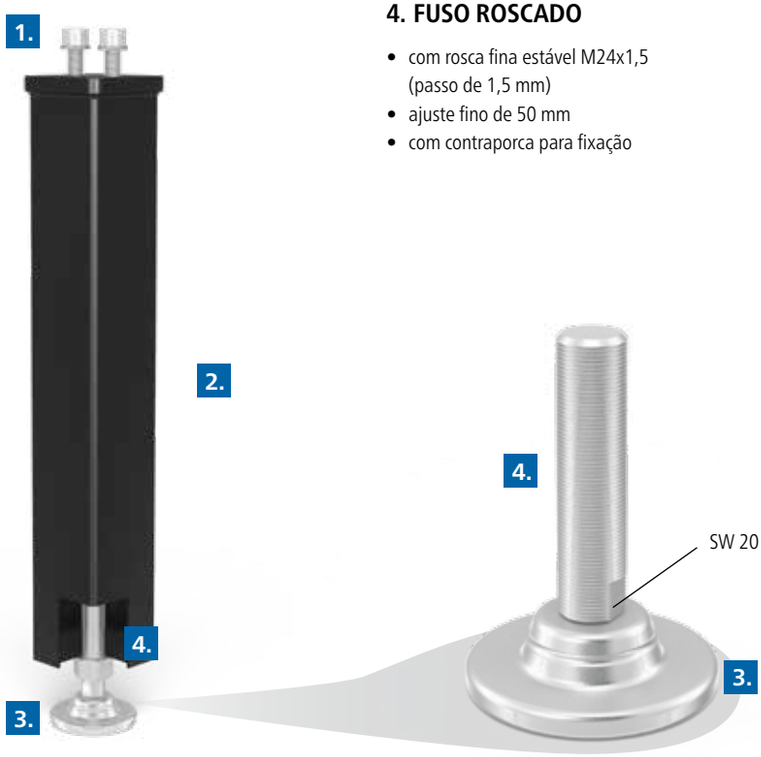

Pé básico

Descrição:

O pé básico Extreme está disponível em diversas versões de comprimento (comprimentos especiais mediante consulta). A capacidade de carga do pé é de 2.000 kg e tem ajuste fino até 50 mm.

A proteção do pé previne sujeira no fuso roscado e impede danos na mangueira de solda, que ocorrem através do contato constante com o fuso roscado.

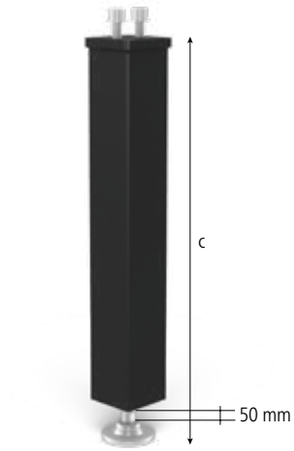



280858.X



280857.X

280859



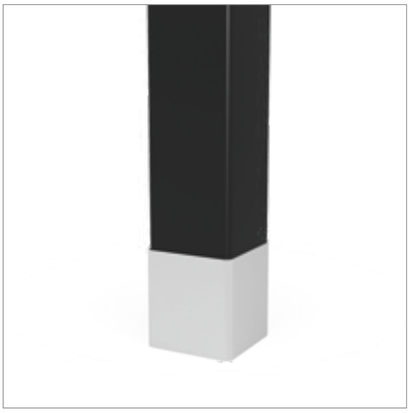





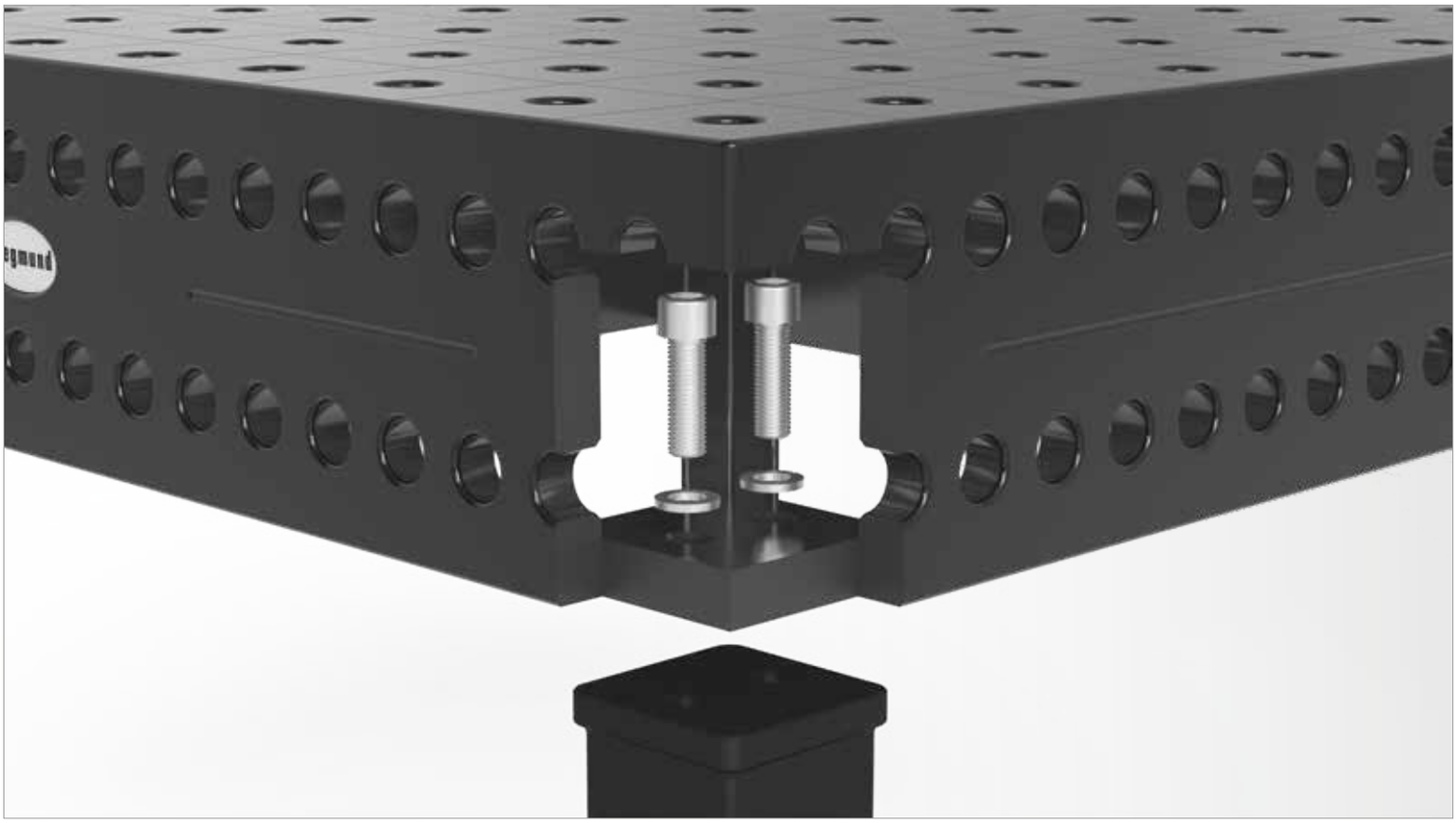

	Comprimento: (a)	Largura: (b)	Altura: (c)	Peso:	N° de artigo	
Pé básico 650 - ajuste fino de 50 mm	90 mm	90 mm	650 mm	8,50 kg	2-280858.X	●
Pé básico 750 - ajuste fino de 50 mm	90 mm	90 mm	750 mm	9,00 kg	2-280857.X	●
Pé básico altura especial mín. 150 mm - ajuste fino de 50 mm	90 mm	90 mm			2-280856.XS	○
Outros tamanhos e alturas mediante consulta						○
Proteção do pé - para pé básico / ancoragem no piso	95 mm	95 mm	100 mm	0,45 kg	2-280859	●

● = Artigo de estoque; ○ = Artigo é fabricado mediante pedido; Mais explicações na página 84

Pés de mesa não para mesas Basic.

Pé com ajuste de altura

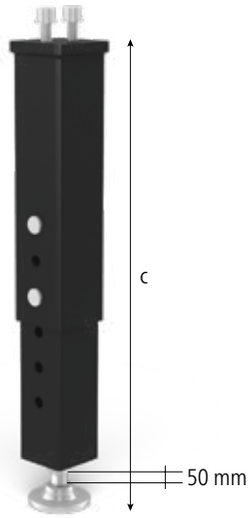



280878.X



280877.X

280859.1

Descrição:

O pé com ajuste de altura tem ajuste na faixa de 450-700 mm ou 550-900 mm. A capacidade de carga é de 2.000 kg e é mantida em qualquer altura. Um segundo pino de posicionamento proporciona maior estabilidade. O pé tem ajuste fino até 50 mm.

A proteção do pé previne sujeira no fuso roscado e impede danos na mangueira de solda, que ocorrem através do contato constante com o fuso roscado.







	Comprimento: (a)	Largura: (b)	Altura: (c)	Peso:	N° de artigo	
Pé com ajuste de altura 450-700 - ajuste fino de 50 mm - Altura de mesa ajustável 650-900 mm	90 mm	90 mm	450-700 mm	9,20 kg	2-280878.X	●
Pé com ajuste de altura 550-900 - ajuste fino de 50 mm - Altura de mesa ajustável 750-1100 mm	90 mm	90 mm	550-900 mm	11,00 kg	2-280877.X	●
Outros tamanhos mediante consulta						○
Proteção do pé - Alumínio - para Pé com ajuste de altura System 28 - para pé básico / ancoragem no piso System 22	88 mm	88 mm	150 mm	0,45 kg	2-280859.1	○

● = Artigo de estoque; ○ = Artigo é fabricado mediante pedido; Mais explicações na página 84

Pés de mesa não para mesas Basic.

Pé com rodízio e freio

Descrição:

O pé com rodízio e freio tem uma capacidade de carga de 800 kg por rodízio. Cada pé tem ajuste de altura de 20 mm (ajuste fino) através do giro da placa intermediária e é provido de um fuso reforçado.

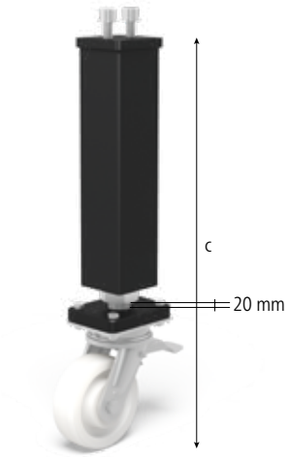



280876.X







	Comprimento: (a)	Largura: (b)	Altura: (c)	Peso:	N° de artigo	
Pé com rodízio e freio 650 - ajuste fino de 20 mm	90 mm	90 mm	650 mm	9,00 kg	2-280876.X	●
Outros tamanhos mediante consulta						○

● = Artigo de estoque; ○ = Artigo é fabricado mediante pedido; Mais explicações na página 84

Pés de mesa não para mesas Basic.

Pé com ajuste de altura com rodízio e freio

Descrição:

O pé com ajuste de altura com rodízio e freio tem uma capacidade de carga de 800 kg e ajuste fino de altura até 20 mm.

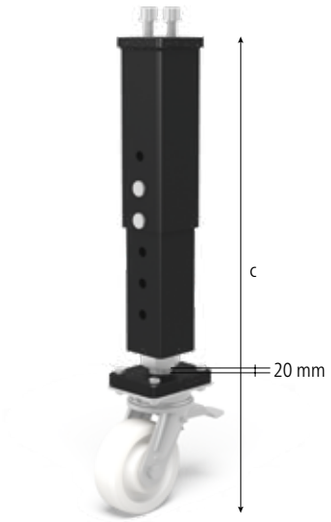



280879.X







	Comprimento: (a)	Largura: (b)	Altura: (c)	Peso:	N° de artigo	
Pé com ajuste de altura com rodízio e freio 550-750 - ajuste fino de 20 mm - Altura de mesa ajustável 750-950 mm	90 mm	90 mm	550-750 mm	14,70 kg	2-280879.X	●
Outros tamanhos mediante consulta						○

● = Artigo de estoque; ○ = Artigo é fabricado mediante pedido; Mais explicações na página 84

Pés de mesa não para mesas Basic.

Pé com ancoragem no piso

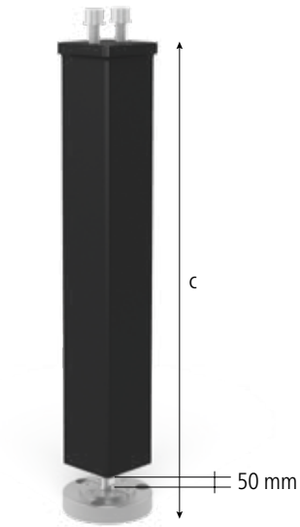



280874.X

280875.X



280868

280859

Descrição:

O pé com ancoragem no piso tem uma capacidade de carga de 2.000 kg e é apropriado para todas as aplicações nas quais é necessária uma estabilidade. Ele tem ajuste fino até 50 mm.

A proteção do pé previne sujeira no fuso roscado e impede danos na mangueira de solda, que ocorrem através do contato constante com o fuso roscado.



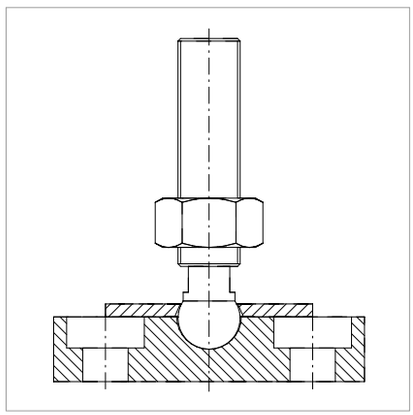

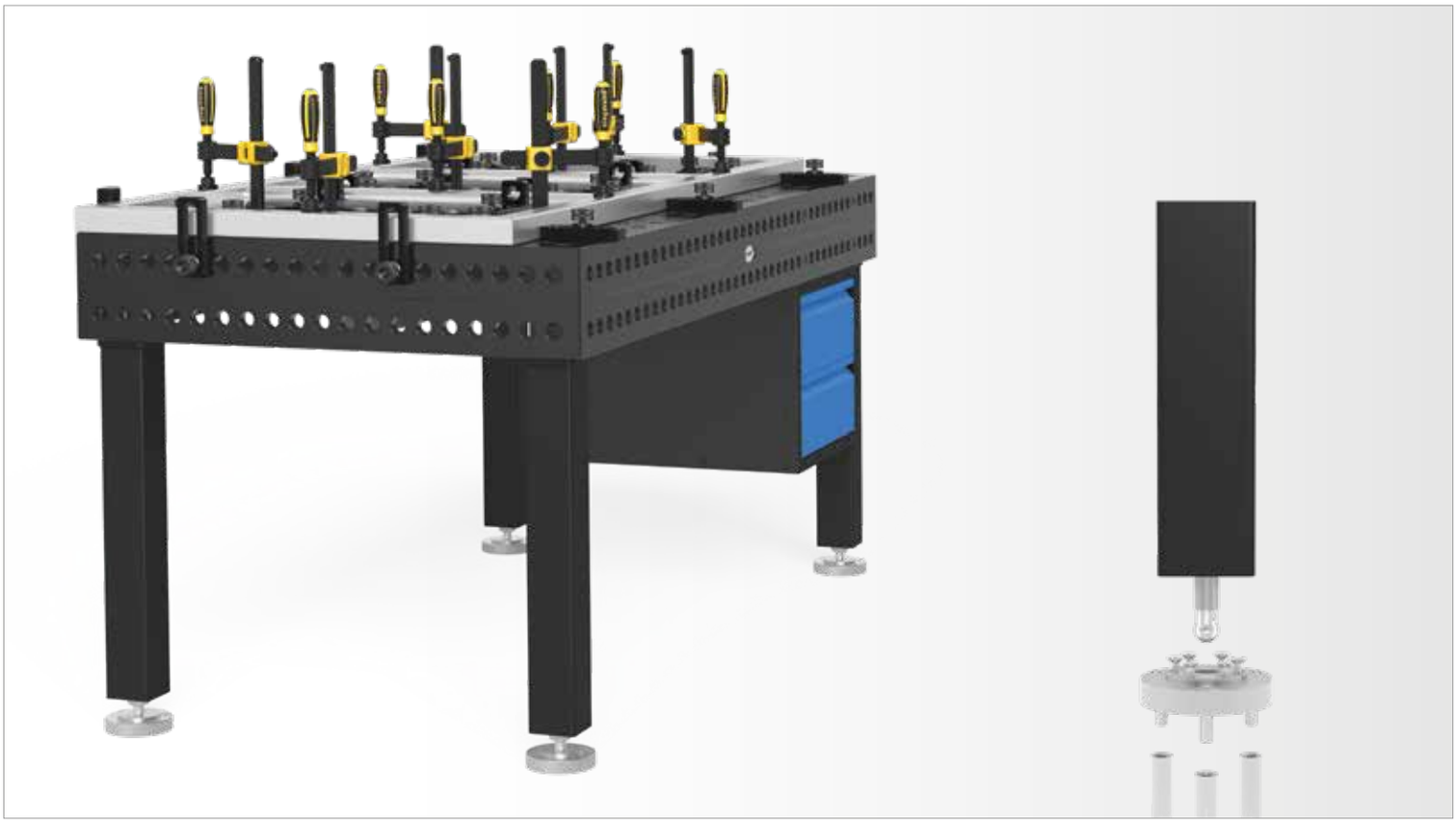

	Comprimento: (a)	Largura: (b)	Altura: (c)	Ø: (o)	Peso:	N° de artigo	
Pé com ancoragem no piso 650 - ajuste fino de 50 mm - Outros tamanhos mediante consulta	90 mm	90 mm	650 mm		8,50 kg	2-280874.X	●
Pé com ancoragem no piso 750 - ajuste fino de 50 mm - Outros tamanhos mediante consulta	90 mm	90 mm	750 mm		9,00 kg	2-280875.X	●
Outros tamanhos mediante consulta							○
Placa para ancoragem no piso - Substituível com disco de pé no pé básico e pé com ajuste de altura			130 mm	130 mm	3,00 kg	2-280868	●
Chumbador de carga pesada - 1 jogo = 3 parafusos + 3 chumbadores					0,40 kg	2-280869	●
Proteção do pé - para pé básico / ancoragem no piso	95 mm	95 mm	100 mm		0,45 kg	2-280859	●

● = Artigo de estoque; ○ = Artigo é fabricado mediante pedido; Mais explicações na página 84

Pés de mesa não para mesas Basic.

Placa de fixação com rodízio

Descrição:

A placa de fixação permite executar de forma móvel também mesas com baixa altura. O ajuste de altura ocorre por meio do sextavado interno em cima no fuso.

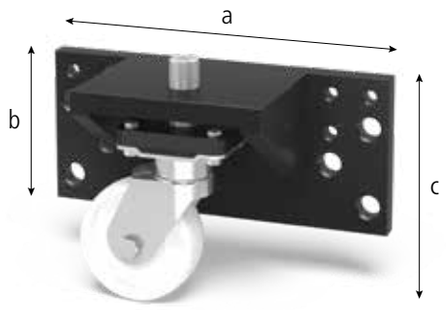



280867

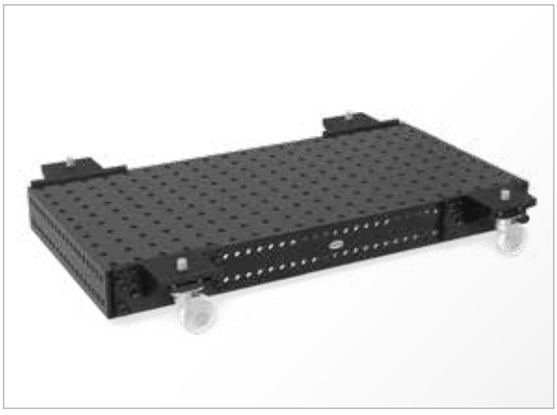



	Comprimento: (a)	Largura: (b)	Altura: (c)	Peso:	N° de artigo	
Placa de fixação com rodízio - ajuste fino de 50 mm - para bancada sistema 28 e sistema 16	450 mm	205 mm	300 mm	36,00 kg	2-280867	○

● = Artigo de estoque; ○ = Artigo é fabricado mediante pedido; Mais explicações na página 84

Apoio de pé

Descrição:

Estes apoios de pé são concebidos para os quadros de conexão e permitem o seu uso fora do sistema de trilhos. Além disso, este apoio de pé pode ser usado em todos os furos de sistema 28. Ao usar estes pés de mesa junto com mesas Professional, estas mesas devem ser providas de furos de sistema 28 na placa do pé. (Favor indicar no pedido)





280855.X



160855.X







	Altura: (c)	Ø: (o)	Peso:	N° de artigo	
Apoio de pé - ajuste fino de 50 mm - Rosca M24x1,5 para ajuste fino - para quadro de conexão	130 mm	90 mm	1,00 kg	2-280855.X	●
Apoio de pé - ajuste fino de 40 mm - Rosca M16x1,5 para ajuste fino - para mesa de solda sistema 28	100 mm	70 mm	0,40 kg	2-160855.X	●

● = Artigo de estoque; ○ = Artigo é fabricado mediante pedido; Mais explicações na página 84

Plataforma de elevação hidráulica



Descrição:

A plataforma de elevação lhe oferece a possibilidade de ajustes de altura rápidos, contínuos e hidráulicos da mesa de solda e de fixação, sendo assim, um grande auxílio no trabalho com peças pesadas.

Outras capacidades de carga e versões em tamanhos especiais estão disponíveis mediante consulta.

O comprimento de cabo para a alimentação e operação é de respectivamente 3 m. A altura básica da plataforma de elevação é a altura mínima.
A altura máxima é a soma da altura básica e a elevação útil indicada. As indicações de altura referem-se à plataforma de elevação sem mesa.



PLUG&PLAY

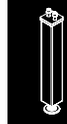

	Comprimento: (a)	Largura: (b)	Altura: (c)	Peso:	N° de artigo	
Plataforma de elevação hidráulica - para bancada 280010 - Capacidade de carga 1.000 kg / Elevação útil 925 mm	990 mm	990 mm	235 mm	210,00 kg	5-289084	○
Plataforma de elevação hidráulica - para bancada 280025 - Capacidade de carga 1.000 kg / Elevação útil 700 mm	1190 mm	790 mm	200 mm	270,00 kg	5-289905	○
Plataforma de elevação hidráulica - para bancada 280015 - Capacidade de carga 2.000 kg / Elevação útil 700 mm	1190 mm	1190 mm	200 mm	300,00 kg	5-289239	○
Plataforma de elevação hidráulica - para bancada 280035 - Capacidade de carga 2.000 kg / Elevação útil 800 mm	1490 mm	990 mm	200 mm	450,00 kg	5-289132	○
Plataforma de elevação hidráulica - para bancada 280050 - Capacidade de carga 2.000 kg / Elevação útil 800 mm	1490 mm	1490 mm	280 mm	530,00 kg	5-289088	○
Plataforma de elevação hidráulica - para bancada 280020 - Capacidade de carga 2.000 kg / Elevação útil 1.000 mm	1990 mm	990 mm	230 mm	580,00 kg	5-289085	○
Plataforma de elevação hidráulica - para bancada 280060 - Capacidade de carga 2.000 kg / Elevação útil 1.000 mm	1990 mm	1190 mm	280 mm	800,00 kg	5-289893	○
Plataforma de elevação hidráulica - para bancada 280045 - Capacidade de carga 3.000 kg / Elevação útil 1.000 mm	1990 mm	1990 mm	350 mm	900,00 kg	5-289897	○
Plataforma de elevação hidráulica - para bancada 280030 - Capacidade de carga 2.000 kg / Elevação útil 1.300 mm	2390 mm	1190 mm	280 mm	800,00 kg	5-289367	○
Plataforma de elevação hidráulica - para bancada 280040 - Capacidade de carga 3.000 kg / Elevação útil 1.600 mm	2990 mm	1490 mm	350 mm	1200,00 kg	5-289087	○
Plataforma de elevação hidráulica - para bancada 280055 - Capacidade de carga 5.000 kg / Elevação útil 1.600 mm	3990 mm	1990 mm	460 mm	2200,00 kg	5-289089	○

● = Artigo de estoque; ○ = Artigo é fabricado mediante pedido; Mais explicações na página 84

A altura também pode mudar em virtude de motivos técnicos.



Página 178
Encosto excêntrico Ø 60



Página 178
Encosto excêntrico Ø 60 com rosca M10



Página 178
Encosto excêntrico Ø 100



Página 180
Encosto Flex 25x156 Alumínio



Página 180
Encosto Flex 25x140 Aço



Página 180
Encosto Flex 50x182 Aço



Página 180
Encosto Flex 50x140 Aço



Página 182
Encosto Universal 150 L



Página 182
Encosto Universal 150 L



Página 182
Encosto Universal 200 L



Página 182
Encosto Universal 250 L



Página 184
Encosto Universal 225 L



Página 184
Encosto Universal 225 L Alumínio



Página 185
Encosto Universal 225 L FDS com elemento de pressão de mola



Página 186
Encosto Universal 100



Página 186
Encosto Universal 150



Página 186
Encosto Universal 250



Página 188
Encosto Universal 300



Página 188
Encosto Universal 500



Página 189
Encosto Universal 325 L



Página 189
Encosto Universal 525 L



Página 190
Encosto Universal 500 S



Página 191
Encosto Universal 750 S



Página 192
Encosto Universal 1000 S



Página 193
Gabarito de ajuste angular



Página 194
Esquadro plano 175 pequeno



Página 195
Esquadro plano 500 grande

Encosto excêntrico

Descrição:

Os encostos excêntricos são especialmente apropriados para ajustar elementos com um simples giro contínuo e com economia de espaço.





280401



280402



280403

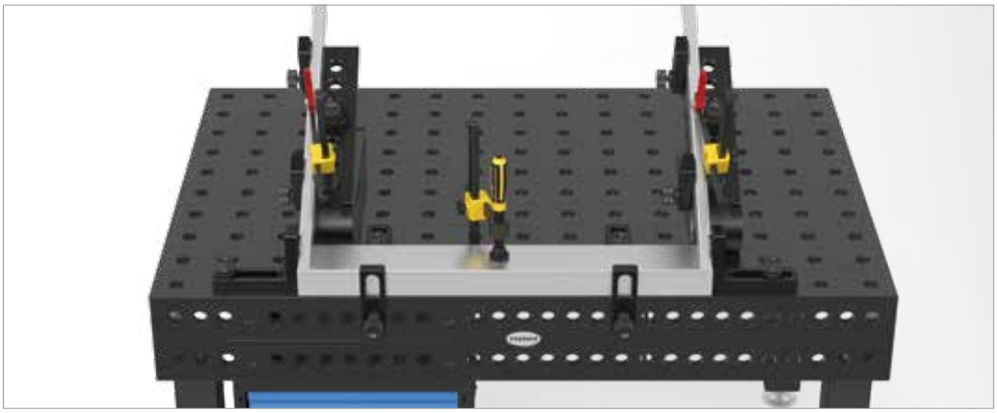

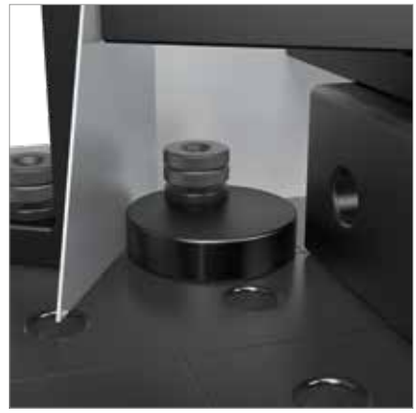



		Ø: (o)	MS: (d)	Peso:	N° de artigo	
Encosto excêntrico Ø 60 - nitretado - para locais de espaço apertado	💎 N BAR	60 mm	25 mm	0,42 kg	2-280401.N	●
Encosto excêntrico Ø 60 com rosca M10 - nitretado - para conexão de massa	💎 N BAR	60 mm	25 mm	0,41 kg	2-280402.N	●
Encosto excêntrico Ø 100 - nitretado - aplicável também como apoio	💎 N BAR	100 mm	25 mm	1,40 kg	2-280403.N	●

MS=Espessura do material; ● = Artigo de estoque; ○ = Artigo é fabricado mediante pedido; Mais explicações na página 84

Encosto Flex Alumínio / Aço

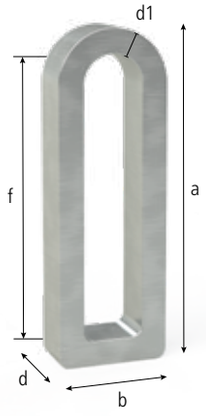



280412



280416



280417



280418

Descrição:

O encosto Flex alumínio pode ser fixado individualmente através do furo oblongo e devido ao seu lado de fixação arredondado é aplicável de forma versátil em cantos como também em superfícies de encosto de livre formação. O encosto Flex é usado preferencialmente em trabalhos com aço inoxidável e condições de espaço limitado.

O encosto Flex pode ser fixado individualmente através do furo oblongo e, devido ao seu lado de fixação arredondado, é aplicável de forma versátil em cantos como também em superfícies de encosto de livre formação. O encosto Flex 182 faz a conexão da distância dos furos também em aplicação diagonal.

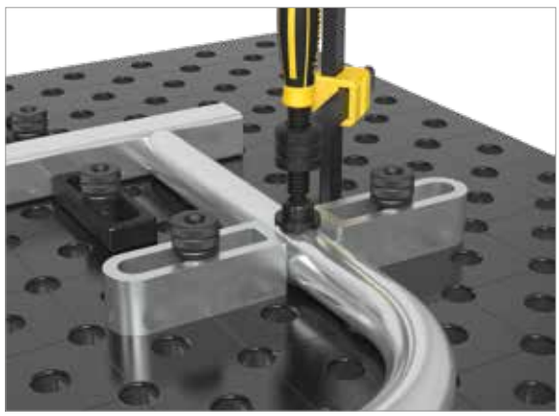





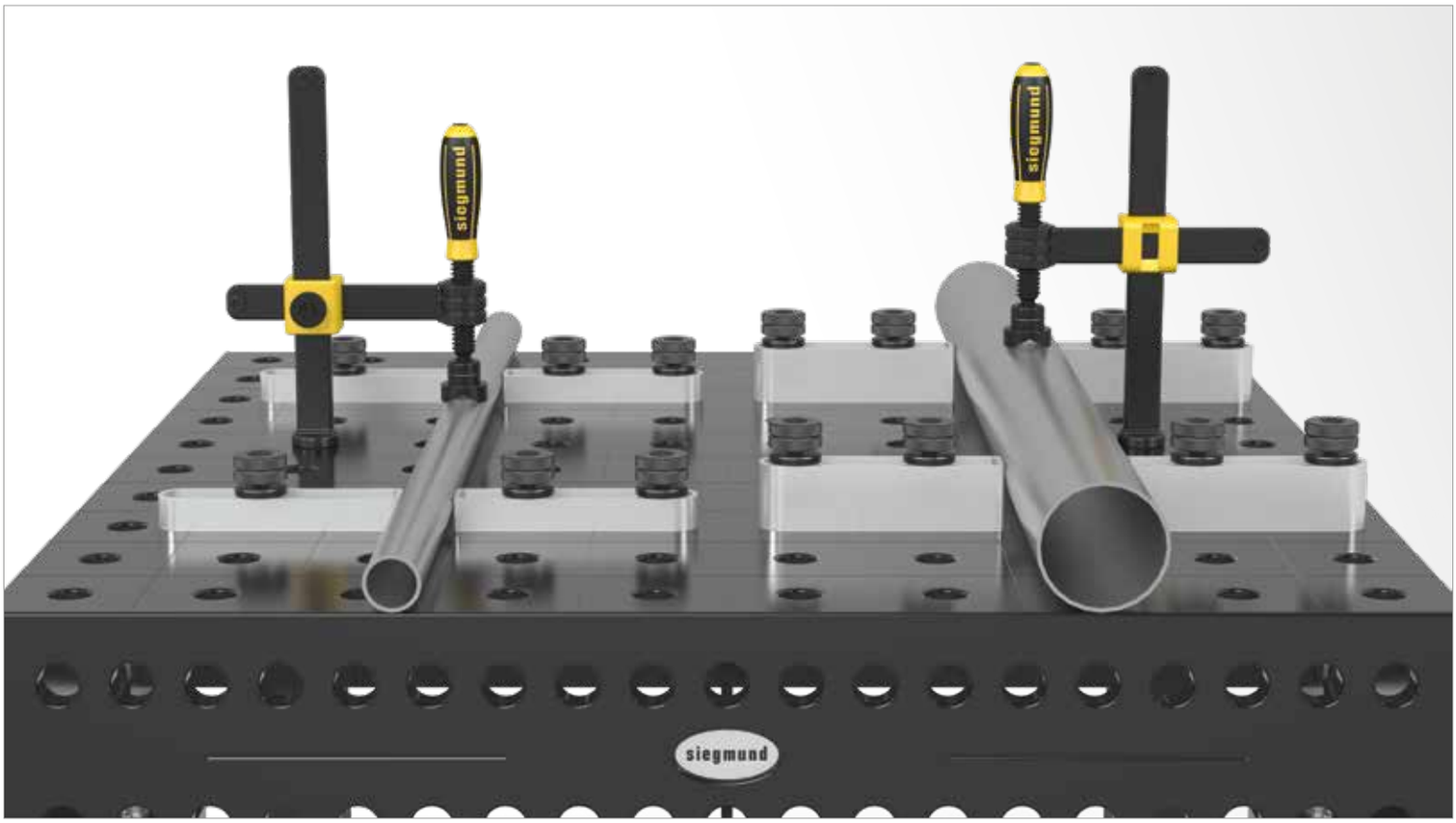

		Comprimento: (a)	Largura: (b)	MS: (d)	WS: (d1)	VB: (f)	Peso:	N° de artigo	
Encosto Flex 25x156 - Alumínio	ALU	156 mm	52 mm	25 mm	12 mm	100 mm	0,30 kg	2-280412	●
Encosto Flex 25x140 - zincado		140 mm	40 mm	25 mm	6 mm	100 mm	0,37 kg	2-280416	●
Encosto Flex 50x182 - Necessário pino de fixação longo - zincado		182 mm	36 mm	50 mm	6 mm	150 mm	0,65 kg	2-280417	●
Encosto Flex 50x140 - Necessário pino de fixação longo - zincado		140 mm	40 mm	50 mm	6 mm	100 mm	0,75 kg	2-280418	●

MS=Espessura do material; WS=Espessura de parede; VB=Faixa de ajuste; ● = Artigo de estoque; ○ = Artigo é fabricado mediante pedido; Mais explicações na página 84

Encosto Universal 150 L / 200 L / 250 L

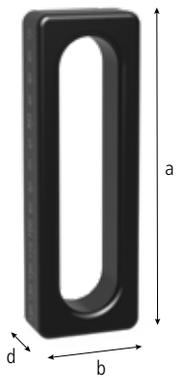



280410.N



280410.A



280410.C



280410.1.N



280410.2.N

Descrição:

Com o encosto Universal 150 L você ajusta cada elemento de forma precisa através do furo oblongo em uma faixa de 0-100 mm.

Versão cromada para trabalhos na mesa de medição, para trabalhos de alumínio e solda WIG.





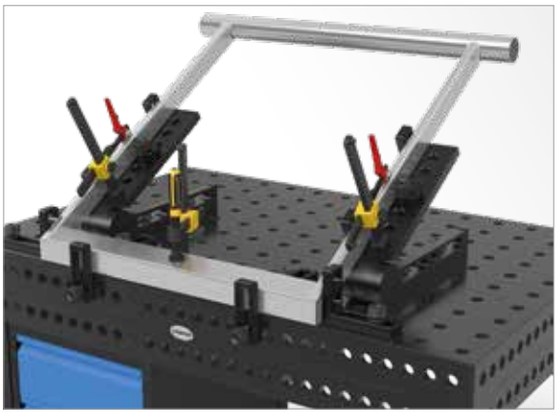





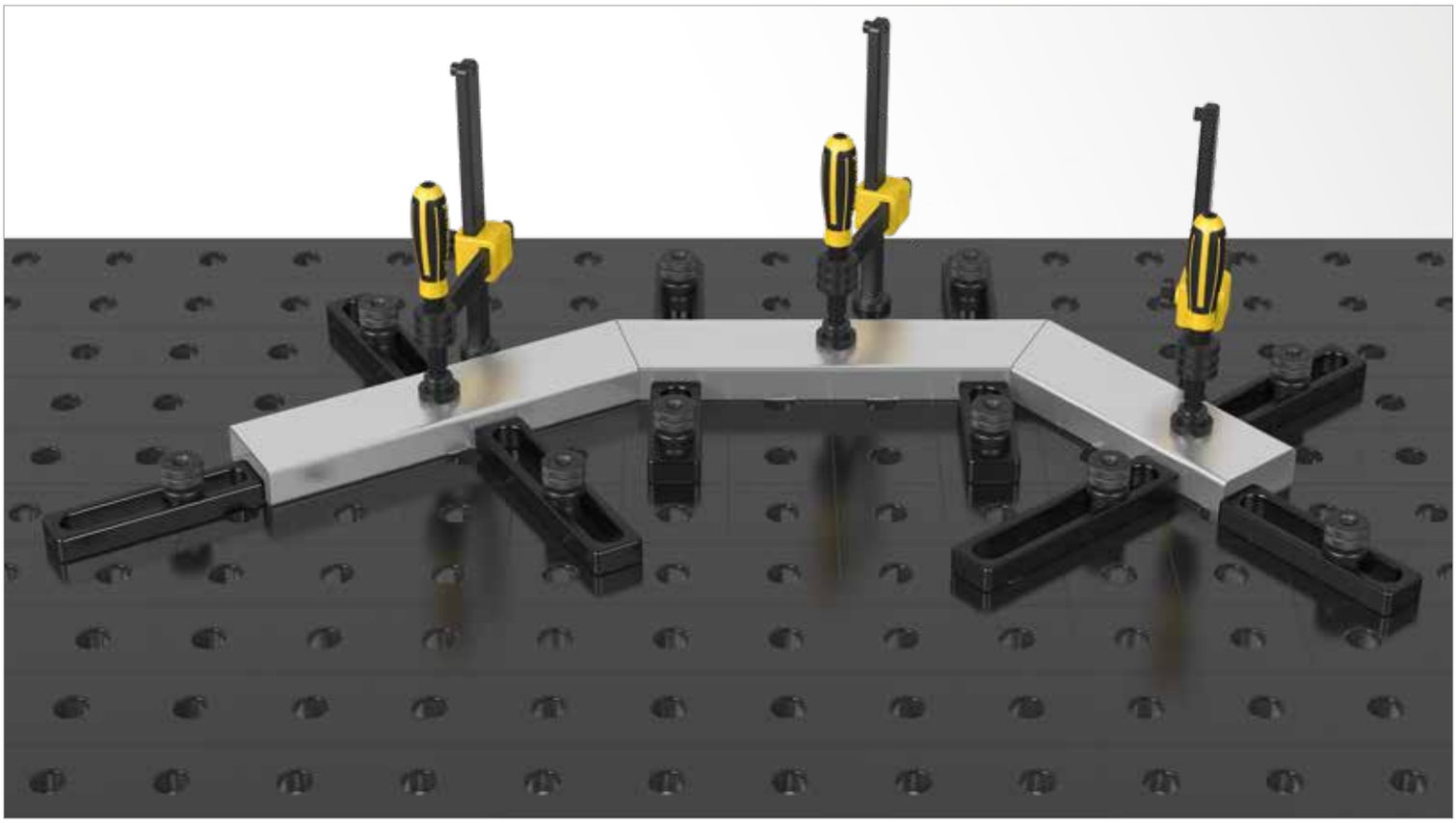

		Comprimento: (a)	Largura: (b)	MS: (d)	VB: (f)	Peso:	N° de artigo	
Encosto Universal 150 L - nitretado - de série com escalonamento fino em ambos os lados	100 N BAR	150 mm	50 mm	25 mm	100 mm	0,78 kg	2-280410.N	●
Encosto Universal 150 L - Alumínio	ALU	150 mm	50 mm	25 mm	100 mm	0,30 kg	2-280410.A	●
Encosto Universal 150 L - cromado, Prazo de entrega aprox. 10 semanas		150 mm	50 mm	25 mm	100 mm	0,78 kg	2-280410.C	○
Encosto Universal 200 L - nitretado - de série com escalonamento fino em ambos os lados	100 N BAR	200 mm	50 mm	25 mm	150 mm	1,00 kg	2-280410.1.N	●
Encosto Universal 250 L - nitretado - de série com escalonamento fino em ambos os lados	100 N BAR	250 mm	50 mm	25 mm	200 mm	1,20 kg	2-280410.2.N	●

MS=Espessura do material; VB=Faixa de ajuste; ● = Artigo de estoque; ○ = Artigo é fabricado mediante pedido; Mais explicações na página 84

Encosto Universal 225 L





280420.N



280420.A



280420.C

Descrição:

O encosto Universal 225 L, através da combinação de furo oblongo (com uma faixa de ajuste de 0-100 mm) e o furo de sistema pode ser fixado de forma fixa como também variável. Além disso, ele é apropriado para o uso com prismas e adaptadores.

Versão cromada para trabalhos na mesa de medição, para trabalhos de alumínio e solda WIG.

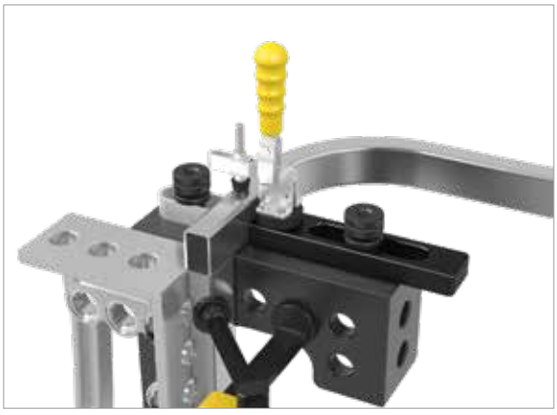



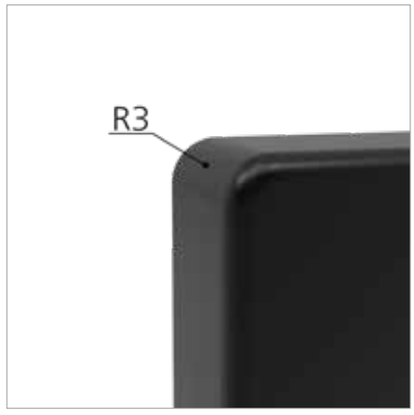

	Comprimento: (a)	Largura: (b)	MS: (d)	VB: (f)	Peso:	Nº de artigo	
Encosto Universal 225 L - nitretado - de série com escalonamento fino em ambos os lados	225 mm	50 mm	25 mm	100 mm	1,40 kg	2-280420.N	●
Encosto Universal 225 L - Alumínio	225 mm	50 mm	25 mm	100 mm	0,55 kg	2-280420.A	●
Encosto Universal 225 L - cromado, Prazo de entrega aprox. 10 semanas	225 mm	50 mm	25 mm	100 mm	1,40 kg	2-280420.C	○

MS=Espessura do material; VB=Faixa de ajuste; ● = Artigo de estoque; ○ = Artigo é fabricado mediante pedido; Mais explicações na página 84

= Resistência a riscos 100 = Escala N = Proteção contra respingos de solda BAR = Proteção contra corrosão ALU = Alumínio

Encosto Universal 225 L FDS

Descrição:

O encosto Universal 225 L FDS é equipado, adicionalmente ao encosto 225 L, com um elemento de pressão de mola. Com isto ele é apropriado para fixar peças de chapa e moldadas. Graças ao mecanismo de mola não é necessária uma fixação adicional da peça, desde que não ocorra uma grande deformação de solda. O furo oblongo possui uma faixa de ajuste de 0-100 mm.

Aplicação típica: produção seriada.





280421

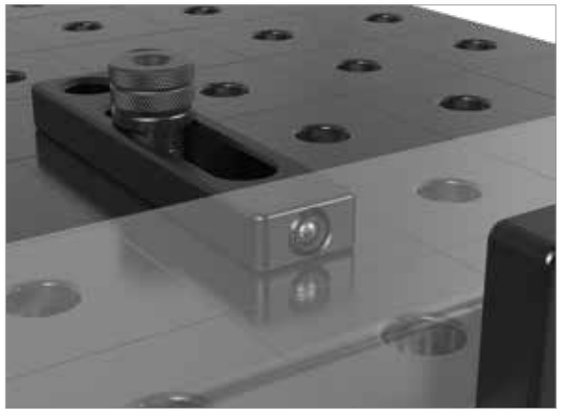





		Comprimento: (a)	Largura: (b)	MS: (d)	VB: (f)	Peso:	N° de artigo	
Encosto Universal 225 L FDS - com elemento de pressão de mola - brunido - de série com escalonamento fino em ambos os lados	100	225 mm	50 mm	25 mm	100 mm	1,40 kg	2-280421	●

MS=Espessura do material; VB=Faixa de ajuste; ● = Artigo de estoque; ○ = Artigo é fabricado mediante pedido; Mais explicações na página 84

Encosto Universal 100 / 150 / 250

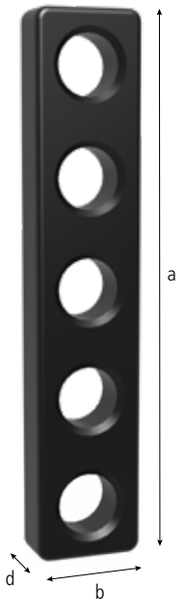



280407



280407.C



280408



280408.C



280409



280409.C

Descrição:

Este encosto universal é firmemente fixável através dos furos de sistema e disponível em vários comprimentos. A distância dos furos é de 50 mm.

Versão cromada para trabalhos na mesa de medição, para trabalhos de alumínio e solda WIG.

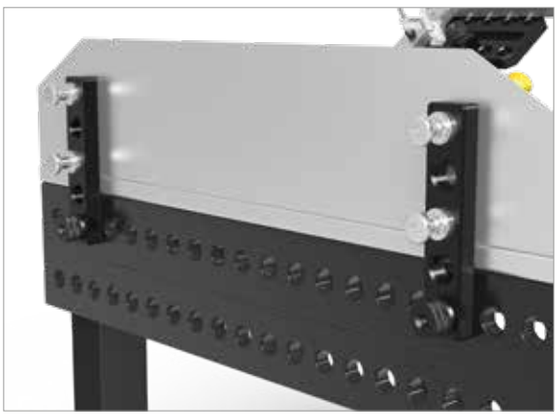



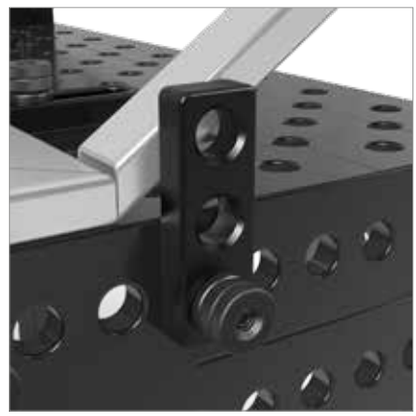

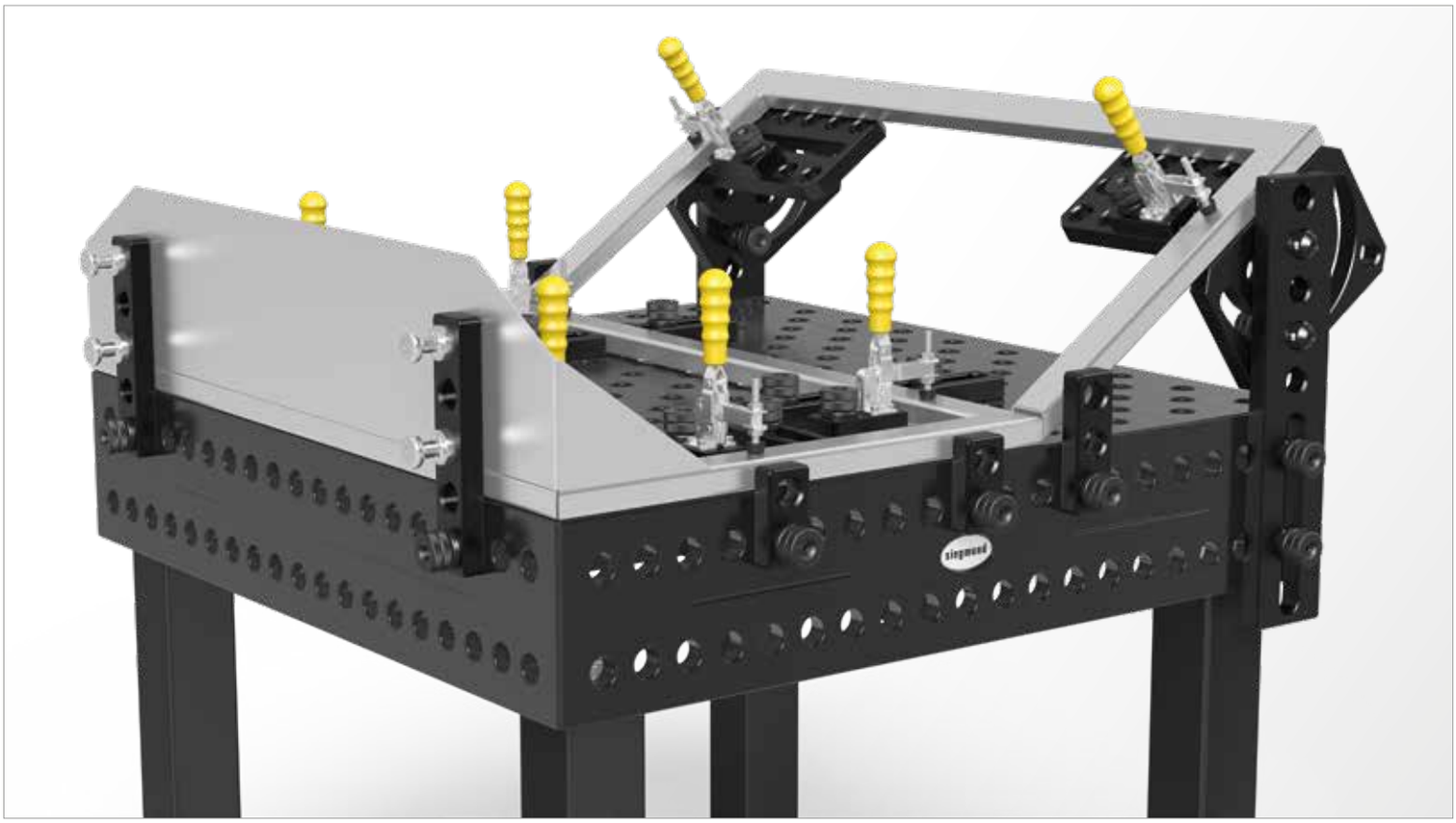

		Comprimento: (a)	Largura: (b)	MS: (d)	Peso:	N° de artigo	
Encosto Universal 100 - 2 furos de sistema - nitretado	N BAR	100 mm	50 mm	25 mm	0,75 kg	2-280407.N	●
Encosto Universal 100 - 2 furos de sistema - cromado, Prazo de entrega aprox. 10 semanas		100 mm	50 mm	25 mm	0,75 kg	2-280407.C	○
Encosto Universal 150 - 3 furos de sistema - nitretado	N BAR	150 mm	50 mm	25 mm	1,10 kg	2-280408.N	●
Encosto Universal 150 - 3 furos de sistema - cromado, Prazo de entrega aprox. 10 semanas		150 mm	50 mm	25 mm	1,10 kg	2-280408.C	○
Encosto Universal 250 - 5 furos de sistema - nitretado	N BAR	250 mm	50 mm	25 mm	1,80 kg	2-280409.N	●
Encosto Universal 250 - 5 furos de sistema - cromado, Prazo de entrega aprox. 10 semanas		250 mm	50 mm	25 mm	1,80 kg	2-280409.C	○

MS=Espessura do material; ● = Artigo de estoque; ○ = Artigo é fabricado mediante pedido; Mais explicações na página 84

Encosto Universal 300 / 500

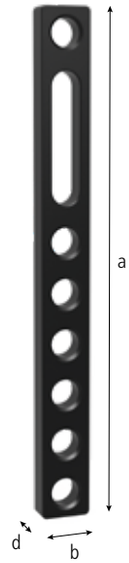



280426.N



280426.C



280427.N

Descrição:

O encosto Universal 300 serve para a expansão de superfícies de encosto. Através do furo de sistema triplo e do furo oblongo (com uma faixa de ajuste de 0-100 mm), surgem outras possibilidades de encosto fixas e variáveis.

O encosto Universal 500 serve para a expansão de superfícies de encosto. Através do furo de sistema séptuplo e do furo oblongo (com uma faixa de ajuste de 0-100 mm), surgem outras possibilidades de encosto fixas e variáveis.

Versão cromada para trabalhos na mesa de medição, para trabalhos de alumínio e solda WIG.





		Comprimento: (a)	Largura: (b)	MS: (d)	VB: (f)	Peso:	N° de artigo	
Encosto Universal 300 - 3 furos de sistema - nitretado	N BAR	300 mm	50 mm	25 mm	100 mm	1,85 kg	2-280426.N	●
Encosto Universal 300 - 3 furos de sistema - cromado, Prazo de entrega aprox. 10 semanas		300 mm	50 mm	25 mm	100 mm	1,85 kg	2-280426.C	○
Encosto Universal 500 - 7 furos de sistema - nitretado	N BAR	500 mm	50 mm	25 mm	100 mm	3,30 kg	2-280427.N	●

MS=Espessura do material; VB=Faixa de ajuste; ● = Artigo de estoque; ○ = Artigo é fabricado mediante pedido; Mais explicações na página 84

Encosto Universal 325 L / 525 L

Descrição:

O encosto Universal 325 L / 525 L cria possibilidades de fixação fixa e variável através da combinação de furos de sistema e furo oblongo (com uma faixa de ajuste de 0-100 mm), e lhe oferece assim inúmeras variações de fixação.

Versão cromada para trabalhos na mesa de medição, para trabalhos de alumínio e solda WIG.

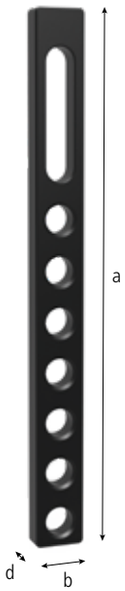



280422.N



280424



280424.C

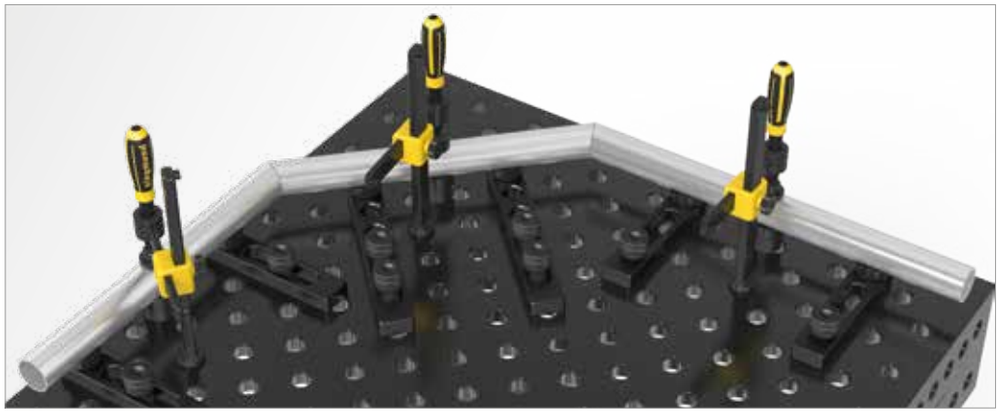



		Comprimento: (a)	Largura: (b)	MS: (d)	VB: (f)	Peso:	N° de artigo	
Encosto Universal 325 L - 3 furos de sistema - nitretado	N BAR	325 mm	50 mm	25 mm	100 mm	2,10 kg	2-280422.N	●
Encosto Universal 525 L - 7 furos de sistema - nitretado	N BAR	525 mm	50 mm	25 mm	100 mm	3,50 kg	2-280424.N	●
Encosto Universal 525 L - 7 furos de sistema - cromado, Prazo de entrega aprox. 10 semanas		525 mm	50 mm	25 mm	100 mm	3,50 kg	2-280424.C	○

MS=Espessura do material; VB=Faixa de ajuste; ● = Artigo de estoque; ○ = Artigo é fabricado mediante pedido; Mais explicações na página 84

= Resistência a riscos N = Proteção contra respingos de solda BAR = Proteção contra corrosão

Encosto Universal 500 S

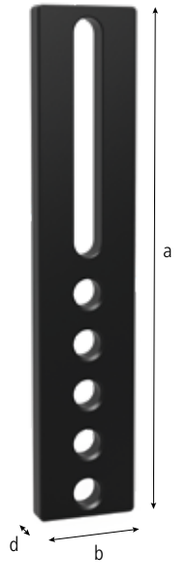



280430.N



280430.C

Descrição:

O encosto Universal 500 S foi desenvolvido especialmente para trabalhos de encosto e de posicionamento em componentes grandes. Através da combinação de furos de sistema e furo oblongo (com uma faixa de ajuste de 0-200 mm), surgem muitas possibilidades de fixação fixa e variável para inúmeras variações de fixação.

Versão cromada para trabalhos na mesa de medição, para trabalhos de alumínio e solda WIG.

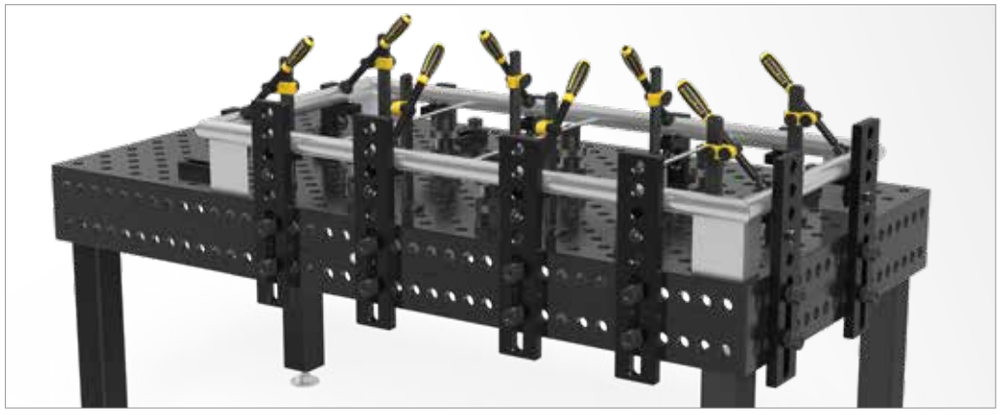

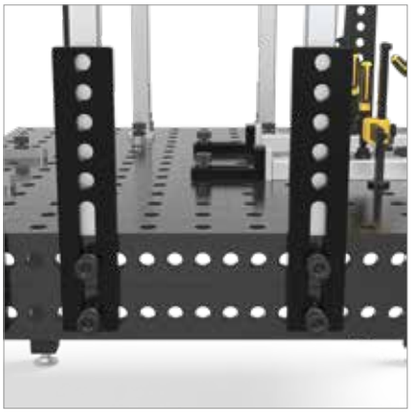

	Comprimento: (a)	Largura: (b)	MS: (d)	VB: (f)	Peso:	N° de artigo	
Encosto Universal 500 S - 5 furos de sistema - nitretado	500 mm	100 mm	25 mm	200 mm	7,90 kg	2-280430.N	●
Encosto Universal 500 S - 5 furos de sistema - cromado, Prazo de entrega aprox. 10 semanas	500 mm	100 mm	25 mm	200 mm	7,90 kg	2-280430.C	○

MS=Espessura do material; VB=Faixa de ajuste; ● = Artigo de estoque; ○ = Artigo é fabricado mediante pedido; Mais explicações na página 84

Encosto Universal 750 S

Descrição:

O encosto Universal 750 S foi desenvolvido especialmente para trabalhos de encosto e de posicionamento em componentes grandes. Através da combinação de furos de sistema e furo oblongo (com uma faixa de ajuste de 0-200 mm), surgem muitas possibilidades de fixação fixa e variável para inúmeras variações de fixação.

Versão cromada para trabalhos na mesa de medição, para trabalhos de alumínio e solda WIG.

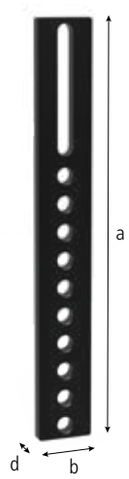



280432



280432.C

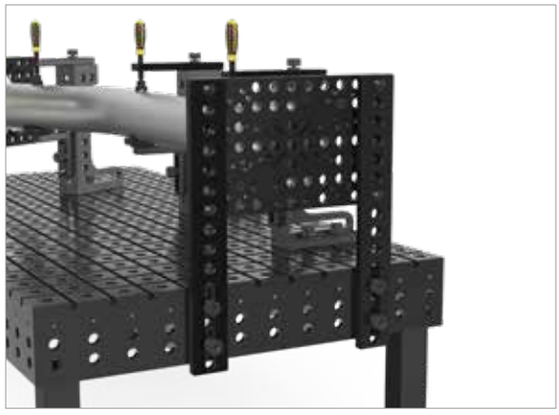





		Comprimento: (a)	Largura: (b)	MS: (d)	VB: (f)	Peso:	N° de artigo	
Encosto Universal 750 S - 10 furos de sistema - nitretado	N BAR	750 mm	100 mm	25 mm	200 mm	12,10 kg	2-280432.N	●
Encosto Universal 750 S - 10 furos de sistema - cromado, Prazo de entrega aprox. 10 semanas		750 mm	100 mm	25 mm	200 mm	12,10 kg	2-280432.C	○

MS=Espessura do material; VB=Faixa de ajuste; ● = Artigo de estoque; ○ = Artigo é fabricado mediante pedido; Mais explicações na página 84

Encosto Universal 1000 S

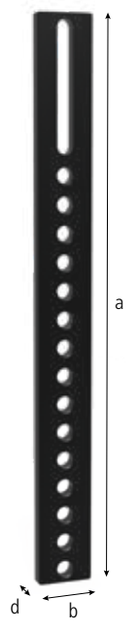



280434.N



280434.C

Descrição:

O encosto Universal 1000 S foi desenvolvido especialmente para trabalhos de encosto e de posicionamento em componentes grandes. Através da combinação de furos de sistema e furo oblongo (com uma faixa de ajuste de 0-200 mm), surgem muitas possibilidades de fixação fixa e variável para inúmeras variações de fixação.

Versão cromada para trabalhos na mesa de medição, para trabalhos de alumínio e solda WIG.





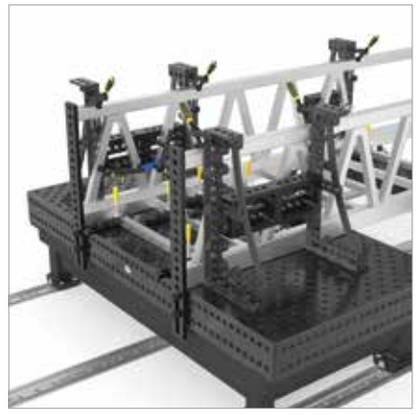

	Comprimento: (a)	Largura: (b)	MS: (d)	VB: (f)	Peso:	N° de artigo	
Encosto Universal 1000 S - 15 furos de sistema - nitretado	1000 mm	100 mm	25 mm	200 mm	16,30 kg	2-280434.N	●
Encosto Universal 1000 S - 15 furos de sistema - cromado, Prazo de entrega aprox. 10 semanas	1000 mm	100 mm	25 mm	200 mm	16,30 kg	2-280434.C	○

MS=Espessura do material; VB=Faixa de ajuste; ● = Artigo de estoque; ○ = Artigo é fabricado mediante pedido; Mais explicações na página 84

Gabarito de ajuste angular

Descrição:

O gabarito de ajuste de ângulo permite um ajuste preciso, opcionalmente em passos de 10° ou de forma contínua de 0-90°. Aplicação flexível graças ao escalonamento fino de 1°.

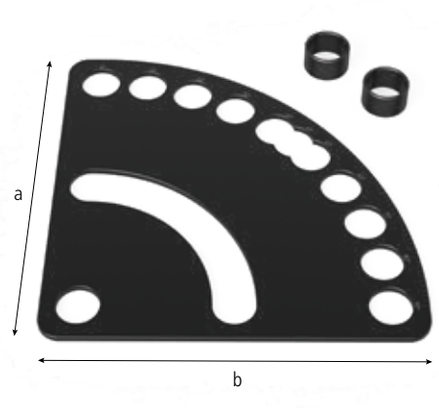



280455.N



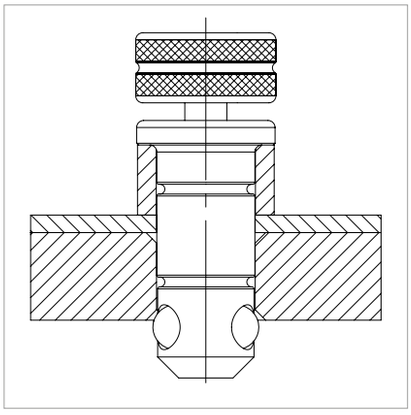

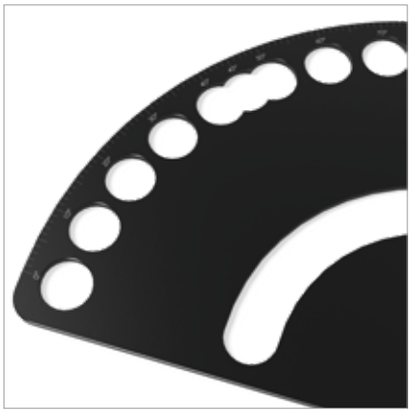

		Comprimento: (a)	Largura: (b)	Altura: (c)	Ø: (o)	MS: (d)	Peso:	N° de artigo
Gabarito de ajuste angular - nitretado - incluindo 2x Luva distanciadora	N BAR	250 mm	250 mm			5 mm	1,50 kg	2-280455.N ●
Luva distanciadora - brunido				20 mm	35 mm		0,05 kg	2-280538 ●

MS=Espessura do material; ● = Artigo de estoque; ○ = Artigo é fabricado mediante pedido; Mais explicações na página 84

= Resistência a riscos N = Proteção contra respingos de solda BAR = Proteção contra corrosão

Esquadro plano 175

Descrição:

O esquadro plano 175 tem ajuste fixo e variável através da combinação de furos de sistema e furos oblongos. O esquadro plano tem ajuste livre até um comprimento de 100 mm.

Versão cromada para trabalhos na mesa de medição, para trabalhos de alumínio e solda WIG.

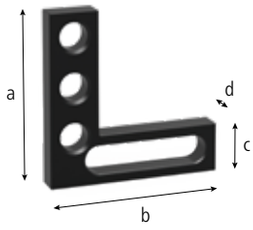



280445



280445.C

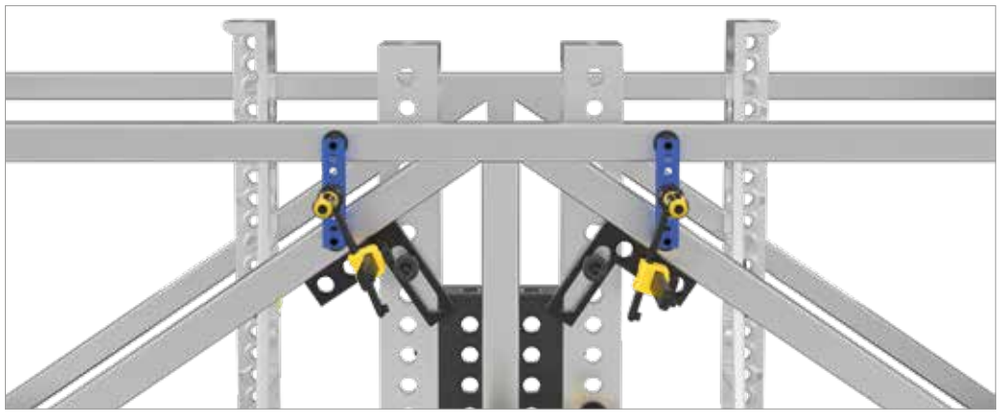



	Comprimento: (a)	Largura: (b)	Altura: (c)	MS: (d)	Peso:	N° de artigo	
Esquadro plano 175 pequeno - 3 furos de sistema - brunido	175 mm	175 mm	50 mm	25 mm	1,85 kg	2-280445	●
Esquadro plano 175 pequeno - 3 furos de sistema - cromado, Prazo de entrega aprox. 10 semanas	175 mm	175 mm	50 mm	25 mm	1,85 kg	2-280445.C	○

MS=Espessura do material; ● = Artigo de estoque; ○ = Artigo é fabricado mediante pedido; Mais explicações na página 84

Esquadro plano 500

Descrição:

O esquadro plano 500 tem ajuste fixo e variável através da combinação de furos de sistema e furos oblongos. O esquadro plano tem ajuste livre até um comprimento de 200 mm.

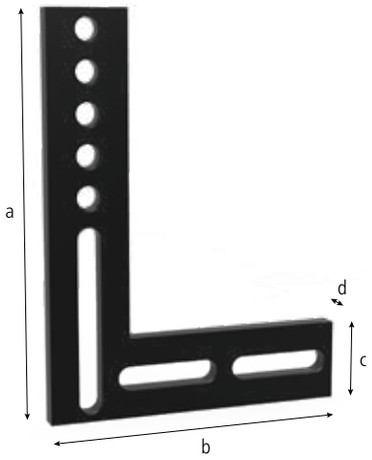



280444



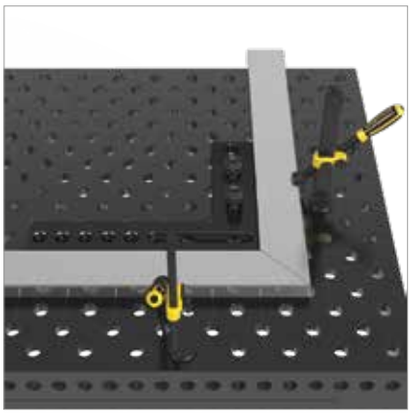



	Comprimento: (a)	Largura: (b)	Altura: (c)	MS: (d)	Peso:	N° de artigo	
Esquadro plano 500 grande - 5 furos de sistema - brunido	500 mm	375 mm	100 mm	25 mm	12,00 kg	2-280444	●

MS=Espessura do material; ● = Artigo de estoque; ○ = Artigo é fabricado mediante pedido; Mais explicações na página 84



Página 198
Esquadro de encosto e de fixação 75 L



Página 199
Esquadro de fixação



Página 200
Esquadro de encosto e de fixação 175 SL



Página 201
Esquadro de encosto e de fixação 275 L



Página 202
Esquadro de encosto e de fixação 175 L



Página 204
Esquadro de encosto e de fixação 175 WL



Página 204
Esquadro de encosto e de fixação 175 VL



Página 204
Esquadro de encosto e de fixação 275 WL



Página 205
Esquadro de encosto e de fixação 200 L



Página 206
Esquadro de encosto e de fixação 300 G



Página 206
Esquadro de encosto e de fixação 500 G



Página 206
Esquadro de encosto e de fixação 750 G



Página 208
Esquadro de encosto e de fixação 500 G com esquadro giratório



Página 210
Esquadro de encosto e de fixação 300 GK



Página 210
Esquadro de encosto e de fixação 500 GK



Página 212
Esquadro de encosto e de fixação 600 GK



Página 212
Esquadro de encosto e de fixação 800 GK



Página 214
Esquadro de encosto e de fixação 300 GK Alumínio-titânio



Página 214
Esquadro de encosto e de fixação 600 GK Alumínio-titânio



Página 214
Esquadro de encosto e de fixação 800 GK Alumínio-titânio



Página 214
Esquadro de encosto e de fixação 1200 GK Alumínio-titânio



Página 216
Esquadro de rotação 275



Página 217
Base móvel



Página 218
Esquadro universal de fixação mecânica



Página 219
Esquadro universal de fixação hidromecânica



Página 220
Conexão de canto



Página 221
Esquadro deslizante



Página 222
Trilho de fixação



Página 224
Bloco de fixação Nitretado a plasma



Página 225
Quadro de apoio e de fixação fundido



Página 226
Esquadro em forma de U Furo oblongo Nitretado a plasma



Página 228
Esquadro em forma de U Nitretado a plasma



Página 232
Esquadro em forma de U Premium Light Nitretado a plasma



Página 234
Esquadro em forma de U Nitretado a plasma



Página 236
Esquadro em forma de U Alumínio-titânio



Página 238
Esquadro em forma de U Nitretado a plasma



Página 240
Esquadro em forma de U Nitretado a plasma

Esquadro de encosto e de fixação 75 L

Descrição:

O esquadro de encosto e de fixação 75 L pode ser usado como encosto para perfis grandes. Além disso, ele é compatível com todos os demais esquadros. Um apoio com ajuste de altura pode ser obtido através da união com um esquadro de encosto e de fixação com furo oblongo, p.ex., 175 WL (n° de artigo 280111.N).

Versão cromada para trabalhos na mesa de medição, para trabalhos de alumínio e solda WIG.

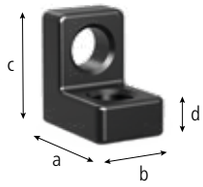



280105



280105.C







		Comprimento: (a)	Largura: (b)	Altura: (c)	MS: (d)	Peso:	N° de artigo	
Esquadro de encosto e de fixação 75 L - nitretado	N BAR	75 mm	50 mm	75 mm	25 mm	1,00 kg	2-280105.N	●
Esquadro de encosto e de fixação 75 L - cromado, Prazo de entrega aprox. 10 semanas		75 mm	50 mm	75 mm	25 mm	1,00 kg	2-280105.C	○

MS=Espessura do material; ● = Artigo de estoque; ○ = Artigo é fabricado mediante pedido; Mais explicações na página 84

Esquadro de fixação

Descrição:

O esquadro de fixação pode ser usado como elemento de encosto ou angular ou para a fixação de outros esquadros. Além disso, você pode unir mesas de solda com trilhos de apoio e de fundação através do esquadro de fixação. Para isto são apropriados pinos escareados (n° de artigo 280528) ou pinos de fixação rápida (n° de artigo 280510).

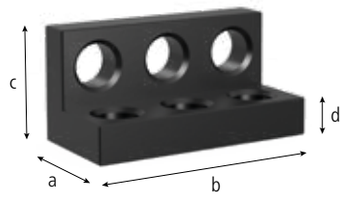



280107

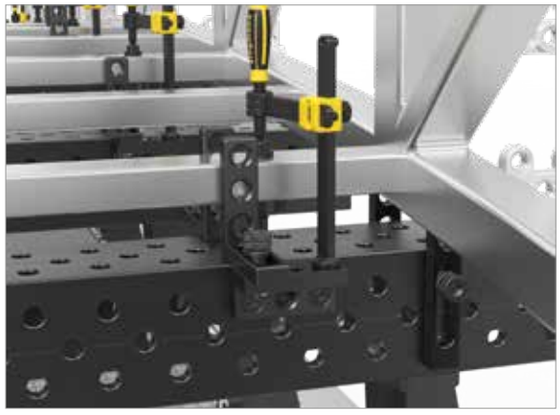





		Comprimento: (a)	Largura: (b)	Altura: (c)	MS: (d)	Peso:	N° de artigo	
Esquadro de fixação - nitretado	N BAR	75 mm	150 mm	75 mm	25 mm	2,90 kg	2-280107.N	●

MS=Espessura do material; ● = Artigo de estoque; ○ = Artigo é fabricado mediante pedido; Mais explicações na página 84

Esquadro de encosto e de fixação 175 SL

Descrição:

O esquadro de encosto e de fixação 175 SL / 175 ML pode ser usado como encosto para perfis grandes. Além disso, ele é compatível com todos os demais esquadros. Através da fixação no furo oblongo você pode formar uma superfície de apoio com ajuste de altura.

Versão cromada para trabalhos na mesa de medição, para trabalhos de alumínio e solda WIG.

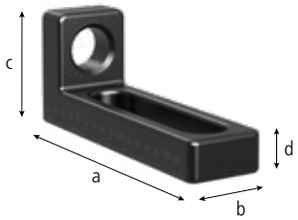



280109.N



280109.C



280109.1.N



280109.1.C

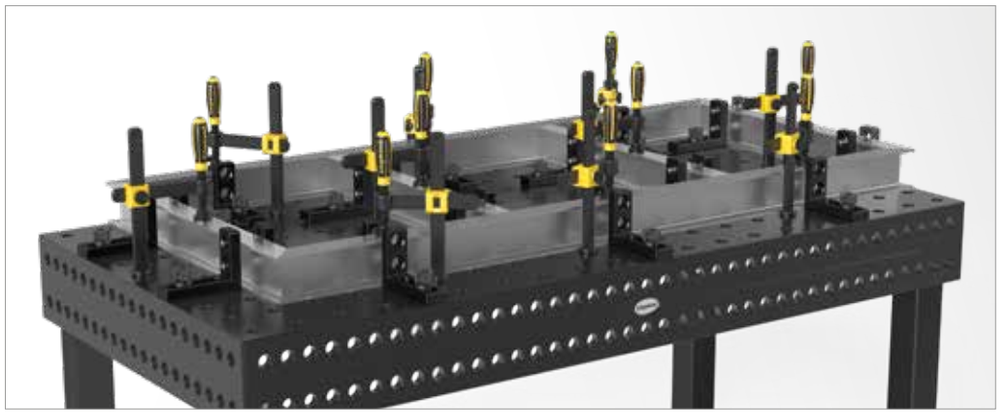



		Comprimento: (a)	Largura: (b)	Altura: (c)	MS: (d)	Peso:	N° de artigo	
Esquadro de encosto e de fixação 175 SL - nitretado - de série com escalonamento fino em ambos os lados	100 N BAR	175 mm	50 mm	75 mm	25 mm	1,40 kg	2-280109.N	●
Esquadro de encosto e de fixação 175 SL - cromado, Prazo de entrega aprox. 10 semanas - de série com escalonamento fino em ambos os lados		175 mm	50 mm	75 mm	25 mm	1,40 kg	2-280109.C	○
Esquadro de encosto e de fixação 175 ML - nitretado - de série com escalonamento fino em ambos os lados	100 N BAR	175 mm	50 mm	125 mm	25 mm	1,80 kg	2-280109.1.N	●
Esquadro de encosto e de fixação 175 ML - cromado, Prazo de entrega aprox. 10 semanas - de série com escalonamento fino em ambos os lados		175 mm	50 mm	125 mm	25 mm	1,80 kg	2-280109.1.C	○

MS=Espessura do material; ● = Artigo de estoque; ○ = Artigo é fabricado mediante pedido; Mais explicações na página 84

Esquadro de encosto e de fixação 275 L

Descrição:

O esquadro de encosto e de fixação 275 L se aplica de forma ideal como alongamento de esquadro fundido e de mesa para peças leves. Através do furo oblongo ela também funciona como encosto ajustável para peças altas.

Versão cromada para trabalhos na mesa de medição, para trabalhos de alumínio e solda WIG.





280112



280112.C

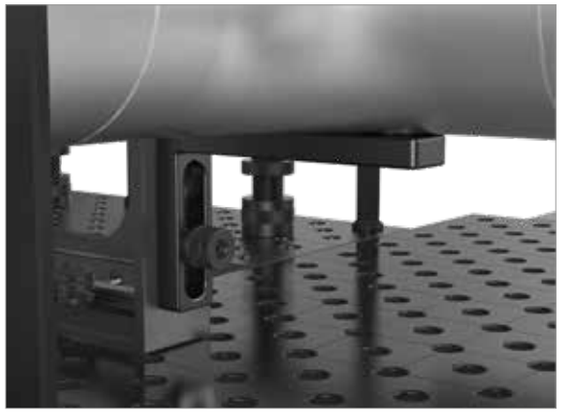



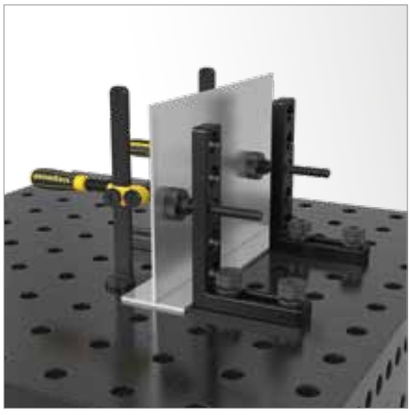

	Comprimento: (a)	Largura: (b)	Altura: (c)	MS: (d)	Peso:	N° de artigo	
Esquadro de encosto e de fixação 275 L - nitretado - de série com escalonamento fino em ambos os lados	175 mm	50 mm	275 mm	25 mm	2,80 kg	2-280112.N	●
Esquadro de encosto e de fixação 275 L - cromado, Prazo de entrega aprox. 10 semanas - de série com escalonamento fino em ambos os lados	175 mm	50 mm	275 mm	25 mm	2,80 kg	2-280112.C	○

MS=Espessura do material; ● = Artigo de estoque; ○ = Artigo é fabricado mediante pedido; Mais explicações na página 84

Esquadro de encosto e de fixação 175 L

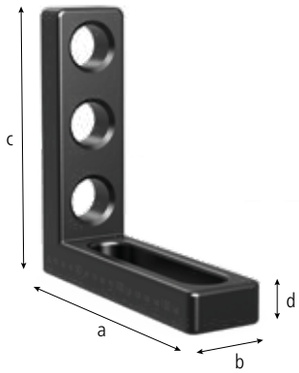



280110.N



280110.A



280110.G



280110.C

Descrição:

O esquadro de encosto e de fixação 175 L tem uso diversificado como esquadro ajustável através da combinação de furos de sistema e furos oblongos. Através da combinação do esquadro de encosto e de fixação 75 L (n° de artigo 280105.N) e o esquadro de encosto e de fixação 175 SL (n° de artigo 280109.N) é possível criar um apoio com ajuste de altura. Ela também é muito apropriada como encosto para peças grandes.

Versão cromada para trabalhos na mesa de medição, para trabalhos de alumínio e solda WIG.

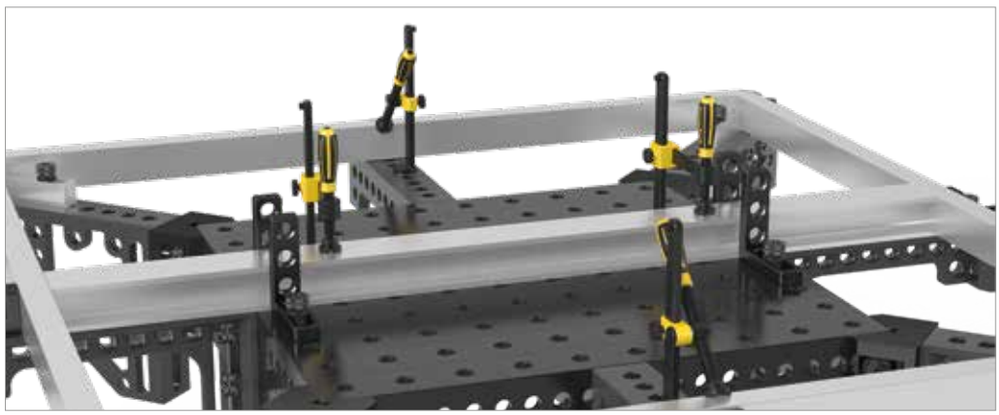





	Comprimento: (a)	Largura: (b)	Altura: (c)	MS: (d)	Peso:	N° de artigo	
Esquadro de encosto e de fixação 175 L - Furo / Furo oblongo - nitretado - de série com escalonamento fino em ambos os lados	175 mm	50 mm	175 mm	25 mm	1,95 kg	2-280110.N	●
Esquadro de encosto e de fixação 175 L - Furo / Furo oblongo - Fundido / brunido	175 mm	50 mm	175 mm	25 mm	1,90 kg	2-280110.G	●
Esquadro de encosto e de fixação 175 L - Furo / Furo oblongo - Alumínio	175 mm	50 mm	175 mm	25 mm	0,80 kg	2-280110.A	●
Esquadro de encosto e de fixação 175 L - Furo / Furo oblongo - cromado, Prazo de entrega aprox. 10 semanas	175 mm	50 mm	175 mm	25 mm	2,10 kg	2-280110.C	○

MS=Espessura do material; ● = Artigo de estoque; ○ = Artigo é fabricado mediante pedido; Mais explicações na página 84

= Resistência a riscos = Escala = Proteção contra respingos de solda = Proteção contra corrosão = Alumínio

Esquadro de encosto e de fixação 175 WL / 175 VL / 275 WL

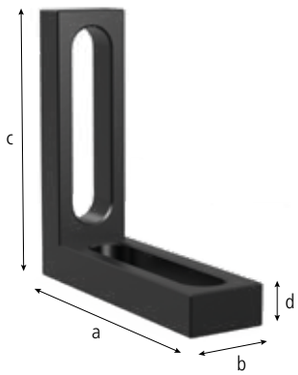



280111



280113



280115

Descrição:

O esquadro de encosto e de fixação 175 WL (n° de artigo 280111.N) tem uso diversificado e contínuo como esquadro ajustável através dos dois furos oblongos.

O esquadro de encosto e de fixação 175 VL (n° de artigo 280113.N) é aplicável como esquadro fixo através dos furos bilaterais. Através da combinação do esquadro de encosto e de fixação 75 L (n° de artigo 280105.N) e o esquadro de encosto e de fixação 175 SL (n° de artigo 280109.N) é possível criar um apoio com ajuste de altura.

O esquadro de encosto e de fixação 275 WL (n° de artigo 280115.N) tem uso diversificado como esquadro ajustável através da combinação de furos de sistema e furos oblongos. Ela também é muito apropriada como encosto para peças grandes.

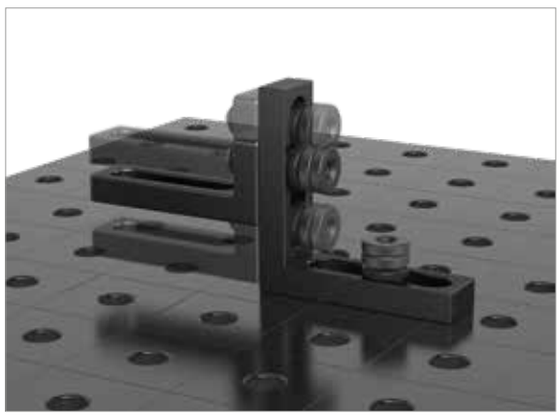



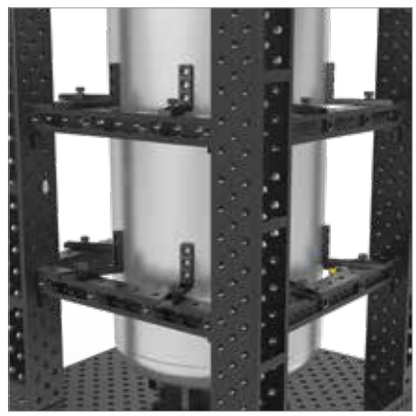

		Comprimento: (a)	Largura: (b)	Altura: (c)	MS: (d)	Peso:	N° de artigo	
Esquadro de encosto e de fixação 175 WL - Furo oblongo / furo oblongo 100 - nitretado - flexível em todas as direções	N BAR	175 mm	50 mm	175 mm	25 mm	1,80 kg	2-280111.N	●
Esquadro de encosto e de fixação 175 VL - Furo / Furo - nitretado	N BAR	175 mm	50 mm	175 mm	25 mm	2,40 kg	2-280113.N	●
Esquadro de encosto e de fixação 275 WL - Furo / Furo oblongo 200 - nitretado	N BAR	275 mm	50 mm	175 mm	25 mm	2,50 kg	2-280115.N	●
Versão cromada mediante consulta								○

MS=Espessura do material; ● = Artigo de estoque; ○ = Artigo é fabricado mediante pedido; Mais explicações na página 84

Esquadro de encosto e de fixação 200 L

Descrição:

O esquadro de encosto e de fixação 200 L tem uso diversificado como esquadro ajustável através da combinação de furos de sistema e furos oblongos. A placa superior adicional abre outras possibilidades de combinação: A conexão com outros esquadro ou como suporte para ferramentas como, p.ex., prismas ou sargentos.

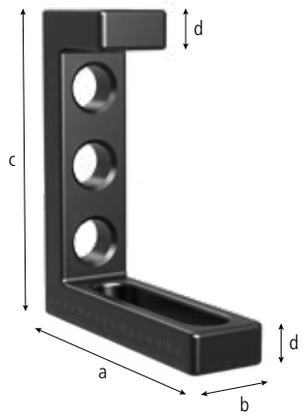



280114.N



280114.C



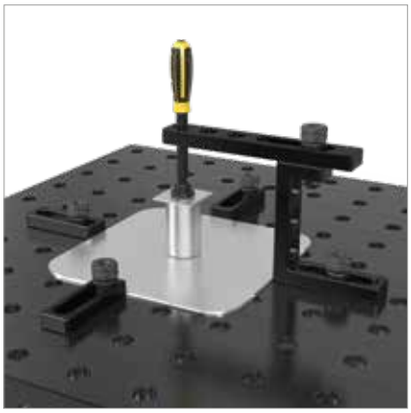

	Comprimento: (a)	Largura: (b)	Altura: (c)	MS: (d)	Peso:	N° de artigo	
Esquadro de encosto e de fixação 200 L - nitretado - de série com escalonamento fino em ambos os lados	175 mm	50 mm	200 mm	25 mm	2,71 kg	2-280114.N	●
Esquadro de encosto e de fixação 200 L - cromado, Prazo de entrega aprox. 10 semanas	175 mm	50 mm	200 mm	25 mm	2,71 kg	2-280114.C	○

MS=Espessura do material; ● = Artigo de estoque; ○ = Artigo é fabricado mediante pedido; Mais explicações na página 84

= Resistência a riscos = Escala = Proteção contra respingos de solda = Proteção contra corrosão

Esquadro de encosto e de fixação 300 G / 500 G / 750 G

Descrição:

O esquadro de encosto e de fixação 300 G / 500 G / 750 G pode ser fixado de forma fixa e variável através da combinação de furos e furos oblongos. O esquadro pode ser usado com grande versatilidade, p.ex., como alongamento de mesa. Este componente é fabricado em material GGG40 de alta qualidade.





280152.N



280162.N



280166.N



280167.N











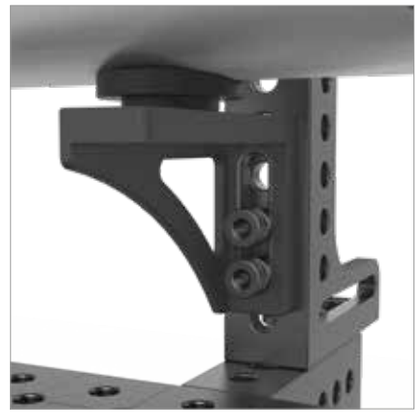



		Comprimento: (a)	Largura: (b)	Altura: (c)	MS: (d)	Peso:	N° de artigo	
Esquadro de encosto e de fixação 300 G - Encosto à esquerda - nitretado - de série com escalonamento fino	100 N BAR	200 mm	75 mm	300 mm	aprox. 27 mm	6,52 kg	2-280152.N	●
Esquadro de encosto e de fixação 500 G - Encosto à esquerda - nitretado - de série com escalonamento fino	100 N BAR	200 mm	75 mm	500 mm	aprox. 27 mm	9,40 kg	2-280162.N	●
Esquadro de encosto e de fixação 750 G - Encosto à esquerda - nitretado - de série com escalonamento fino	100 N BAR	276 mm	85 mm	750 mm	aprox. 27 mm	13,60 kg	2-280166.N	●
Esquadro de encosto e de fixação 750 G - Encosto à direita - nitretado - de série com escalonamento fino	100 N BAR	276 mm	85 mm	750 mm	aprox. 27 mm	13,60 kg	2-280167.N	●

MS=Espessura do material; ● = Artigo de estoque; ○ = Artigo é fabricado mediante pedido; Mais explicações na página 84

Esquadro de encosto e de fixação 500 G com esquadro giratório

Descrição:

O esquadro de encosto e de fixação 500 G pode ser fixado de forma fixa e variável através da combinação de furos e furos oblongos. O esquadro pode ser usado com grande versatilidade, p.ex., como alongamento de mesa. Este componente é fabricado em material GGG40 de alta qualidade.

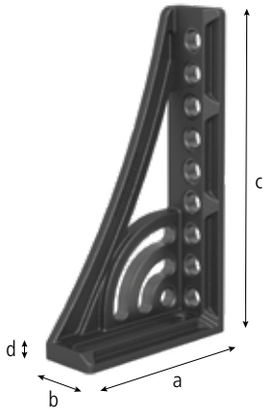



280164.N



280165.N

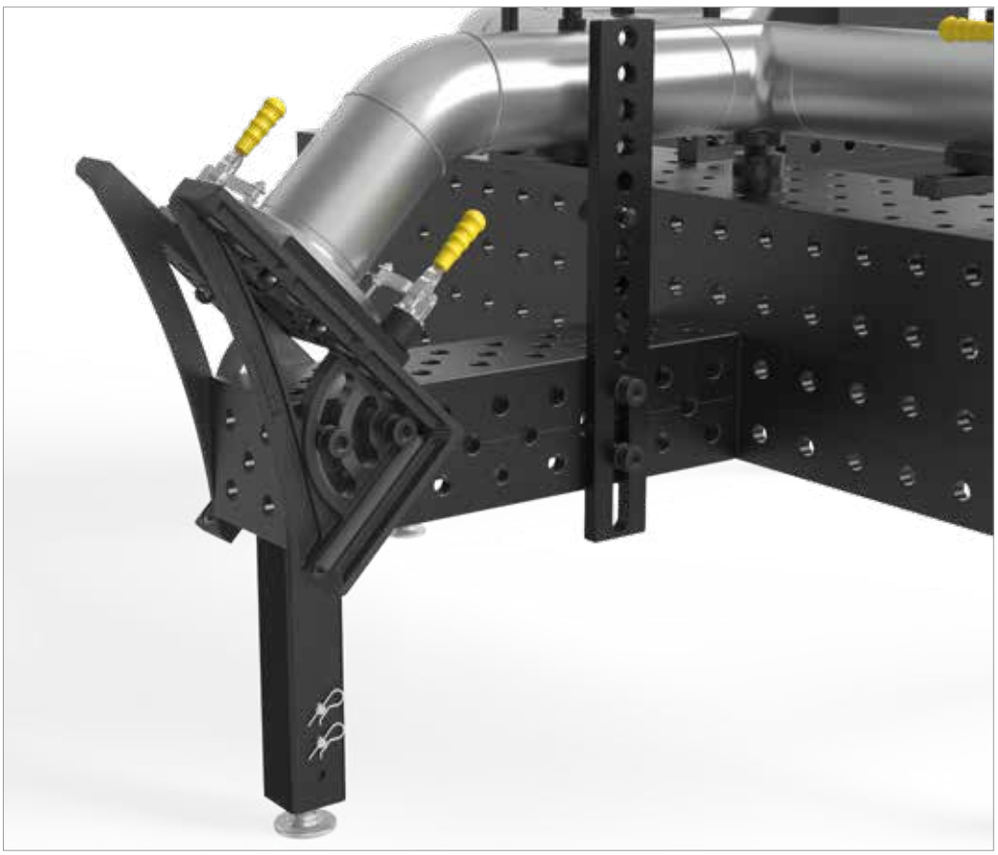







	Comprimento: (a)	Largura: (b)	Altura: (c)	MS: (d)	Peso:	N° de artigo	
Esquadro de encosto e de fixação 500 G com esquadro giratório - Encosto à esquerda - Fundido / nitretado - de série com escalonamento fino	276 mm	95 mm	500 mm	aprox. 27 mm	11,50 kg	2-280164.N	●
Esquadro de encosto e de fixação 500 G com esquadro giratório - Encosto à direita - Fundido / nitretado - de série com escalonamento fino	276 mm	95 mm	500 mm	aprox. 27 mm	11,50 kg	2-280165.N	●

MS=Espessura do material; ● = Artigo de estoque; ○ = Artigo é fabricado mediante pedido; Mais explicações na página 84

= Resistência a riscos = Escala = Proteção contra respingos de solda = Proteção contra corrosão

Esquadro de encosto e de fixação 300 GK / 500 GK

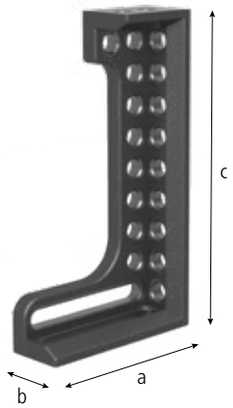



280124.N



280126.N



280130.N



280132.N

Descrição:

O esquadro de encosto e de fixação 300 GK / 500 GK abre inúmeras possibilidades de fixação através da sua tridimensionalidade. Ela foi concebida especialmente para o uso em peças pesadas e pode ser usada como encosto e também como alongamento de mesa. Para obter um máximo em estabilidade, o esquadro de encosto e de fixação é fabricado em GGG40. Recomenda-se a encomenda em pares.



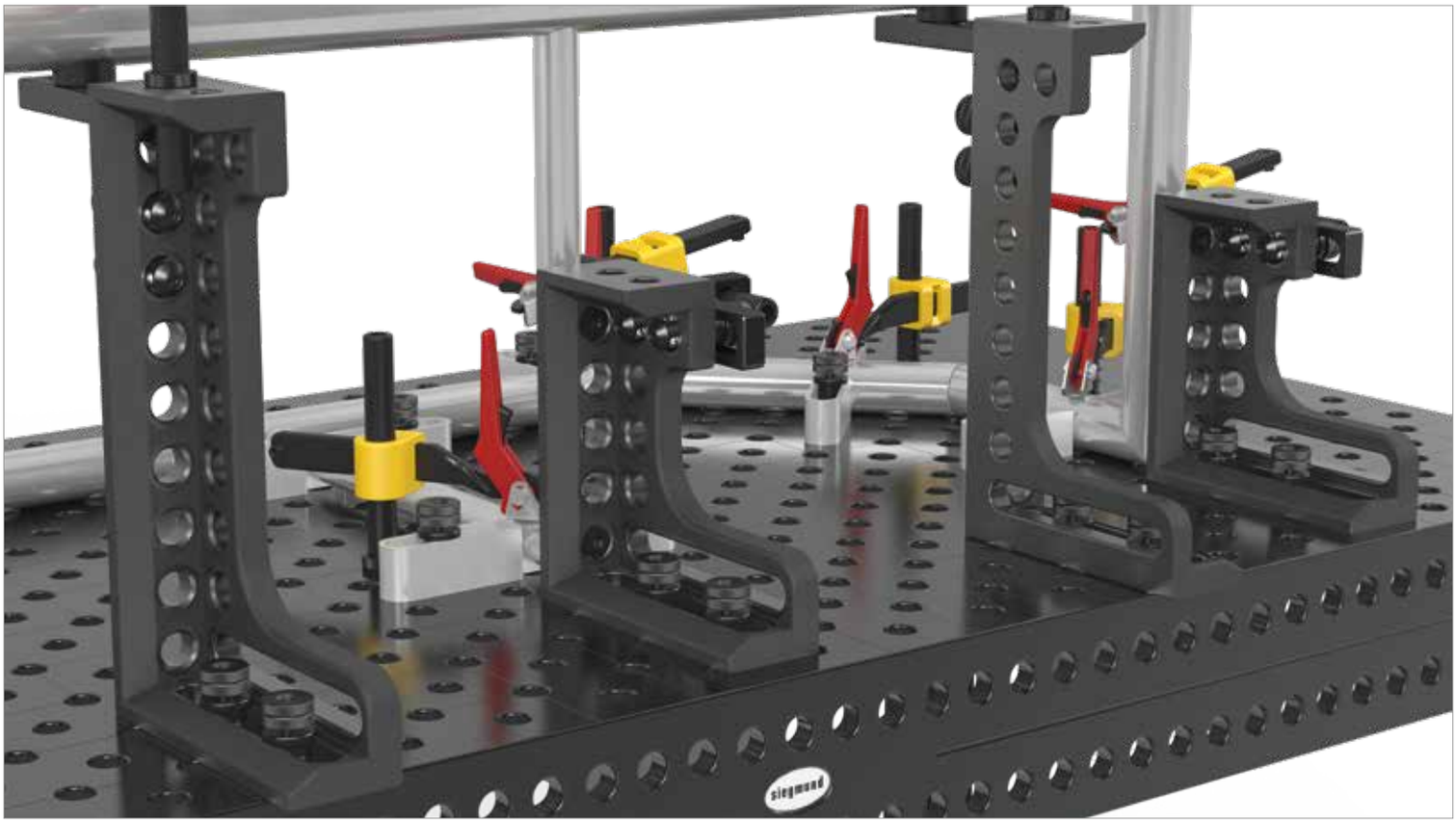

		Comprimento: (a)	Largura: (b)	Altura: (c)	MS: (d)	Peso:	N° de artigo	
Esquadro de encosto e de fixação 300 GK - Encosto à esquerda - nitretado - de série com escalonamento fino	100 N BAR	280 mm	95 mm	300 mm	aprox. 27 mm	12,90 kg	2-280124.N	●
Esquadro de encosto e de fixação 300 GK - Encosto à direita - nitretado - de série com escalonamento fino	100 N BAR	280 mm	95 mm	300 mm	aprox. 27 mm	12,90 kg	2-280126.N	●
Esquadro de encosto e de fixação 500 GK - Encosto à esquerda - nitretado - de série com escalonamento fino	100 N BAR	280 mm	95 mm	500 mm	aprox. 27 mm	17,50 kg	2-280130.N	●
Esquadro de encosto e de fixação 500 GK - Encosto à direita - nitretado - de série com escalonamento fino	100 N BAR	280 mm	95 mm	500 mm	aprox. 27 mm	17,50 kg	2-280132.N	●

MS=Espessura do material; ● = Artigo de estoque; ○ = Artigo é fabricado mediante pedido; Mais explicações na página 84

Esquadro de encosto e de fixação 600 GK / 800 GK





280134.N



280136.N



280144.N



280146.N

Descrição:

O esquadro de encosto e de fixação 600 GK / 800 GK abre inúmeras possibilidades de fixação através da sua tridimensionalidade. Ela foi concebida especialmente para o uso em peças pesadas e pode ser usada como encosto e também como alongamento de mesa. Para obter um máximo em estabilidade, o esquadro de encosto e de fixação é fabricado em GGG40. Recomenda-se a encomenda em pares.

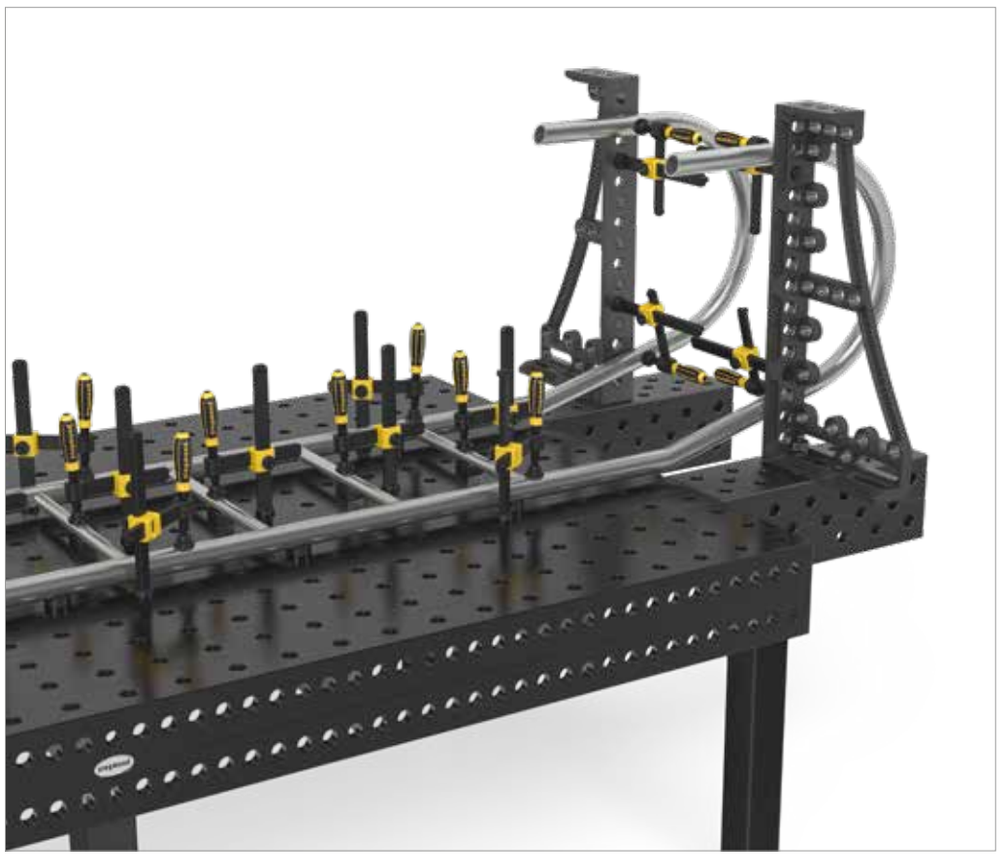



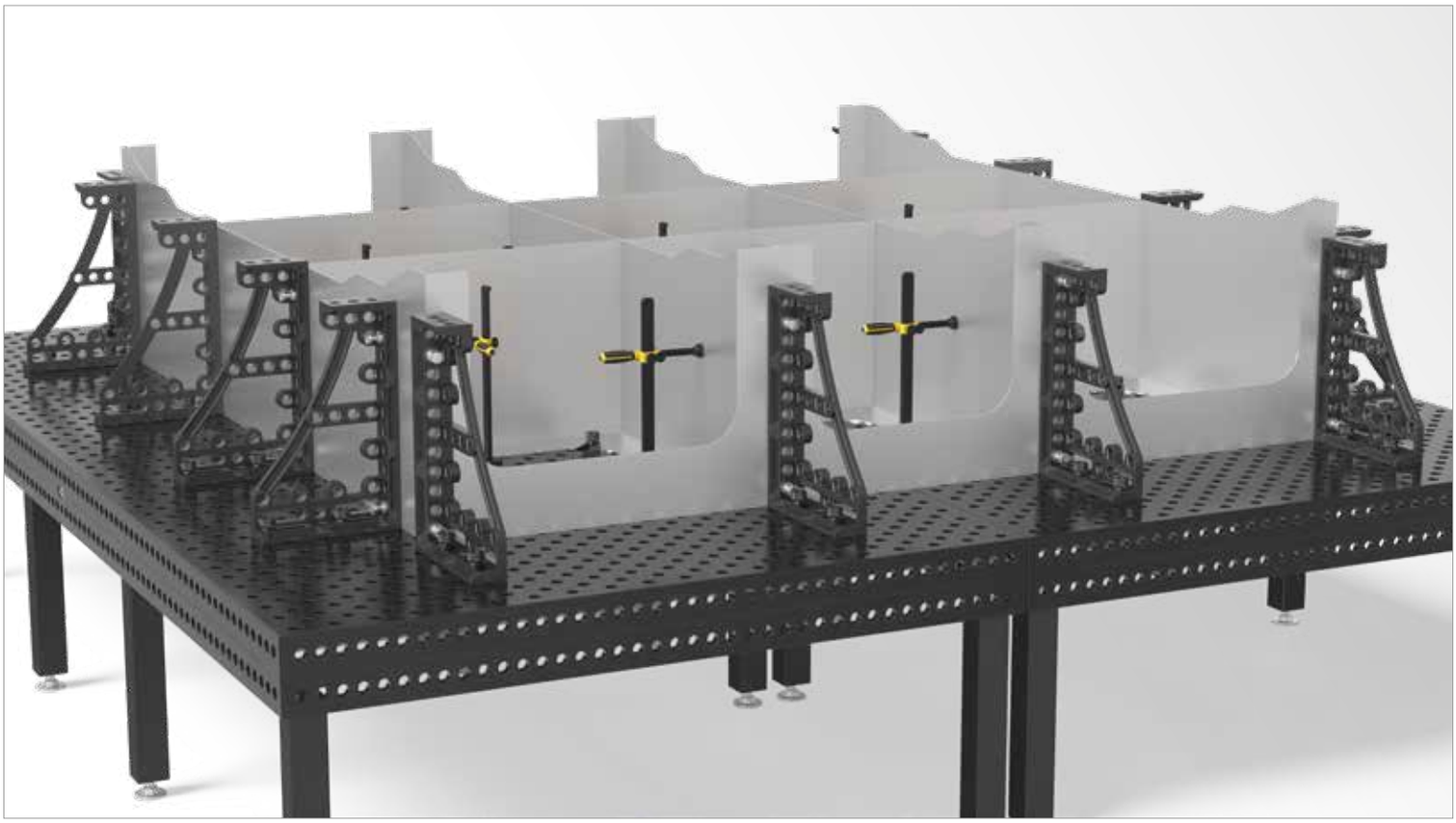

		Comprimento: (a)	Largura: (b)	Altura: (c)	MS: (d)	Peso:	N° de artigo	
Esquadro de encosto e de fixação 600 GK - Encosto à esquerda - nitretado - de série com escalonamento fino	100 N BAR	376 mm	95 mm	600 mm	aprox. 27 mm	22,50 kg	2-280134.N	●
Esquadro de encosto e de fixação 600 GK - Encosto à direita - nitretado - de série com escalonamento fino	100 N BAR	376 mm	95 mm	600 mm	aprox. 27 mm	22,50 kg	2-280136.N	●
Esquadro de encosto e de fixação 800 GK - Encosto à esquerda - nitretado - de série com escalonamento fino	100 N BAR	376 mm	95 mm	800 mm	aprox. 27 mm	27,00 kg	2-280144.N	●
Esquadro de encosto e de fixação 800 GK - Encosto à direita - nitretado - de série com escalonamento fino	100 N BAR	376 mm	95 mm	800 mm	aprox. 27 mm	27,00 kg	2-280146.N	●

MS=Espessura do material; ● = Artigo de estoque; ○ = Artigo é fabricado mediante pedido; Mais explicações na página 84

Esquadro de encosto e de fixação 300 GK / 600 GK / 800 GK / 1200 GK Alumínio-titânio

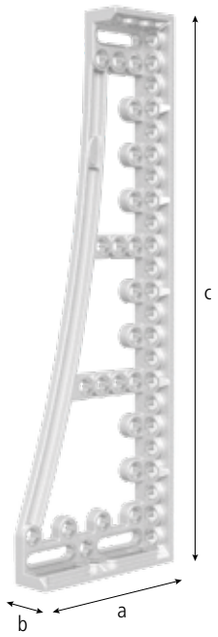


280120


280121


280138


280139


280140


280141


280148


280149

Descrição:

O esquadro de encosto e de fixação GK alumínio-titânio abre inúmeras possibilidades de fixação através da sua tridimensionalidade. Ela foi concebida especialmente para o uso em peças pesadas e pode ser usada como encosto e também como alongamento de mesa. Para obter um máximo em estabilidade, o esquadro de encosto e de fixação é fabricado em uma liga de alumínio-titânio, que foi configurada especialmente para uma máxima resistência. Recomenda-se a encomenda em pares.

Alumínio-titânio: Utilizamos este material leve e de alta resistência para redução de peso em alguns batentes e esquadros de fixação de maiores dimensões. Contudo, não é possível atingir a dureza do aço fundido nitretado a plasma.









		Comprimento: (a)	Largura: (b)	Altura: (c)	MS: (d)	Peso:	N° de artigo
Esquadro de encosto e de fixação 300 GK Alumínio-titânio - Encosto à esquerda - de série com escalonamento fino	100 ALU Ti	280 mm	95 mm	300 mm	aprox. 27 mm	5,00 kg	2-280120 ●
Esquadro de encosto e de fixação 300 GK Alumínio-titânio - Encosto à direita - de série com escalonamento fino	100 ALU Ti	280 mm	95 mm	300 mm	aprox. 27 mm	5,00 kg	2-280121 ●
Esquadro de encosto e de fixação 600 GK Alumínio-titânio - Encosto à esquerda - de série com escalonamento fino	100 ALU Ti	376 mm	95 mm	600 mm	aprox. 27 mm	8,70 kg	2-280138 ●
Esquadro de encosto e de fixação 600 GK Alumínio-titânio - Encosto à direita - de série com escalonamento fino	100 ALU Ti	376 mm	95 mm	600 mm	aprox. 27 mm	8,70 kg	2-280139 ●
Esquadro de encosto e de fixação 800 GK Alumínio-titânio - Encosto à esquerda - de série com escalonamento fino	100 ALU Ti	376 mm	95 mm	800 mm	aprox. 27 mm	10,40 kg	2-280140 ●
Esquadro de encosto e de fixação 800 GK Alumínio-titânio - Encosto à direita - de série com escalonamento fino	100 ALU Ti	376 mm	95 mm	800 mm	aprox. 27 mm	10,40 kg	2-280141 ●
Esquadro de encosto e de fixação 1200 GK Alumínio-titânio - Encosto à esquerda - de série com escalonamento fino	100 ALU Ti	376 mm	95 mm	1200 mm	aprox. 27 mm	13,50 kg	2-280148 ●
Esquadro de encosto e de fixação 1200 GK Alumínio-titânio - Encosto à direita - de série com escalonamento fino	100 ALU Ti	376 mm	95 mm	1200 mm	aprox. 27 mm	13,50 kg	2-280149 ●

MS=Espessura do material; ● = Artigo de estoque; ○ = Artigo é fabricado mediante pedido; Mais explicações na página 84

100 = Escala ALU = Alumínio Ti = Titânio

Esquadro de rotação 275

Descrição:

O esquadro de rotação permite o ajuste contínuo de elementos de fixação com furos de sistema em uma faixa de ângulo de 180°. Através do uso simultâneo de 2 pinos na fixação, você obtém uma resistência ideal.

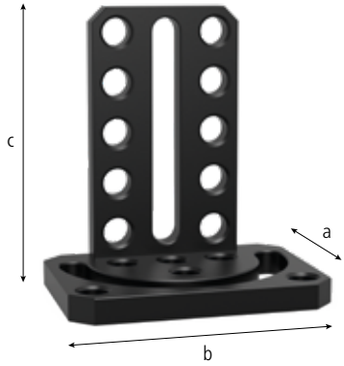



280101.N

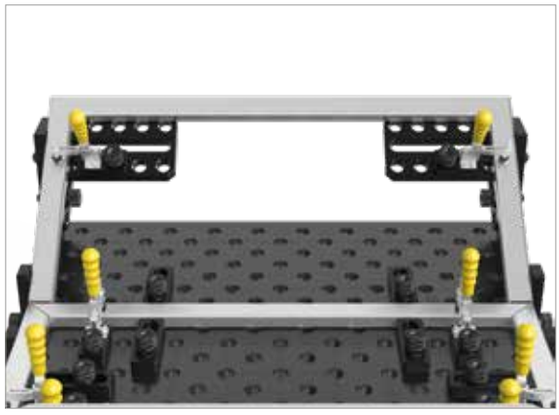



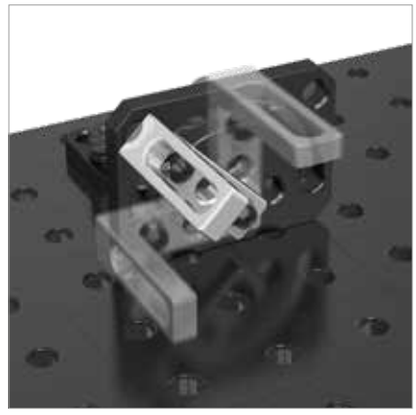

		Comprimento: (a)	Largura: (b)	Altura: (c)	Peso:	N° de artigo	
Esquadro de rotação 275 - nitretado	N BAR	180 mm	250 mm	275 mm	10,20 kg	2-280101.N	●

● = Artigo de estoque; ○ = Artigo é fabricado mediante pedido; Mais explicações na página 84

Base móvel

Descrição:

Através da base móvel você pode deslocar esquadros em dois eixos. Um terceiro eixo surge através do uso de um esquadro deslizante adicional.

Este componente é fabricado em material GGG40 de alta qualidade.

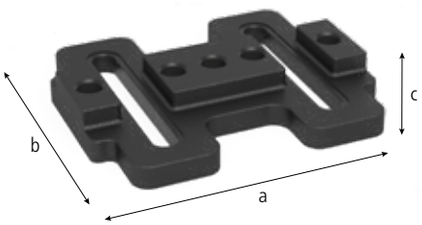



280195.N

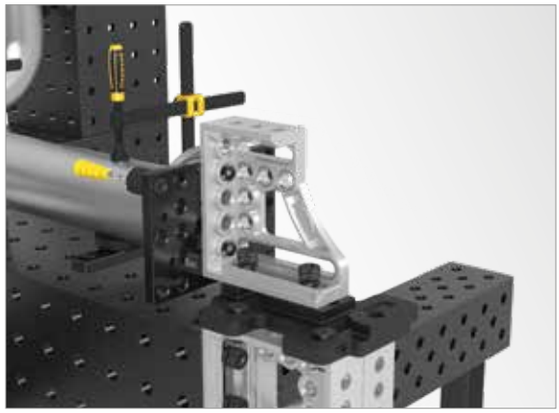



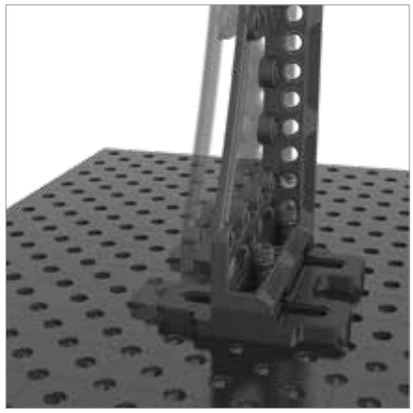

		Comprimento: (a)	Largura: (b)	Altura: (c)	Peso:	N° de artigo	
Base móvel - nitretado	N BAR	350 mm	300 mm	50 mm	16,00 kg	2-280195.N	●

● = Artigo de estoque; ○ = Artigo é fabricado mediante pedido; Mais explicações na página 84

= Resistência a riscos N = Proteção contra respingos de solda BAR = Proteção contra corrosão

Esquadro universal de fixação mecânica

Descrição:

O esquadro universal de fixação mecânica é ideal para aplicações de ângulos com alta precisão de repetição. Pode ser ajustado qualquer grau angular inteiro entre 10° e 150°. O ajuste dos graus angulares ocorre com gabarito de ajuste e chave Allen. O gabarito de ajuste está incluído no escopo de fornecimento.

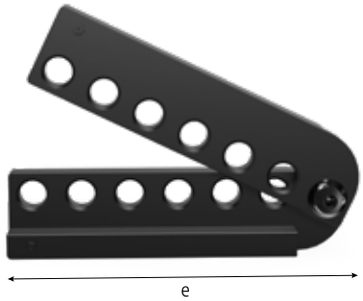



280170.N



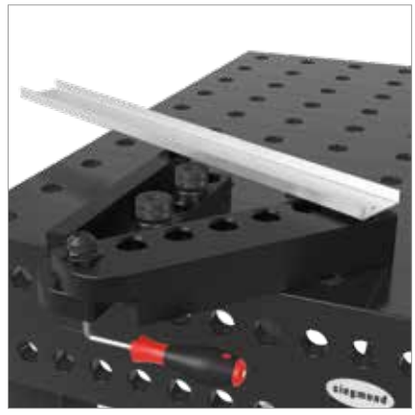

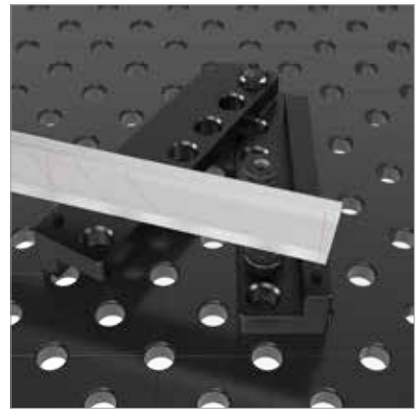

		SL: (e)	Peso:	N° de artigo
Esquadro universal de fixação mecânica - nitretado - incl. gabarito de ajuste	N BAR	350 mm	14,50 kg	2-280170.N ●

SL=Comprimento do lado; ● = Artigo de estoque; ○ = Artigo é fabricado mediante pedido; Mais explicações na página 84

Esquadro universal de fixação hidromecânica

Descrição:

O esquadro universal de fixação hidromecânica permite uma construção de esquadros com grandes forças de retenção através da fixação hidromecânica. Este esquadro tem um ajuste contínuo na faixa de 0° a 225°. Através de um medidor de ângulo digital, que não está incluído no escopo de fornecimento, é possível ajustar o ângulo com precisão. A chave Allen 14 apropriada está disponível sob o n° de artigo 280854.

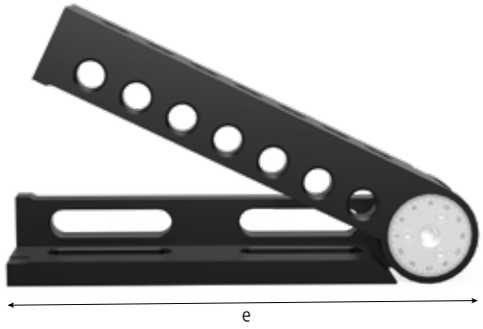



280171



280854

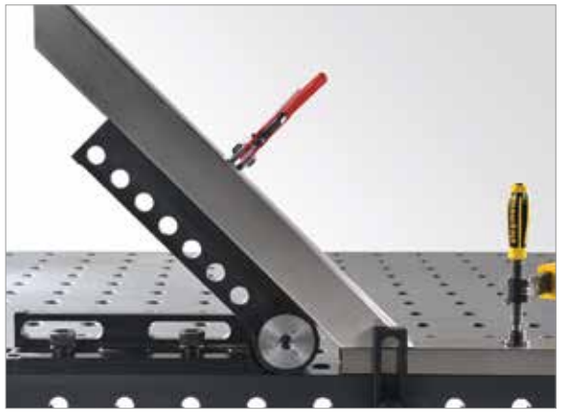





	SL: (e)	Peso:	N° de artigo
Esquadro universal de fixação hidromecânica - brunido	475 mm	23,00 kg	2-280171 ●
Chave Allen 14		0,45 kg	2-280854 ●

SL=Comprimento do lado; ● = Artigo de estoque; ○ = Artigo é fabricado mediante pedido; Mais explicações na página 84

Conexão de canto fundida

Descrição:

A conexão de canto proporciona maior espaço de trabalho através da sua possibilidade do alongamento de mesa diagonal em ângulo de 45°. A conexão de canto é de fixação fixa e compatível como prisma, apoio ou elemento de conexão com todos os demais esquadros. A conexão de canto é muito estável e oferece possibilidades de conexão, encosto e fixação em 5 lados (n° de artigo 280191.N).

Este componente é fabricado em material GGG40 de alta qualidade.

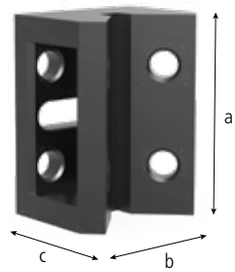



280190.N



280191.N





		Comprimento: (a)	Largura: (b)	Altura: (c)	Peso:	N° de artigo	
Conexão de canto pequena fundida - nitretado	N BAR	200 mm	150 mm	120 mm	11,80 kg	2-280190.N	●
Conexão de canto grande fundida - nitretado	N BAR	200 mm	200 mm	170 mm	15,70 kg	2-280191.N	●

● = Artigo de estoque; ○ = Artigo é fabricado mediante pedido; Mais explicações na página 84

Esquadro deslizante Ferro fundido

Descrição:

Com o esquadro deslizante você pode unir dois esquadros de encosto e de fixação. Assim, além de uma superfície de apoio adicional, você cria também outras possibilidades variáveis e fixas de encosto e de fixação. O esquadro deslizante, além disso, pode ser usado como alongamento de mesa diversificado, como estrutura de mesa ou régua de encosto. Justamente em caso de espaço apertado, o esquadro deslizante oferece um enorme potencial em possibilidades de combinação e de uso.

Este componente é fabricado em material GGG40 de alta qualidade.

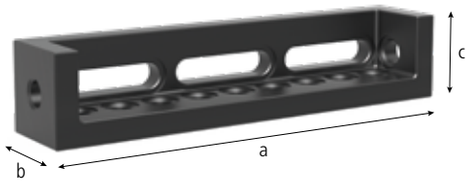



280302.N

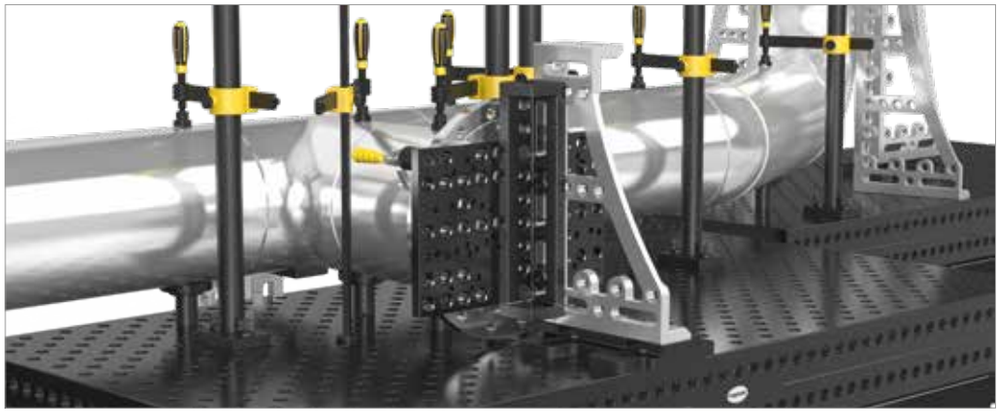



		Comprimento: (a)	Largura: (b)	Altura: (c)	Peso:	N° de artigo	
Esquadro deslizante - Fundido / nitretado	N BAR	500 mm	100 mm	100 mm	15,80 kg	2-280302.N	●

● = Artigo de estoque; ○ = Artigo é fabricado mediante pedido; Mais explicações na página 84

Trilho de fixação

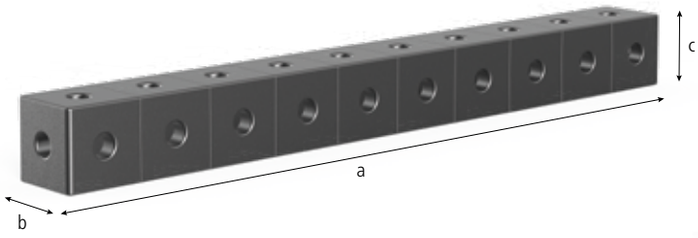

Descrição:

O trilho de fixação é um elemento de fixação especialmente compacto e pode ser usado de forma versátil como elemento de conexão. As distâncias dos furos são de 100 mm.









	Comprimento: (a)	Largura: (b)	Altura: (c)	MS: (d)	Peso:	Nitretado a plasma
Trilho de fixação 1000 - nitretado	1000 mm	100 mm	100 mm	25 mm	aprox. 48 kg	2-280303.P ○
Trilho de fixação 2000 - nitretado	2000 mm	100 mm	100 mm	25 mm	aprox. 95 kg	2-280303.1.P ○
Trilho de fixação 3000 - nitretado	3000 mm	100 mm	100 mm	25 mm	aprox. 141 kg	2-280303.2.P ○

MS=Espessura do material; ● = Artigo de estoque; ○ = Artigo é fabricado mediante pedido; Mais explicações na página 84

Bloco de fixação

Descrição:

Adicionalmente às muitas variantes disponíveis de perfis U e L, desenvolvemos o cubo de fixação. Através da sua grade de furação de 50 mm ele proporciona máxima flexibilidade.

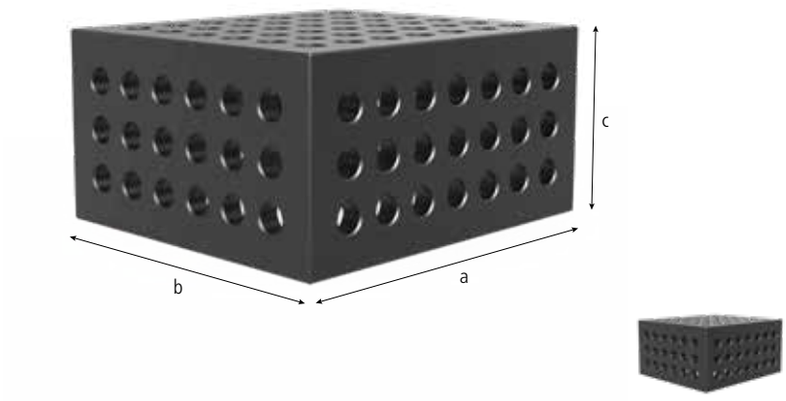

280285.P

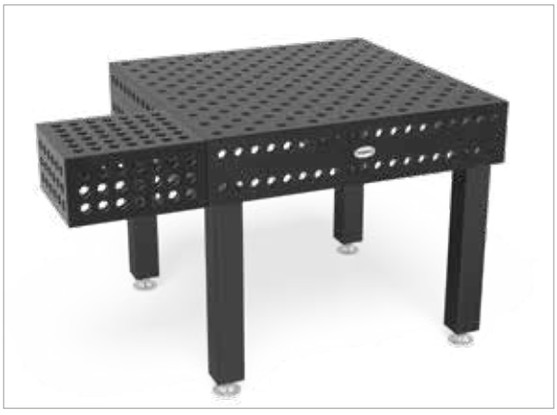

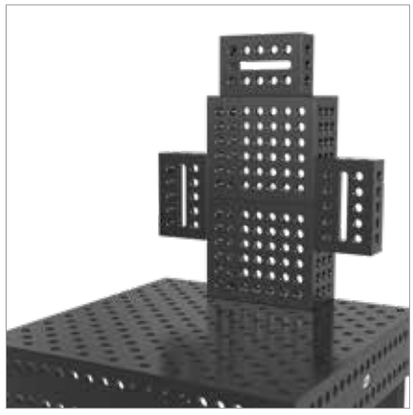



		Comprimento: (a)	Largura: (b)	Altura: (c)	MS: (d)	Peso:	N° de artigo	
Bloco de fixação 400x350x200 - cinco lados - Nitretado a plasma	N BAR	400 mm	350 mm	200 mm	25 mm	60,00 kg	2-280285.P	●
Outros tamanhos mediante consulta								○

MS=Espessura do material; ● = Artigo de estoque; ○ = Artigo é fabricado mediante pedido; Mais explicações na página 84

Quadro de apoio e de fixação

Descrição:

Com o quadro de apoio e de fixação você pode unir diferentes elementos. Você também pode usá-lo como alongamento de mesa ou console. Em cinco lados os furos de sistema permitem inúmeras possibilidades de combinação na grade de 50 mm. Através dos furos e furos oblongos é possível um encosto fixo como também variável.

Este componente é fabricado em material GGG40 de alta qualidade.

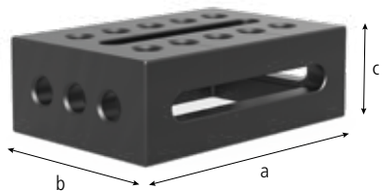





280300.N 280301.N

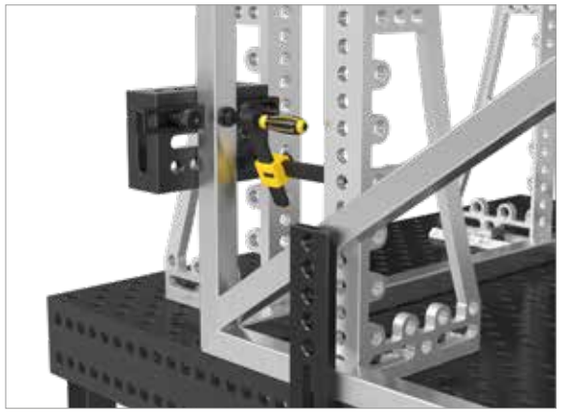



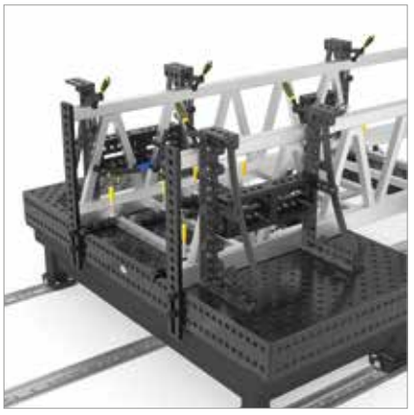

		Comprimento: (a)	Largura: (b)	Altura: (c)	Peso:	N° de artigo	
Quadro de apoio e de fixação fundido direita - Encosto à direita - nitretado	N BAR	300 mm	200 mm	100 mm	19,50 kg	2-280300.N	●
Quadro de apoio e de fixação fundido esquerda - Encosto à esquerda - nitretado	N BAR	300 mm	200 mm	100 mm	19,50 kg	2-280301.N	●

● = Artigo de estoque; ○ = Artigo é fabricado mediante pedido; Mais explicações na página 84

= Resistência a riscos N = Proteção contra respingos de solda BAR = Proteção contra corrosão

Esquadro em forma de U 200/100 Furo oblongo

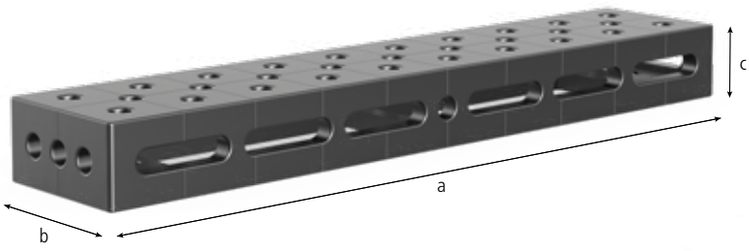

Descrição:

O esquadro em forma de U 200/100 com furo oblongo corresponde em sua função ao esquadro em forma de U 200/100. Através dos seus furos oblongos adicionais ela apresenta uma aplicação ainda mais flexível.

A partir de um comprimento de 500 mm, todos os esquadros em U possuem furos de montagem atrás para fixação de pés das mesas (exceto 280310.P, 280360.P, 280360.2.P, 280630.3.P, 280321.P).

Sob www.siegmund.com você encontra figuras para todo tamanho de produto.





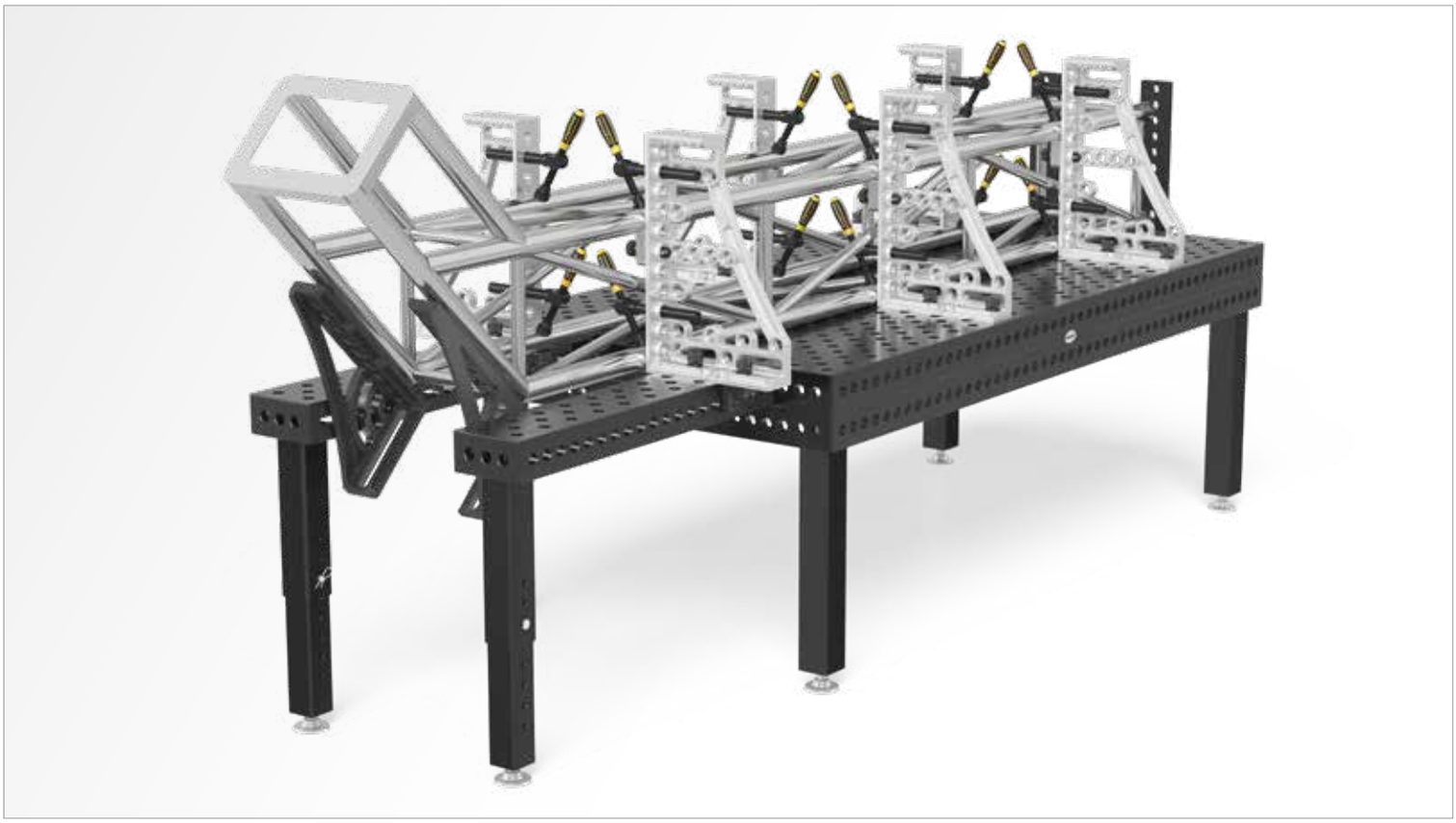

	Comprimento: (a)	Largura: (b)	Altura: (c)	MS: (d)	Peso:	Nitretado a plasma
Esquadro em forma de U 500x200x100 Furo oblongo esquerda Nitretado a plasma	500 mm	200 mm	100 mm	25 mm	aprox. 40 kg	2-280311.P ●
Esquadro em forma de U 500x200x100 Furo oblongo direita Nitretado a plasma	500 mm	200 mm	100 mm	25 mm	aprox. 40 kg	2-280312.P ●
Esquadro em forma de U 1000x200x100 Furo oblongo esquerda Nitretado a plasma	1000 mm	200 mm	100 mm	25 mm	aprox. 72 kg	2-280321.P ●
Esquadro em forma de U 1000x200x100 Furo oblongo direita Nitretado a plasma	1000 mm	200 mm	100 mm	25 mm	aprox. 72 kg	2-280322.P ●

MS=Espessura do material; ● = Artigo de estoque; ○ = Artigo é fabricado mediante pedido; Mais explicações na página 84

Também disponível sem nitretação, para compras a partir de 5 unidades. Artigo é fabricado mediante pedido.

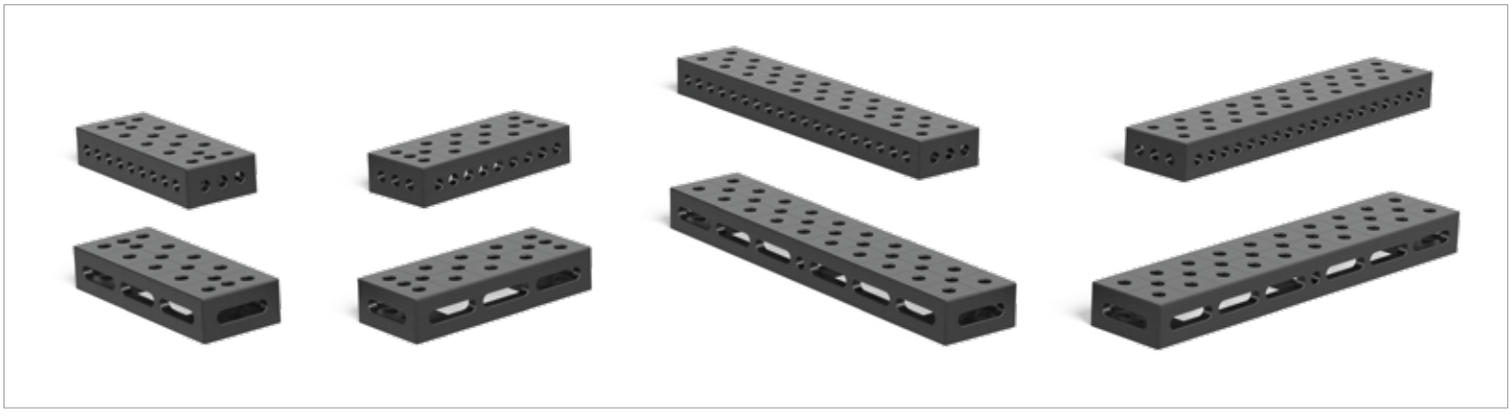

BAR = Proteção contra corrosão N = Proteção contra respingos de solda = Resistência a riscos

Esquadro em forma de U 200/100

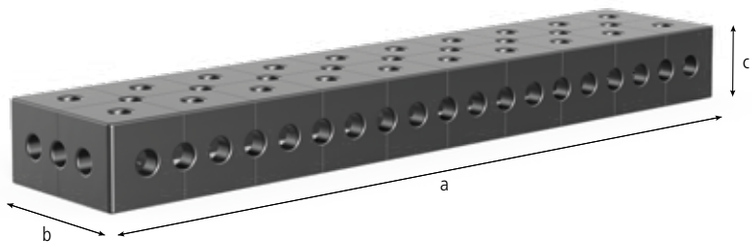

Descrição:

O esquadro em forma de U 200/100 (aba lateral 100 mm) é especialmente apropriado como alongamento de mesa, para montagens verticais, mas também para a união maciça de duas mesas de solda. Para isto o esquadro é parafusado firmemente com a mesa por meio de pinos de conexão (n° de artigo 280560.N).

Como alongamento de mesa o esquadro deve ser apoiado com um pé de mesa a partir de um comprimento de 1.000 mm.

Através da disposição de furos diagonal, resultam muitas possibilidades de fixação e de combinação com outros esquadros e batente.

A grade de 100x100 mm facilita a orientação.

A partir de um comprimento de 500 mm, todos os esquadros em U possuem furos de montagem atrás para fixação de pés das mesas (exceto 280310.P, 280360.P, 280360.2.P, 280630.3.P, 280321.P).

Sob www.siegmund.com você encontra figuras para todo tamanho de produto.





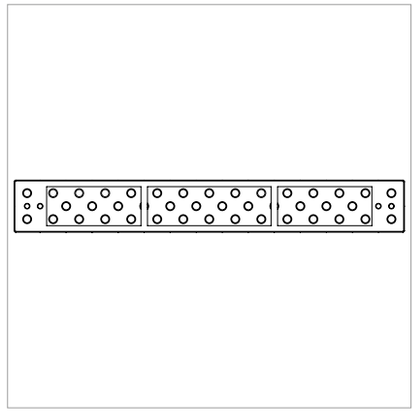

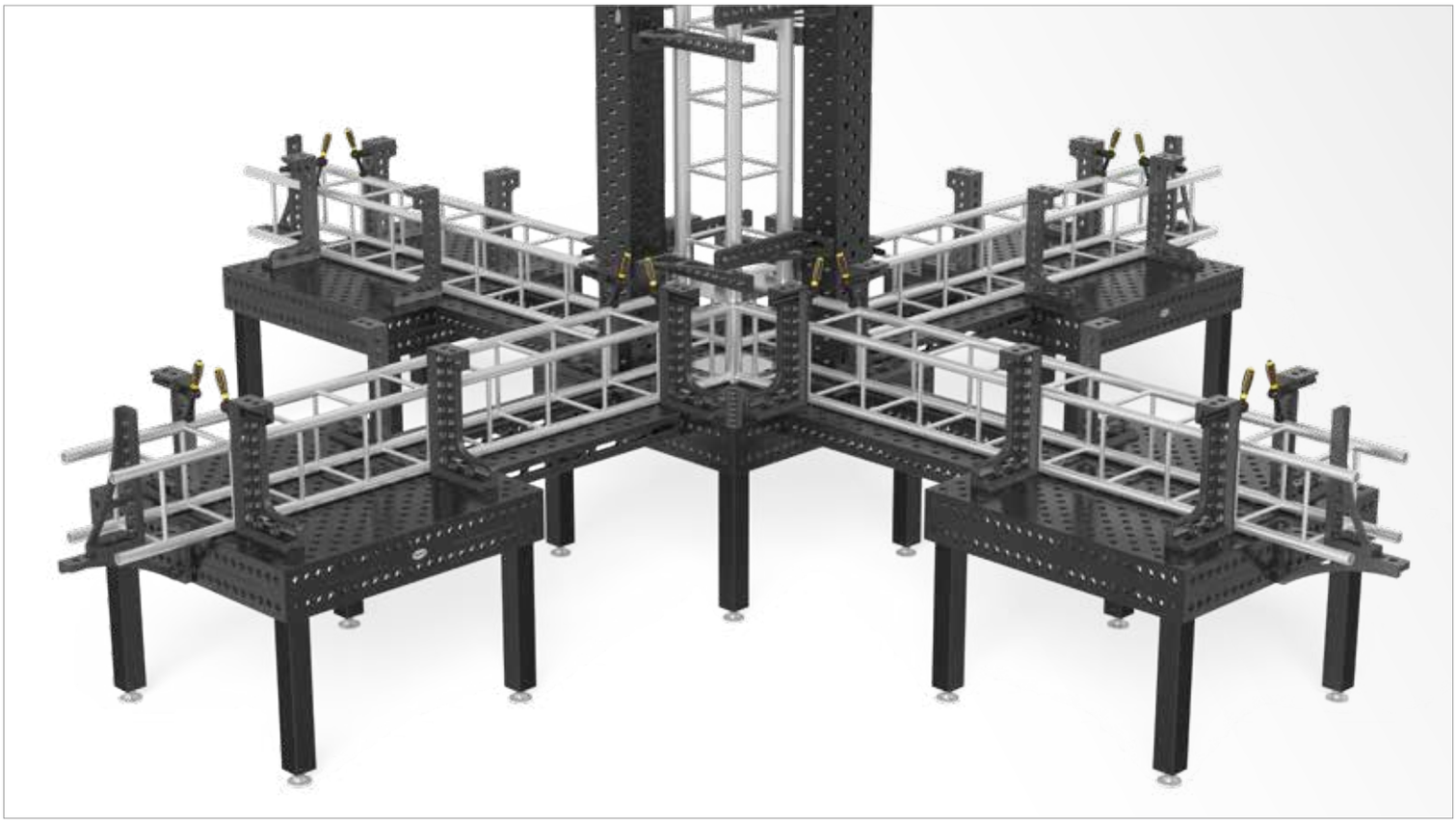

	Comprimento: (a)	Largura: (b)	Altura: (c)	MS: (d)	Peso:	Nitretado a plasma
Esquadro em forma de U 500x200x100 Nitretado a plasma	500 mm	200 mm	100 mm	25 mm	aprox. 31 kg	2-280310.P ●
Esquadro em forma de U 1000x200x100 Nitretado a plasma	1000 mm	200 mm	100 mm	25 mm	aprox. 75 kg	2-280320.P ●
Esquadro em forma de U 1500x200x100 Nitretado a plasma	1500 mm	200 mm	100 mm	25 mm	aprox. 108 kg	2-280330.P ●
Esquadro em forma de U 2000x200x100 Nitretado a plasma	2000 mm	200 mm	100 mm	25 mm	aprox. 141 kg	2-280340.P ●

MS=Espessura do material; ● = Artigo de estoque; ○ = Artigo é fabricado mediante pedido; Mais explicações na página 84

Também disponível sem nitretação, para compras a partir de 5 unidades. Artigo é fabricado mediante pedido.

Esquadros em U, em comparação.

ESQUADRO EM FORMA DE U 200/200 - PREMIUM LIGHT

Página 232

ESPESSURA DO MATERIAL
- Espessura do material aprox. 15 mm

MATERIAIS
- Aço ferramenta X8.7 Temperado,
- nitretado a plasma, tratamento BAR

EXEMPLO PESO
- 1000 x 200 x 200 mm = 76 kg



15 mm



» Até 40% mais leve!

ESQUADRO EM FORMA DE U 200/200

Página 234

ESPESSURA DO MATERIAL
- Espessura do material 24,5-27 mm

MATERIAIS
- Aço de alta qualidade S355J2+N,
- nitretado a plasma, tratamento BAR

EXEMPLO PESO
- 1000 x 200 x 200 mm = 120 kg



24,5 – 27 mm



ESQUADRO EM FORMA DE U 400/200

Página 238

ESPESSURA DO MATERIAL
- Espessura do material 24,5-27 mm

MATERIAIS
- Aço de alta qualidade S355J2+N,
- nitretado a plasma, tratamento BAR

EXEMPLO PESO
- 1000 x 400 x 200 mm = 188 kg

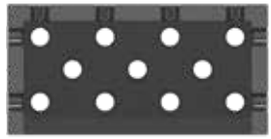

24,5 – 27 mm



ESQUADRO EM FORMA DE U 400/400

Página 240

ESPESSURA DO MATERIAL
- Espessura do material 24,5-27 mm

MATERIAIS
- Aço de alta qualidade S355J2+N,
- nitretado a plasma, tratamento BAR

EXEMPLO PESO
- 1000 x 400 x 400 mm = 295 kg

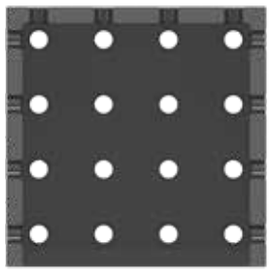

24,5 – 27 mm



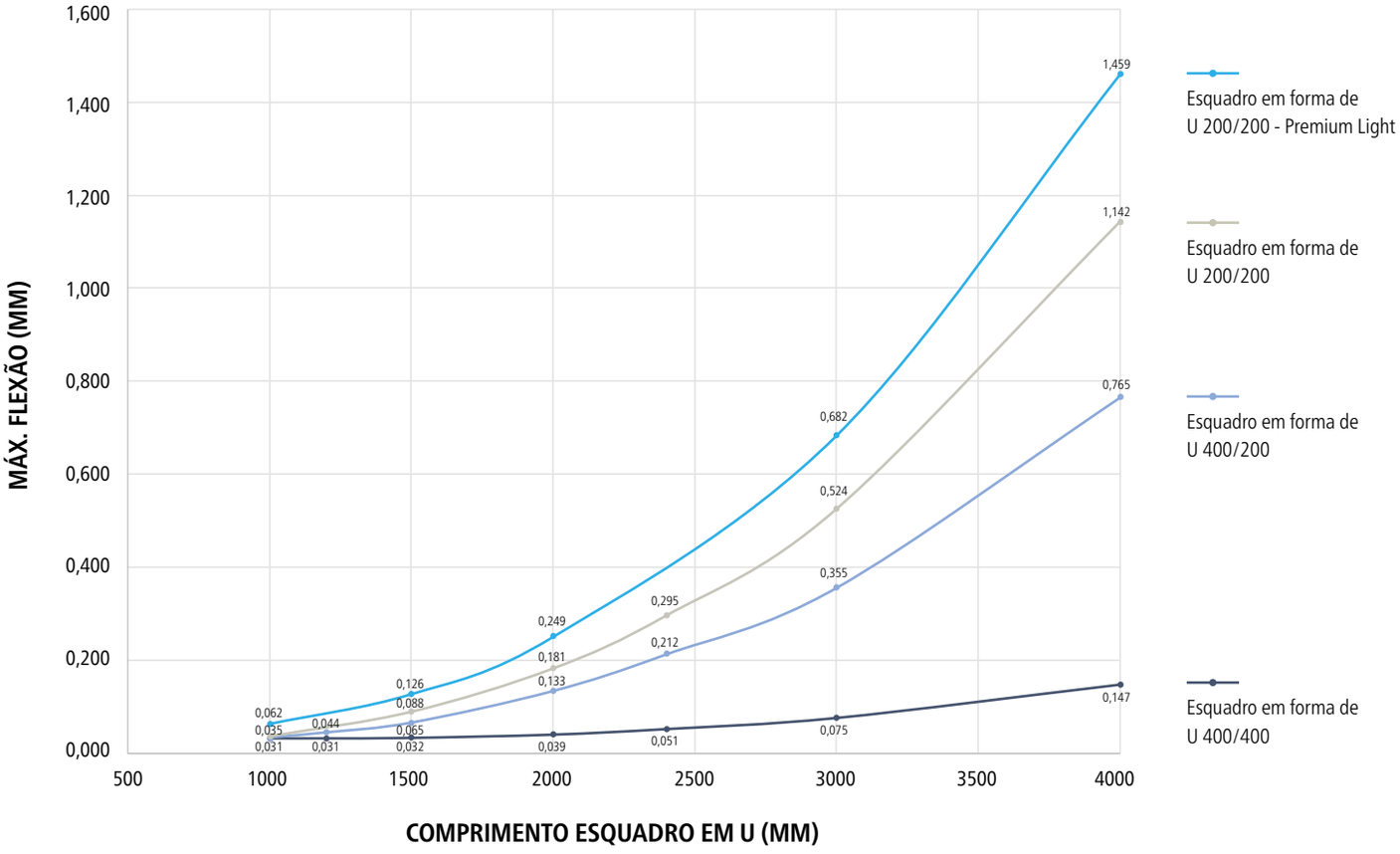

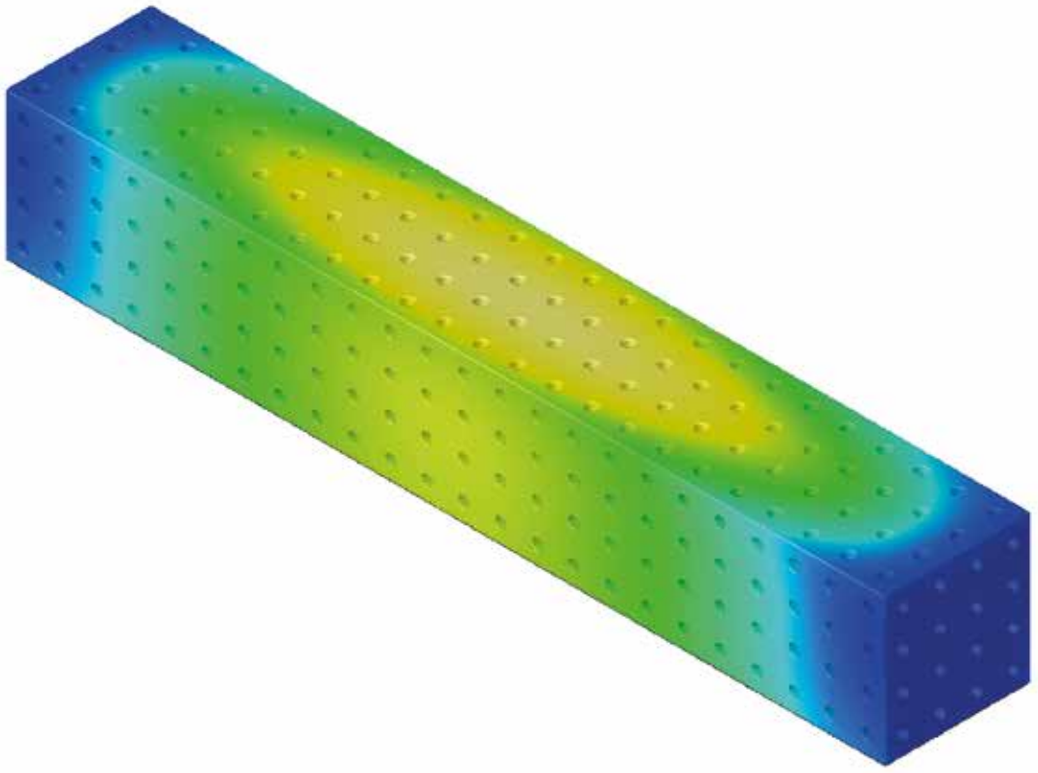

O teste de carga foi realizado com uma força de 20 kN na superfície.

Esquadro em forma de U 200/200 Premium Light

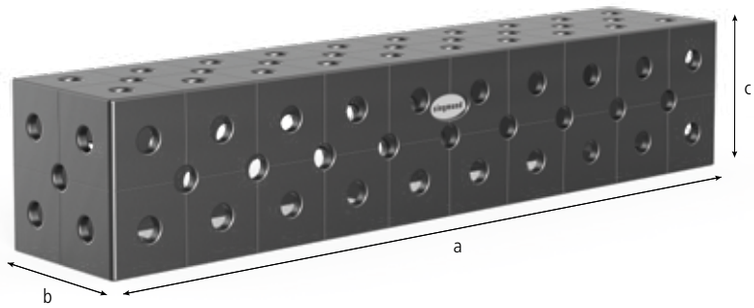

Descrição:

O esquadro em forma de U versão estável (perna lateral 200 mm) é especialmente apropriado como alongamento de mesa, para montagens verticais, mas também para a união maciça de duas mesas de solda.
Para isto o esquadro é parafusado firmemente com a mesa por meio de pinos de conexão (n° de artigo 800562).

Como alongamento de mesa o esquadro deve ser apoiado com um pé de mesa a partir de um comprimento de 1.000 mm.

Em ligação com os pés (n° de artigo 280376) os esquadros são aplicáveis de forma flexível nos trilhos de fundação.

Através da furação de cinco lados e a disposição opcional de furos na diagonal são proporcionadas muitas possibilidades de fixação e de combinação com outros esquadros e encostos.

A grade de 100x100 mm facilita a orientação.

A partir de um comprimento de 500 mm, todos os esquadros em U possuem furos de montagem atrás para fixação de pés das mesas.

Para a fixação de uma Premium Light com um pino de fixação é necessária a utilização de uma anilha espaçadora (artigo nr. 280653).

Material: Aço ferramenta temperado liga especial Siegmund X8.7.



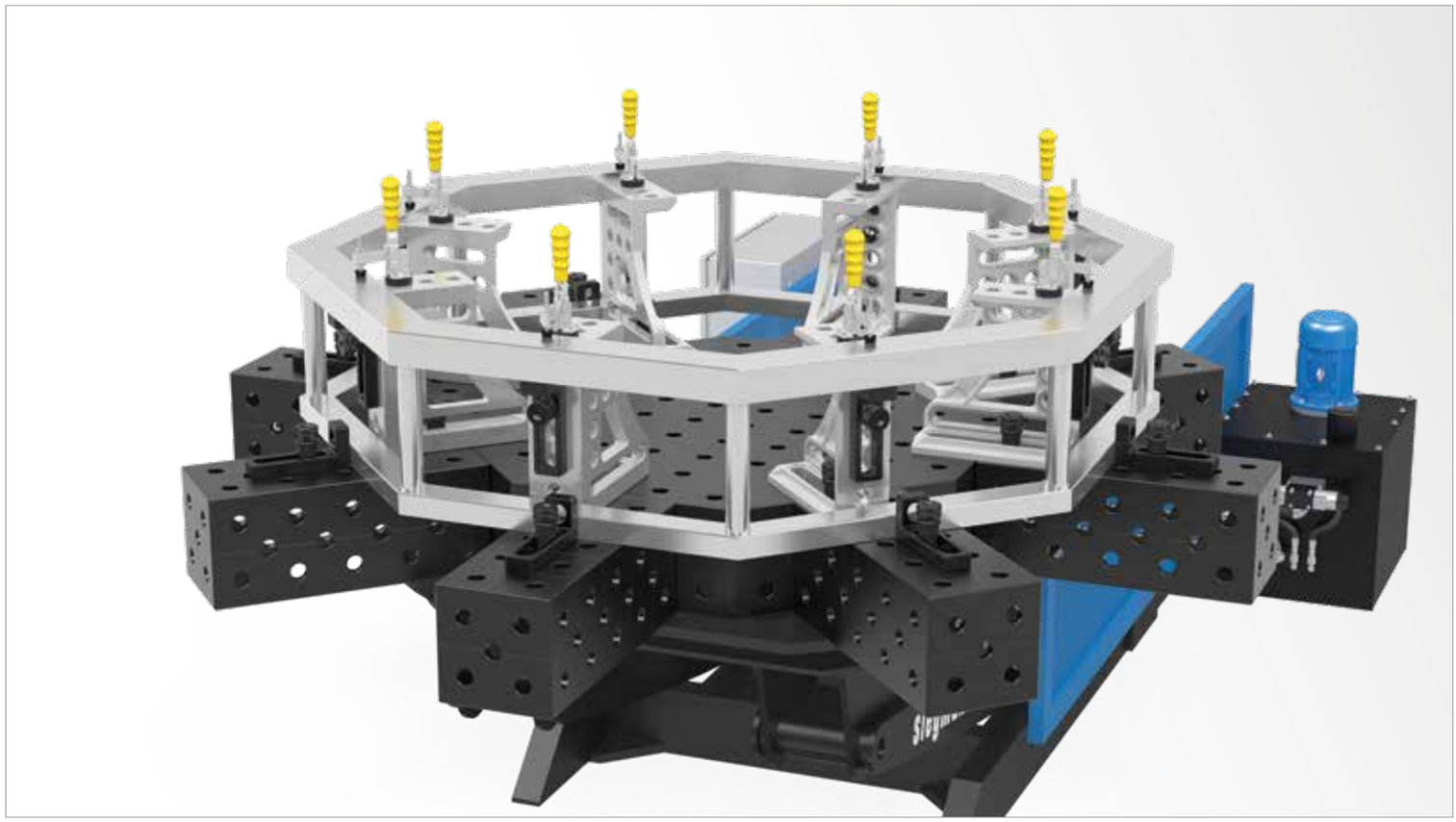

	Comprimento: (a)	Largura: (b)	Altura: (c)	MS: (d)	Peso:	Nitretado a plasma	
Esquadro em forma de U Premium Light 500x200x200 Nitretado a plasma	500 mm	200 mm	200 mm	15 mm	aprox. 42 kg	2-800360.P	●
Esquadro em forma de U Premium Light 1000x200x200 Nitretado a plasma	1000 mm	200 mm	200 mm	15 mm	aprox. 76 kg	2-800370.P	●
Esquadro em forma de U Premium Light 1500x200x200 Nitretado a plasma	1500 mm	200 mm	200 mm	15 mm	aprox. 110 kg	2-800380.P	●
Esquadro em forma de U Premium Light 2000x200x200 Nitretado a plasma	2000 mm	200 mm	200 mm	15 mm	aprox. 143 kg	2-800390.P	●
Outros tamanhos mediante consulta							○

MS=Espessura do material; ● = Artigo de estoque; ○ = Artigo é fabricado mediante pedido; Mais explicações na página 84

Os esquadros em U Premium Light podem ser fixos às mesas com o uso de pinos de conexão (artigo nr. 800562).

Para a fixação de uma Premium Light com um pino de fixação é necessária a utilização de uma anilha espaçadora (artigo nr. 280653).

Esquadro em forma de U 200/200

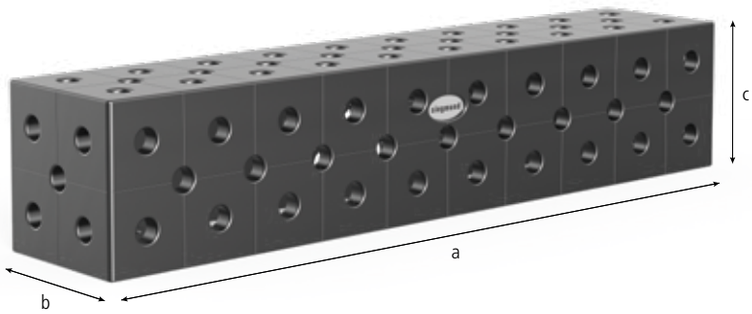

Descrição:

O esquadro em forma de U versão estável (perna lateral 200 mm) é especialmente apropriado como alongamento de mesa, para montagens verticais, mas também para a união maciça de duas mesas de solda.
Para isto o esquadro é parafusado firmemente com a mesa por meio de pinos de conexão (n° de artigo 280560.N).

Como alongamento de mesa o esquadro deve ser apoiado com um pé de mesa a partir de um comprimento de 1.000 mm.

Em ligação com os pés (n° de artigo 280376) os esquadros são aplicáveis de forma flexível nos trilhos de fundação.

Através da furação de cinco lados e a disposição opcional de furos na diagonal são proporcionadas muitas possibilidades de fixação e de combinação com outros esquadros e encostos.

A grade de 100x100 mm facilita a orientação.

A partir de um comprimento de 500 mm, todos os esquadros em U possuem furos de montagem atrás para fixação de pés das mesas (exceto 280310.P, 280360.P, 280360.2.P, 280630.3.P, 280321.P).

Sob www.siegmund.com você encontra figuras para todo tamanho de produto.



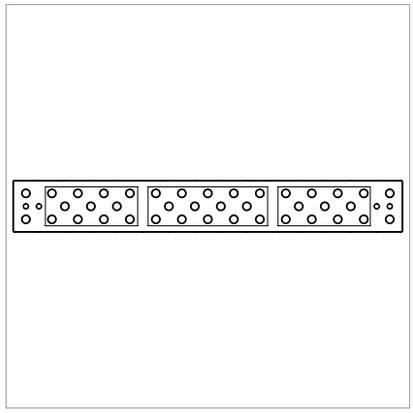

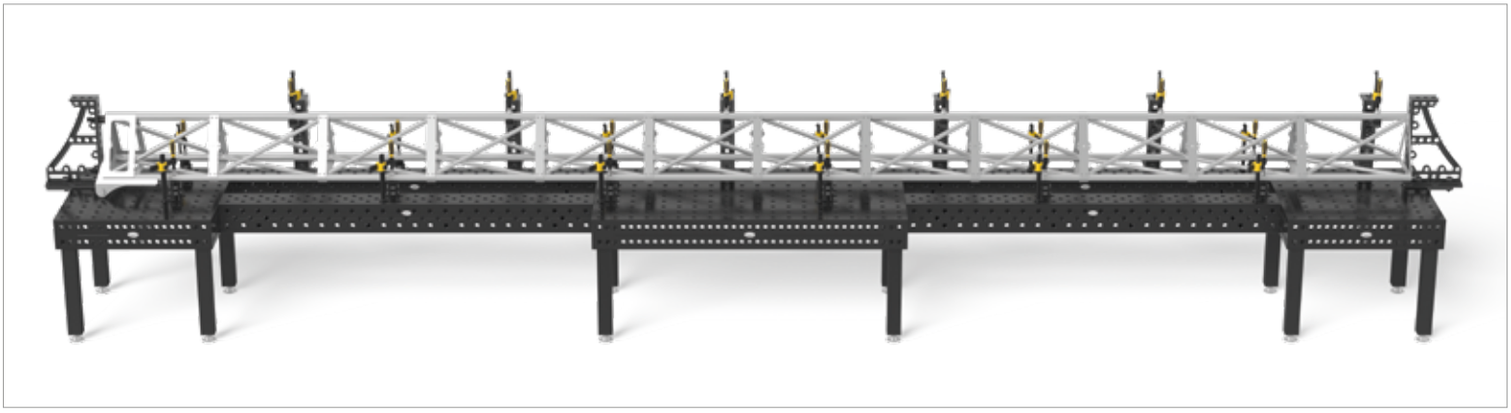

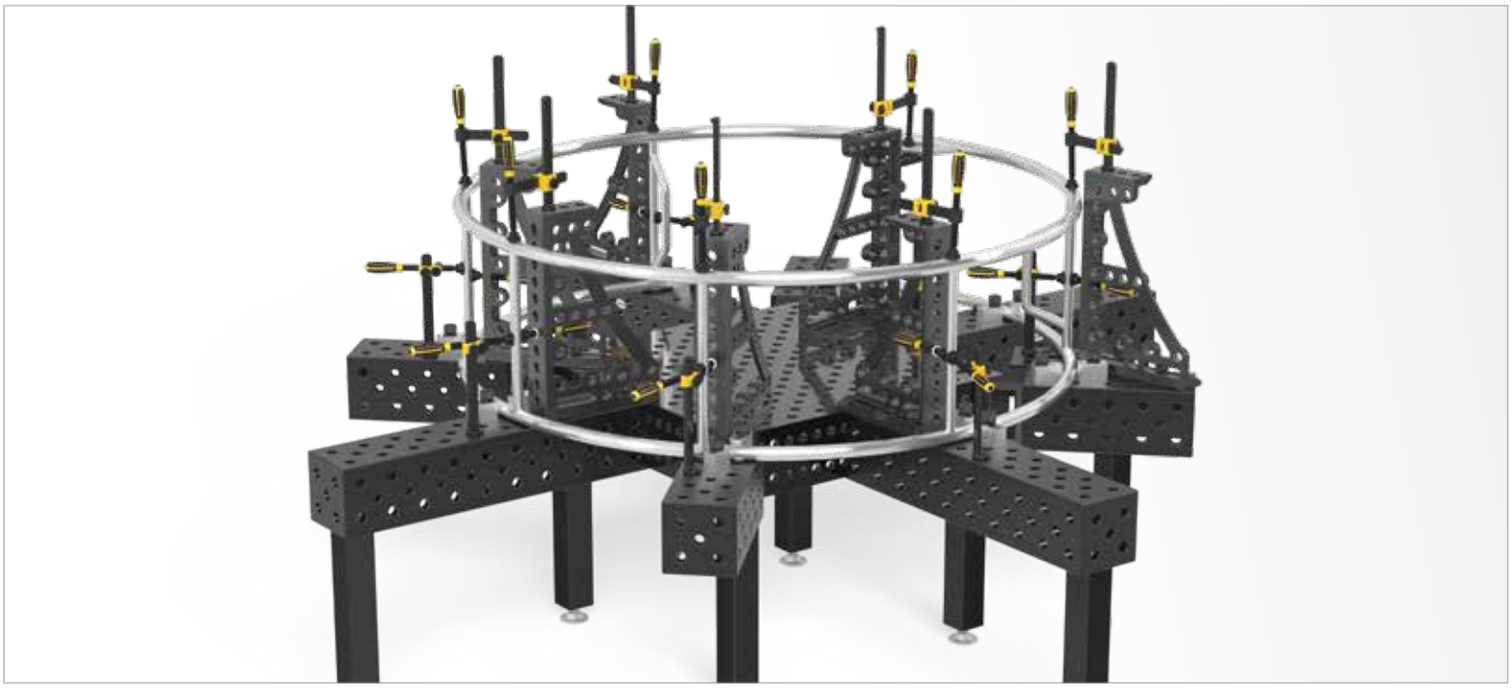

	Comprimento: (a)	Largura: (b)	Altura: (c)	MS: (d)	Peso:	Nitretado a plasma
Esquadro em forma de U 100x200x200 Nitretado a plasma	100 mm	200 mm	200 mm	25 mm	aprox. 21 kg	2-280396.P ●
Esquadro em forma de U 200x200x200 Nitretado a plasma	200 mm	200 mm	200 mm	25 mm	aprox. 31 kg	2-280396.1.P ●
Esquadro em forma de U 500x200x200 Nitretado a plasma	500 mm	200 mm	200 mm	25 mm	aprox. 67 kg	2-280360.P ●
Esquadro em forma de U 600x200x200 Nitretado a plasma	600 mm	200 mm	200 mm	25 mm	aprox. 77 kg	2-280362.P ●
Esquadro em forma de U 800x200x200 Nitretado a plasma	800 mm	200 mm	200 mm	25 mm	aprox. 99 kg	2-280366.P ●
Esquadro em forma de U 1000x200x200 Nitretado a plasma	1000 mm	200 mm	200 mm	25 mm	aprox. 120 kg	2-280370.P ●
Esquadro em forma de U 1200x200x200 Nitretado a plasma	1200 mm	200 mm	200 mm	25 mm	aprox. 140 kg	2-280374.P ●
Esquadro em forma de U 1400x200x200 Nitretado a plasma	1400 mm	200 mm	200 mm	25 mm	aprox. 162 kg	2-280378.P ●
Esquadro em forma de U 1500x200x200 Nitretado a plasma	1500 mm	200 mm	200 mm	25 mm	aprox. 172 kg	2-280380.P ●
Esquadro em forma de U 1600x200x200 Nitretado a plasma	1600 mm	200 mm	200 mm	25 mm	aprox. 182 kg	2-280382.P ●
Esquadro em forma de U 1800x200x200 Nitretado a plasma	1800 mm	200 mm	200 mm	25 mm	aprox. 204 kg	2-280386.P ●
Esquadro em forma de U 2000x200x200 Nitretado a plasma	2000 mm	200 mm	200 mm	25 mm	aprox. 225 kg	2-280390.P ●
Esquadro em forma de U 2400x200x200 Nitretado a plasma	2400 mm	200 mm	200 mm	25 mm	aprox. 266 kg	2-280391.P ●
Esquadro em forma de U 3000x200x200 Nitretado a plasma	3000 mm	200 mm	200 mm	25 mm	aprox. 331 kg	2-280392.P ●
Esquadro em forma de U 4000x200x200 Nitretado a plasma	4000 mm	200 mm	200 mm	25 mm	aprox. 439 kg	2-280394.P ●

MS=Espessura do material; ● = Artigo de estoque; ○ = Artigo é fabricado mediante pedido; Mais explicações na página 84

Também disponível sem nitretação, para compras a partir de 5 unidades. Artigo é fabricado mediante pedido.

BAR = Proteção contra corrosão N = Proteção contra respingos de solda = Resistência a riscos

Esquadro em forma de U 200/200 Alumínio-titânio

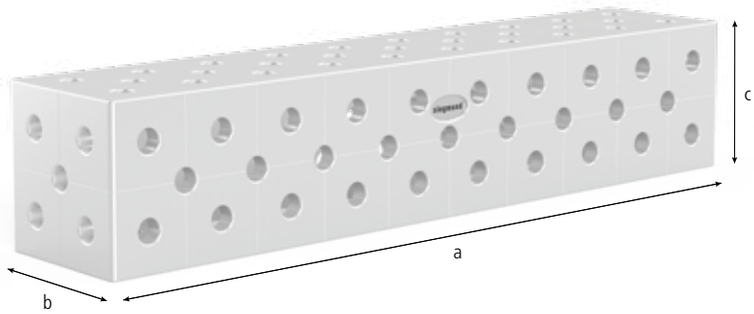

Descrição:

O esquadro em forma de U versão estável (perna lateral 200 mm) é especialmente apropriado como alongamento de mesa, para montagens verticais, mas também para a união maciça de duas mesas de solda.
Para isto o esquadro é parafusado firmemente com a mesa por meio de pinos de conexão (n° de artigo 280560.N).

Como alongamento de mesa o esquadro deve ser apoiado com um pé de mesa a partir de um comprimento de 1.000 mm.

Em ligação com os pés (n° de artigo 280376) os esquadros são aplicáveis de forma flexível nos trilhos de fundação.

Através da furação de cinco lados e a disposição opcional de furos na diagonal são proporcionadas muitas possibilidades de fixação e de combinação com outros esquadros e encostos.

A grade de 100x100 mm facilita a orientação.

A partir de um comprimento de 500 mm, todos os esquadros em U possuem furos de montagem atrás para fixação de pés das mesas.

Alumínio-titânio: Utilizamos este material leve e de alta resistência para redução de peso em alguns batentes e esquadros de fixação de maiores dimensões. Contudo, não é possível atingir a dureza do aço fundido nitretado a plasma.

Sob www.siegmund.com você encontra figuras para todo tamanho de produto.

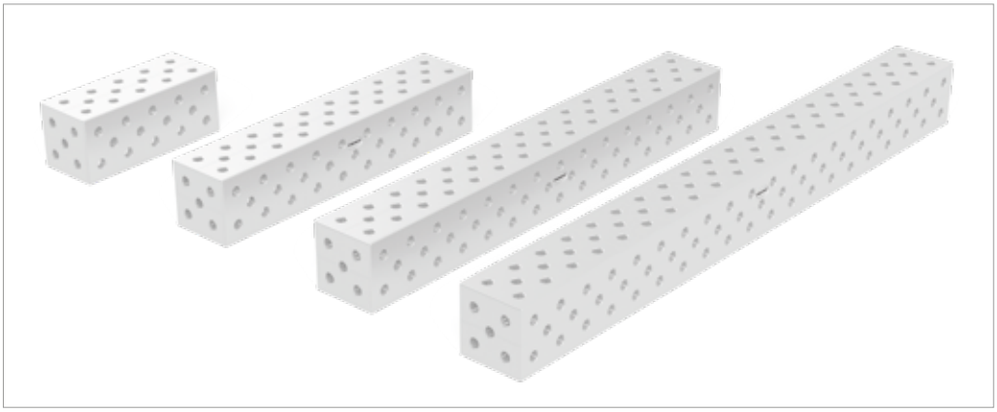



	Comprimento: (a)	Largura: (b)	Altura: (c)	MS: (d)	Peso:	Alumínio
Esquadro em forma de U 500x200x200 Alumínio-titânio	500 mm	200 mm	200 mm	25 mm	aprox. 23 kg	3-280360.AT ○
Esquadro em forma de U 1000x200x200 Alumínio-titânio	1000 mm	200 mm	200 mm	25 mm	aprox. 41 kg	3-280370.AT ○
Esquadro em forma de U 1500x200x200 Alumínio-titânio	1500 mm	200 mm	200 mm	25 mm	aprox. 59 kg	3-280380.AT ○
Esquadro em forma de U 2000x200x200 Alumínio-titânio	2000 mm	200 mm	200 mm	25 mm	aprox. 82 kg	3-280390.AT ○
Outros tamanhos mediante consulta						○

MS=Espessura do material; ● = Artigo de estoque; ○ = Artigo é fabricado mediante pedido; Mais explicações na página 84

Esquadro em forma de U 400/200

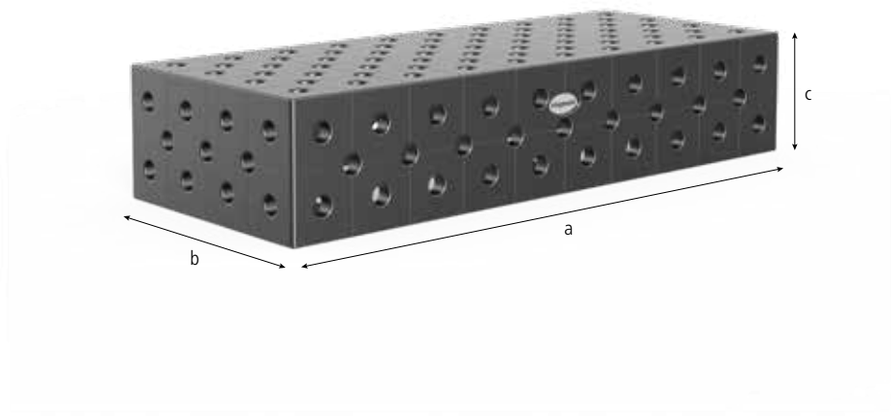

Descrição:

O esquadro em forma de U 400/200 (lateral 200 mm) é especialmente apropriado como alongamento de mesa, para montagens verticais, mas também para a união maciça de duas mesas de solda. Para isto o esquadro é parafusado firmemente com a mesa por meio de pinos de conexão (n° de artigo 280560.N).

Como alongamento de mesa o esquadro deve ser apoiado com um pé de mesa a partir de um comprimento de 1.000 mm.

Em ligação com os pés (n° de artigo 280371) os esquadros são aplicáveis de forma flexível nos trilhos de fundação.

Através da furação de cinco lados e a disposição opcional de furos na diagonal são proporcionadas muitas possibilidades de fixação e de combinação com outros esquadros e encostos.

A grade de 100x100 mm facilita a orientação.

A partir de um comprimento de 500 mm, todos os esquadros em U possuem furos de montagem atrás para fixação de pés das mesas (exceto 280310.P, 280360.P, 280360.2.P, 280630.3.P, 280321.P).

Sob www.siegmund.com você encontra figuras para todo tamanho de produto.





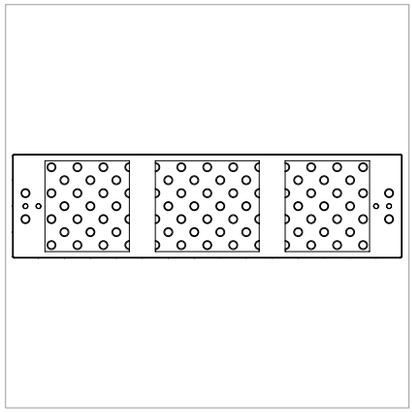



	Comprimento: (a)	Largura: (b)	Altura: (c)	MS: (d)	Peso:	Nitretado a plasma	
Esquadro em forma de U 500x400x200 Nitretado a plasma	500 mm	400 mm	200 mm	25 mm	aprox. 107 kg	2-280360.2.P	●
Esquadro em forma de U 1000x400x200 Nitretado a plasma	1000 mm	400 mm	200 mm	25 mm	aprox. 188 kg	2-280370.2.P	●
Esquadro em forma de U 1200x400x200 Nitretado a plasma	1200 mm	400 mm	200 mm	25 mm	aprox. 216 kg	2-280374.2.P	○
Esquadro em forma de U 1500x400x200 Nitretado a plasma	1500 mm	400 mm	200 mm	25 mm	aprox. 260 kg	2-280380.2.P	●
Esquadro em forma de U 2000x400x200 Nitretado a plasma	2000 mm	400 mm	200 mm	25 mm	aprox. 336 kg	2-280390.2.P	●
Esquadro em forma de U 2400x400x200 Nitretado a plasma	2400 mm	400 mm	200 mm	25 mm	aprox. 392 kg	2-280391.2.P	○
Esquadro em forma de U 3000x400x200 Nitretado a plasma	3000 mm	400 mm	200 mm	25 mm	aprox. 489 kg	2-280392.2.P	●
Esquadro em forma de U 4000x400x200 Nitretado a plasma	4000 mm	400 mm	200 mm	25 mm	aprox. 641 kg	2-280394.2.P	○

MS=Espessura do material; ● = Artigo de estoque; ○ = Artigo é fabricado mediante pedido; Mais explicações na página 84

Também disponível sem nitretação, para compras a partir de 5 unidades. Artigo é fabricado mediante pedido.

Esquadro em forma de U 400/400

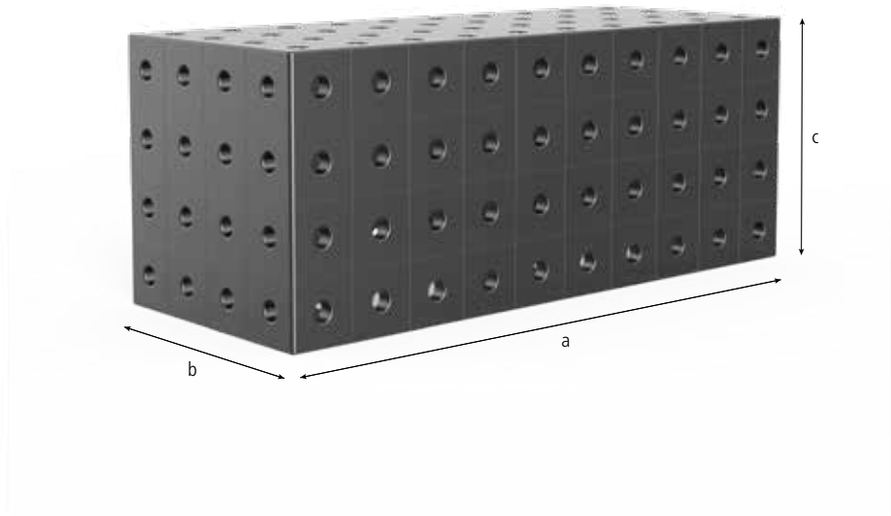

Descrição:

O esquadro em forma de U em versão larga e muito estável (lateral 400 mm) é especialmente apropriado para grandes montagens com peças pesadas. Para isto o esquadro é parafusado firmemente por meio de pinos de conexão (n° de artigo 280560.N).

Como alongamento de mesa o esquadro deve ser apoiado com um pé de mesa a partir de um comprimento de 1.000 mm.

Em ligação com os pés (n° de artigo 280371) os esquadros são aplicáveis de forma flexível nos trilhos de fundação.

Através da furação de cinco lados e a disposição opcional de furos na diagonal são proporcionadas muitas possibilidades de fixação e de combinação com outros esquadros e encostos.

A grade de 100x100 mm facilita a orientação.

A partir de um comprimento de 500 mm, todos os esquadros em U possuem furos de montagem atrás para fixação de pés das mesas (exceto 280310.P, 280360.P, 280360.2.P, 280630.3.P, 280321.P).

Grade diagonal mediante consulta.

Sob www.siegmund.com você encontra figuras para todo tamanho de produto.

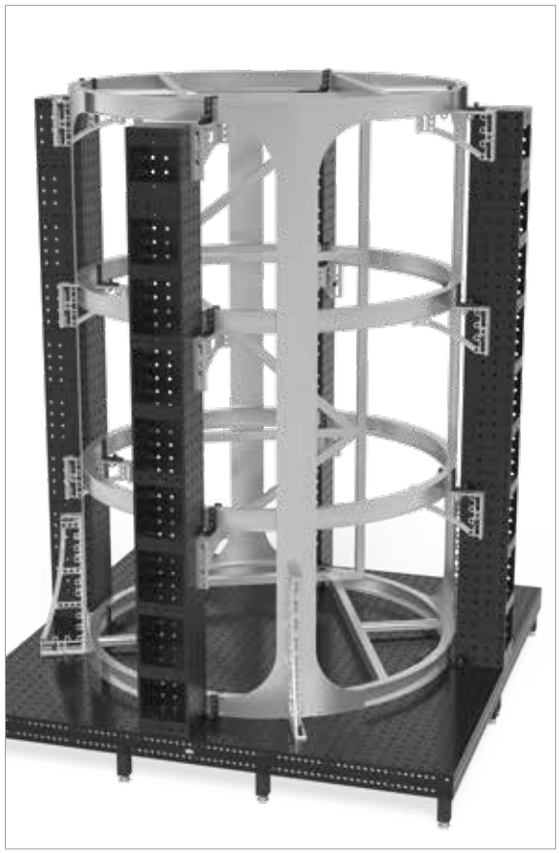



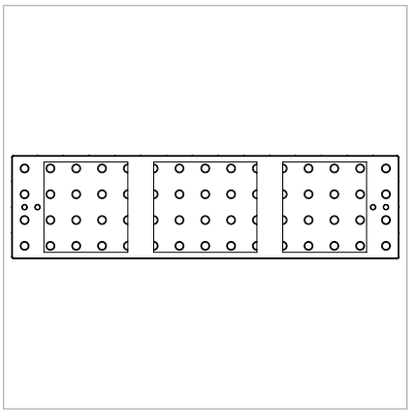



	Comprimento: (a)	Largura: (b)	Altura: (c)	MS: (d)	Peso:	Nitretado a plasma	
Esquadro em forma de U 500x400x400 Nitretado a plasma	500 mm	400 mm	400 mm	25 mm	aprox. 176 kg	2-280360.3.P	○
Esquadro em forma de U 1000x400x400 Nitretado a plasma	1000 mm	400 mm	400 mm	25 mm	aprox. 295 kg	2-280370.3.P	●
Esquadro em forma de U 1200x400x400 Nitretado a plasma	1200 mm	400 mm	400 mm	25 mm	aprox. 340 kg	2-280374.3.P	○
Esquadro em forma de U 1500x400x400 Nitretado a plasma	1500 mm	400 mm	400 mm	25 mm	aprox. 414 kg	2-280380.3.P	○
Esquadro em forma de U 2000x400x400 Nitretado a plasma	2000 mm	400 mm	400 mm	25 mm	aprox. 533 kg	2-280390.3.P	○
Esquadro em forma de U 2400x400x400 Nitretado a plasma	2400 mm	400 mm	400 mm	25 mm	aprox. 622 kg	2-280391.3.P	○
Esquadro em forma de U 3000x400x400 Nitretado a plasma	3000 mm	400 mm	400 mm	25 mm	aprox. 770 kg	2-280392.3.P	●
Esquadro em forma de U 4000x400x400 Nitretado a plasma	4000 mm	400 mm	400 mm	25 mm	aprox. 1007 kg	2-280394.3.P	○

MS=Espessura do material; ● = Artigo de estoque; ○ = Artigo é fabricado mediante pedido; Mais explicações na página 84

Também disponível sem nitretação, para compras a partir de 5 unidades. Artigo é fabricado mediante pedido.



Página 246
Pino de fixação rápida curto



Página 246
Pino de fixação rápida longo



Página 247
Pino universal Komfort curto



Página 247
Pino universal Komfort longo



Página 248
Pino universal Basic curto



Página 248
Pino universal Basic longo



Página 249
Pino de posicionamento



Página 249
Pino de posicionamento



Página 250
Pino de fixação com esferas plano curto



Página 250
Pino de fixação com esferas plano longo



Página 251
Pino escareado curto



Página 251
Pino escareado longo



Página 252
Parafuso de fixação rápida com fecho giratório



Página 253
Pino de conexão hexagonal curto



Página 254
Pino de conexão curto



Página 254
Pino de conexão longo



Página 254
Pino de conexão longo



Página 255
Pino de conexão Siegmund <-> Siegmund Light



Página 256
Roda de mão roscada com sextavado interno curto



Página 256
Roda de mão roscada com sextavado interno longo



Página 256
Pacote de distanciadores para pinos



Página 256
Anel de ajuste



Página 258
Pino de fixação magnético 68



Página 258
Pino de fixação magnético 93



Página 258
Pino de fixação magnético 118

Pinos

Rapidíssimo e otimizado

Graças à sua eficiente mecânica, eles podem ser facilmente fixados e removidos com as mãos.



Fixação extremamente rápida através de aumento da força

Ergonomia ideal:
O espaçamento entre a peça e a mão proporcionam um fácil manuseio

Superfície otimizada para um máximo de aderência

Superfície
após a têmpera, polida na região dos furos para uma máxima precisão

Corpo do parafuso
Elaborado com aço de alta-liga para uma máxima resistência

Sem necessidade de O-Ring de aperto devido à redução do atrito interno. Em consequência, nenhuma ancoragem em furos com sujeira. Caso necessário, pode-se utilizar um O-Ring

Aumento da força
com um mínimo de atrito interno devido a quatro esferas que trabalham no princípio de alavanca articulada. Em muitas situações é possível uma fixação manual

Esferas com Ø 12,7 mm; grande superfície de aperto; centro de pressão deslocado o máximo para fora

Apoio somente por 3 esferas, permitindo uma distribuição ideal de força pelo princípio tripé. Não é necessário o uso de O-Ring para fixação das esferas!

Chanfro
possibilita fixação cruzada

Mecanismo patenteado para limpar e substiutuir as esferas



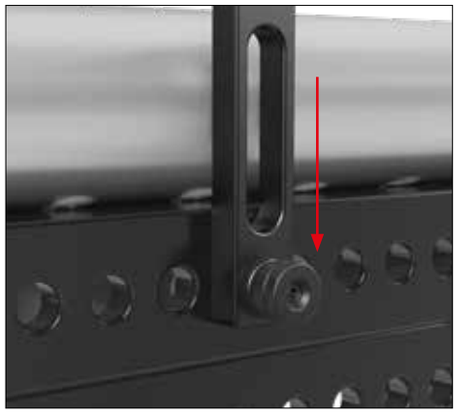

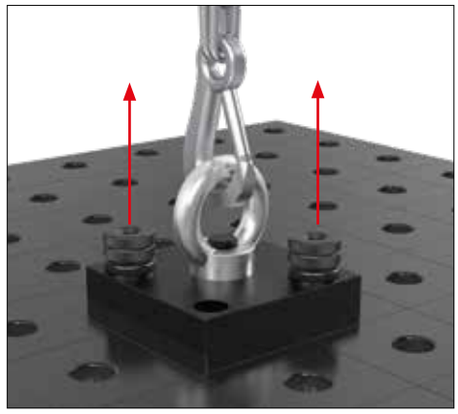

TORQUE DE APERTO (AM)

O torque de aperto descreve a força com a qual o parafuso é apertado com o torquímetro. Para obter uma força de fixação ideal o torque de aperto não deve ultrapassar o valor recomendado.

O parafuso foi construído de tal forma, que seja necessário apenas um pequeno torque para obter um máximo em fixação. Assim é possível também uma fixação simples com a mão.

Torque de aperto máx. em 280510: ≤ 25 Nm

FORÇA DE CISALHAMENTO (SK)

Na força de cisalhamento trata-se de forças que atuam lateralmente à superfície perpendicular do parafuso.

Força de cisalhamento máx. em 280510: ≤ 220 kN

FORÇA DE TRAÇÃO (ZK)

Como força de tração é designada a força que ocorre através de tração em parafusos fixos.

Força de tração máx. em 280510: ≤ 25 kN

Você encontra o vídeo do produto também sob:

www.siegmund.com/V280510

Pino de fixação rápida



Descrição:

O pino de fixação rápida brunido com fecho giratório é o elemento de conexão ideal entre os componentes Siegmund. O pino de fixação rápida destaca-se através das esferas especialmente grandes, que protegem o chanfro dos furos devido a uma baixa pressão de superfície. A quarta esfera no meio reduz o atrito interno e reforça a força da roda de mão. A nova versão do pino de fixação rápida não necessita de O-rings, mas mesmo assim é de fácil limpeza.

Este pino NÃO é permitido para a união de mesas e esquadros em forma de U!



280510



280512





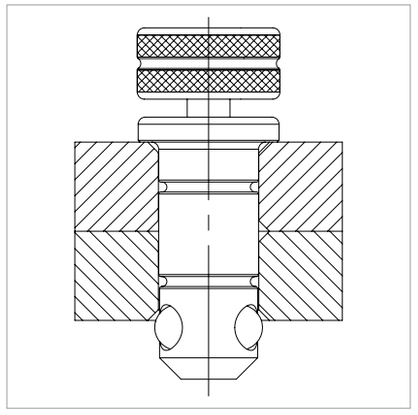

	Comprimento: (a)	Ø: (o)	Peso:	SK:	AM:	ZK:	N° de artigo	
Pino de fixação rápida curto - Fixação de 2 componentes - brunido - com bloqueio rotativo	95 mm	28 mm	0,54 kg	220,00 kN	25,00 Nm	25,00 kN	2-280510	●
Pino de fixação rápida longo - Fixação de 3 componentes - brunido - com bloqueio rotativo	120 mm	28 mm	0,65 kg	220,00 kN	25,00 Nm	25,00 kN	2-280512	●

SK=Força de cisalhamento; AM=Torque de aperto; ZK=Força de tração; ● = Artigo de estoque; ○ = Artigo é fabricado mediante pedido; Mais explicações na página 84

Pino universal Komfort



Descrição:

O pino universal brunido (pino de fixação) é o elemento de conexão ideal entre os componentes Siegmund. Ele é usado para conectar entre si elementos de diferentes espessuras de material. A faixa de fixação para o pino universal curto é de 45-53 mm, para o pino universal longo de 70-78 mm. As grandes esferas deslocam o centro de pressão para fora e impedem através da reduzida pressão de superfície um deslocamento de material em grandes forças de fixação no sentido do furo.

O pino universal é fixado com a roda de mão integrada ou com uma chave Allen 14 (n° de artigo 280854).

Este pino NÃO é permitido para a união de mesas e esquadros em forma de U!



280532



280533







	Comprimento: (a)	Ø: (o)	Peso:	SK:	AM:	ZK:	N° de artigo	
Pino universal Komfort curto - Fixação de 2 componentes - brunido	100 mm	28 mm	0,60 kg	200,00 kN	25,00 Nm	25,00 kN	2-280532	●
Pino universal Komfort longo - Fixação de 3 componentes - brunido	125 mm	28 mm	0,70 kg	200,00 kN	25,00 Nm	25,00 kN	2-280533	●

SK=Força de cisalhamento; AM=Torque de aperto; ZK=Força de tração; ● = Artigo de estoque; ○ = Artigo é fabricado mediante pedido; Mais explicações na página 84

Pino universal Basic







280536 280537

Descrição:

O pino universal brunido Basic é o elemento de conexão ideal entre os componentes Siegmund. Ele é usado para conectar entre si elementos de diferentes espessuras de material. A faixa de fixação para o pino universal Basic curto é de 42-57 mm, para o pino universal Basic longo 67-82 mm. Através do O-ring o pino universal Basic é auto-centrante nos furos. As grandes esferas deslocam o centro de pressão para fora e impedem através da reduzida pressão de superfície um deslocamento de material em grandes forças de fixação no sentido do furo.

O pino universal Basic é fixado com a roda de mão integrada ou com uma chave Allen 14 (n° de artigo 280854).

Este pino NÃO é permitido para a união de mesas e esquadros em forma de U!

Antes de usar, o furo deste tipo simples e barato de pino deve ser limpo com uma escova..



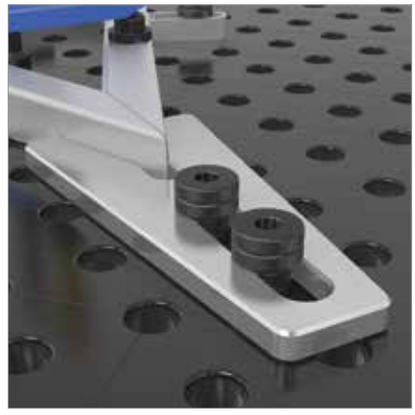

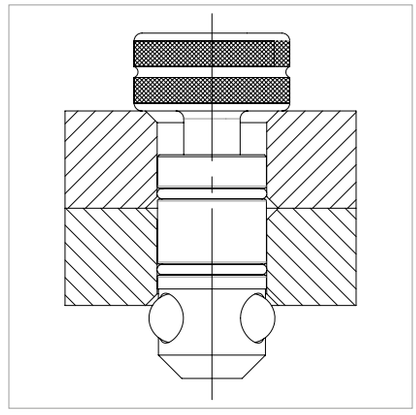

	Comprimento: (a)	Ø: (o)	Peso:	SK:	AM:	ZK:	N° de artigo	
Pino universal Basic curto - Fixação de 2 componentes - brunido	84 mm	28 mm	0,43 kg	200,00 kN	25,00 Nm	25,00 kN	2-280536	●
Pino universal Basic longo - Fixação de 3 componentes - brunido	108 mm	28 mm	0,55 kg	200,00 kN	25,00 Nm	25,00 kN	2-280537	●

SK=Força de cisalhamento; AM=Torque de aperto; ZK=Força de tração; ● = Artigo de estoque; ○ = Artigo é fabricado mediante pedido; Mais explicações na página 84

Pino de posicionamento

Descrição:

O pino de posicionamento destina-se, por exemplo, para o ajuste de esquadros, que são fixados apenas com um pino de fixação, para substituir um segundo pino de fixação a título de economia. Além disso, é possível formar vários ângulos através do posicionamento, p.ex., 90° ou 45°.

Na figura está ilustrado um exemplo de aplicação no uso de gabaritos do cliente.

Este pino NÃO é permitido para a união de mesas e esquadros em forma de U!







280540 280541



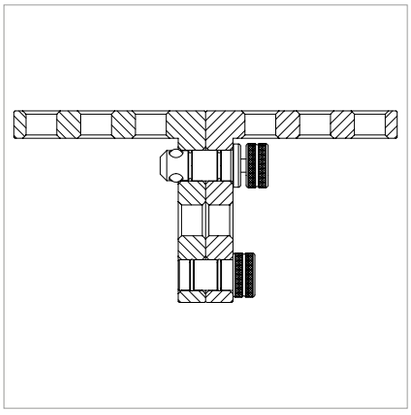

	Comprimento: (a)	Ø: (o)	Peso:	N° de artigo
Pino de posicionamento - brunido	70 mm	28 mm	0,40 kg	2-280540 ●
Pino de posicionamento - para a fixação de quadros de conexão no trilho	90 mm	28 mm	0,53 kg	2-280541 ●

● = Artigo de estoque; ○ = Artigo é fabricado mediante pedido; Mais explicações na página 84

Pino de fixação com esferas plano



Descrição:

O pino de fixação com esferas brunido plano é usado, sobretudo, na fixação de furos oblongos, para ter a menor saliência possível como no pino escareado.

Ideal para parafusadeiras sem fio com torque até 25 Nm.

Este pino NÃO é permitido para a união de mesas e esquadros em forma de U!



280522



280523







	Comprimento: (a)	Ø: (o)	Peso:	SK:	AM:	ZK:	N° de artigo	
Pino de fixação com esferas plano curto - Fixação de 2 componentes - brunido	74 mm	28 mm	0,36 kg	220,00 kN	25,00 Nm	25,00 kN	2-280522	●
Pino de fixação com esferas plano longo - Fixação de 3 componentes - brunido	99 mm	28 mm	0,46 kg	220,00 kN	25,00 Nm	25,00 kN	2-280523	●
Pino com rosca para 280522 - em pacote com 10							2-289020	●
Pino com rosca para 280523 - em pacote com 10							2-289013	●

SK=Força de cisalhamento; AM=Torque de aperto; ZK=Força de tração; ● = Artigo de estoque; ○ = Artigo é fabricado mediante pedido; Mais explicações na página 84

Pino escareado

Descrição:

O pino escareado é usado como conexão coberta entre componentes Siegmund. Ele corresponde em sua construção aos outros pinos de fixação com quatro esferas. A sua cabeça desaparece nos furos escareados, de forma que não há nenhuma saliência na peça fixada. O pino escareado não é apropriado para o uso em furos oblongos.

Este pino NÃO é permitido para a união de mesas e esquadros em forma de U!







280528 280529

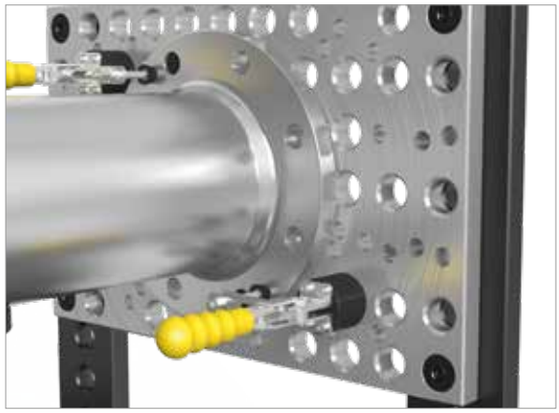



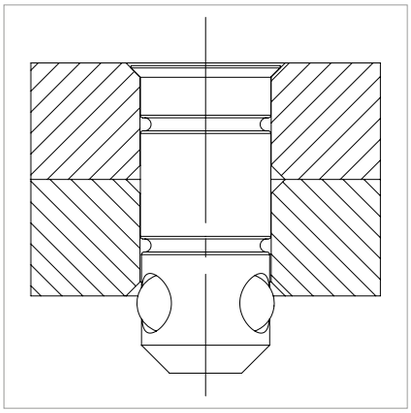

	Comprimento: (a)	Ø: (o)	Peso:	SK:	AM:	ZK:	N° de artigo	
Pino escareado curto - Fixação de 2 componentes - brunido	67 mm	28 mm	0,30 kg	220,00 kN	25,00 Nm	10,00 kN	2-280528	●
Pino escareado longo - Fixação de 3 componentes - brunido	91 mm	28 mm	0,41 kg	220,00 kN	25,00 Nm	10,00 kN	2-280529	●

SK=Força de cisalhamento; AM=Torque de aperto; ZK=Força de tração; ● = Artigo de estoque; ○ = Artigo é fabricado mediante pedido; Mais explicações na página 84

Parafuso de fixação rápida com fecho giratório





280516

Descrição:

Com o pino de aperto rápido, os componentes podem ser fixados com rapidez e facilidade sem quaisquer ferramentas adicionais.

O curso de aperto pode ser regulado com a porca de ajuste num intervalo de 33 a 60 mm.

Este pino NÃO é permitido para a união de mesas e esquadros em forma de U!

Disponível a partir de 01.04.2019.





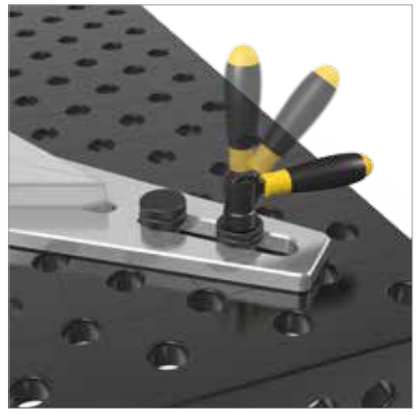

	Comprimento: (a)	Ø: (o)	Peso:	SK:	ZK:	N° de artigo	
Parafuso de fixação rápida com fecho giratório - brunido	235 mm	28 mm	0,63 kg	220,00 kN	25,00 kN	2-280516	●

SK=Força de cisalhamento; ZK=Força de tração; ● = Artigo de estoque; ○ = Artigo é fabricado mediante pedido; Mais explicações na página 84

Pino de conexão hexagonal

Descrição:

O pino de conexão hexagonal polido foi concebido para uniões a longo prazo. O pino faz a auto centragem, simplificando a sua instalação.

É fixo com uma chaves Allen 36 e 24.





280550.1

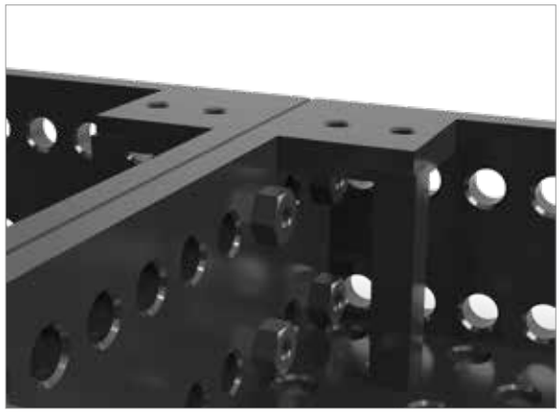



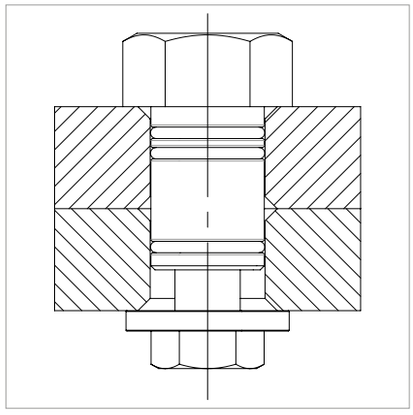

	Comprimento: (a)	Ø: (o)	Peso:	SK:	AM:	ZK:	N° de artigo	
Pino de conexão hexagonal curto - Conexão de 2 componentes - brunido - com sextavado interno	58 mm	28 mm	0,40 kg	200,00 kN	25,00 Nm	20,00 kN	2-280550.1	●

SK=Força de cisalhamento; AM=Torque de aperto; ZK=Força de tração; ● = Artigo de estoque; ○ = Artigo é fabricado mediante pedido; Mais explicações na página 84

Pino de conexão





280560.N



280561



280562

Descrição:

O pino de conexão foi projetado especialmente como união fixa de longo prazo para elementos Siegmund grandes, p.ex., mesas e esquadros em U.

Através do sextavado interno e a capacidade do pino de fixação se auto-centrar, é possível uma montagem simples. A cabeça escareada e o parafuso com cabeça escareada contém um sextavado interno 10 para a fixação.

O pino de conexão torna possível um parafusamento maciço sem perturbar; assim ele se apropria de forma ideal para o uso coberto. O pino de conexão não se apropria para o uso em furos oblongos.

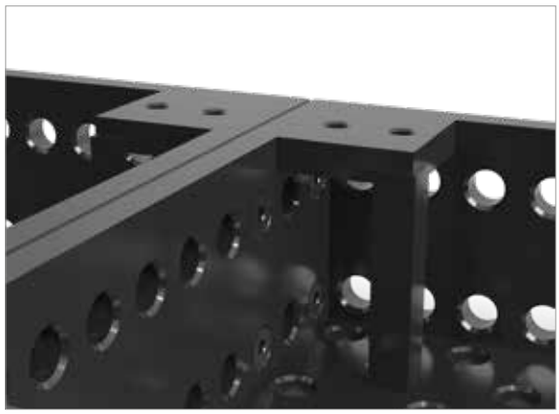



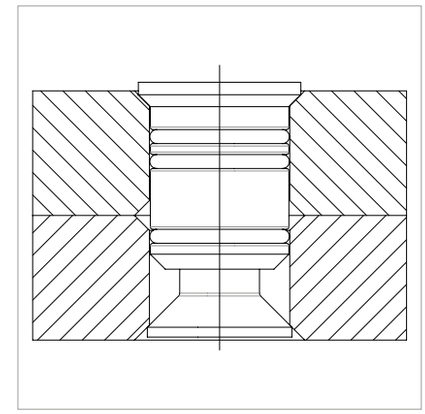

		Comprimento: (a)	Ø: (o)	Peso:	SK:	AM:	ZK:	N° de artigo	
Pino de conexão curto - Conexão de 2 componentes - nitretado - com sextavado interno	N BAR	50 mm	28 mm	0,12 kg	200,00 kN	25,00 Nm	10,00 kN	2-280560.N	●
Pino de conexão longo - Conexão de 3 componentes - brunido - com sextavado interno		75 mm	28 mm	0,20 kg	200,00 kN	25,00 Nm	10,00 kN	2-280561	●
Pino de conexão longo - Conexão de 4 componentes - brunido - com sextavado interno		100 mm	28 mm	0,34 kg	200,00 kN	25,00 Nm	10,00 kN	2-280562	●

SK=Força de cisalhamento; AM=Torque de aperto; ZK=Força de tração; ● = Artigo de estoque; ○ = Artigo é fabricado mediante pedido; Mais explicações na página 84

Pino de conexão Premium Light

Descrição:

O parafuso de conexão foi especialmente desenvolvido para conectar mesas e componentes Siegmund (espessuras de 25 mm) com componentes Siegmund Premium Light (espessuras de 15 mm) através dos furos de sistema.

Os esquadros em U Premium Light podem ser fixos às mesas com o uso de pinos de conexão (artigo nr. 800562).





800562



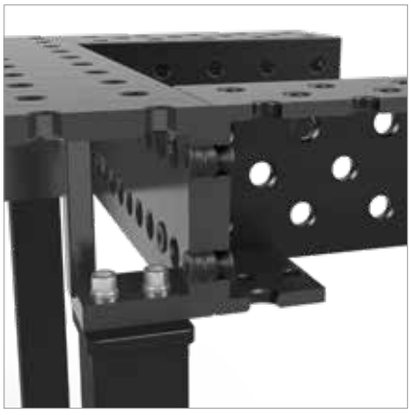

	Comprimento: (a)	Ø: (o)	Peso:	N° de artigo	
Pino de conexão Siegmund <-> Siegmund Light - brunido	40 mm	28 mm	0,15 kg	2-800562	●

● = Artigo de estoque; ○ = Artigo é fabricado mediante pedido; Mais explicações na página 84

Peças de reposição para pino


280510.1


280512.1


280501


280653


289007.10


289009.10


289010.10


289016.10


289102

	Comprimento: (a)	Altura: (c)	Ø: (o)	Peso:	N° de artigo	
Roda de mão roscada com sextavado interno curto - Peça de reposição para pino de fixação rápida 280510	70 mm		40 mm	0,23 kg	2-280510.1	●
Roda de mão roscada com sextavado interno longo - Peça de reposição para pino de fixação rápida 280512	95 mm		40 mm	0,30 kg	2-280512.1	●
Pacote de distanciadores para pinos - para todos os pinos - composto de: 1x disco 1 mm, 4x disco 2 mm, 1x disco 6 mm, 1x disco 10 mm				0,12 kg	2-280501	●
Anel de ajuste - para 280604, 280625, 280608		10 mm	28 mm	0,05 kg	2-280653	●
Esferas - para pinos de fixação sistema 28 - em pacote com 10					2-289007.10	●
O-ring 22 mm de diâmetro interno - para pinos de fixação, prismas e pinos de posicionamento sistema 28 - em pacote com 10					2-289009.10	●
O-ring 24 mm de diâmetro interno - para todos os pinos de fixação sistema 28 - em pacote com 10					2-289010.10	●
O-ring 31 mm de diâmetro interno - para pinos universal confort sistema 28 - em pacote com 10					2-289016.10	●
Pacote de peças de reposição para pinos versão antiga com O-rings + Esferas - 10x 289009, 10x 289007, 10x 289010					2-289102	●

● = Artigo de estoque; ○ = Artigo é fabricado mediante pedido; Mais explicações na página 84


280510.1
289007.10


280501

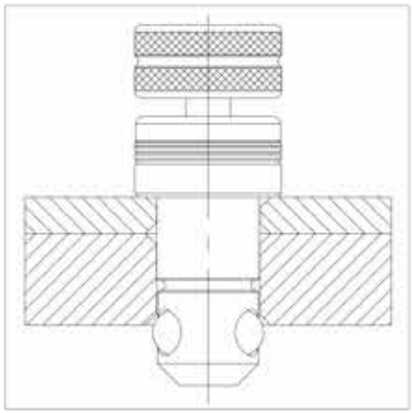

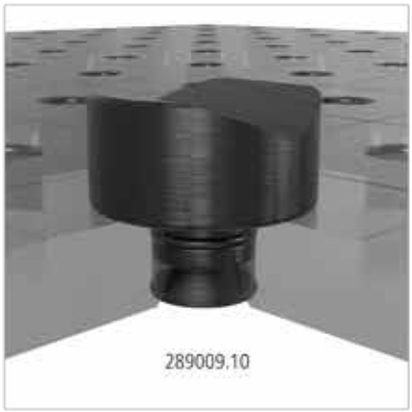
289009.10


280653

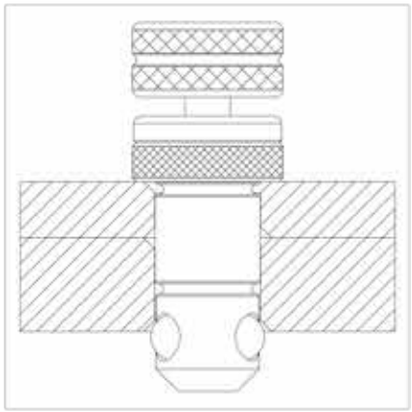


289009.10



Pino de fixação magnético





280740



280740.1



280740.2



280741



280741.C

Descrição:

O pino de fixação magnético possibilita uma fixação rápida sem parafusamento e sem o uso de ferramentas. Ele é tão vantajoso em peças sensíveis à pressão como, p.ex., chapas finas, como também em componentes, nos quais não é possível um apoio de encontro, p.ex., carcaças de chapa fechadas em toda a sua volta.



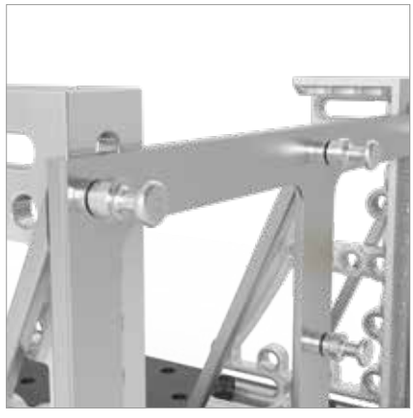



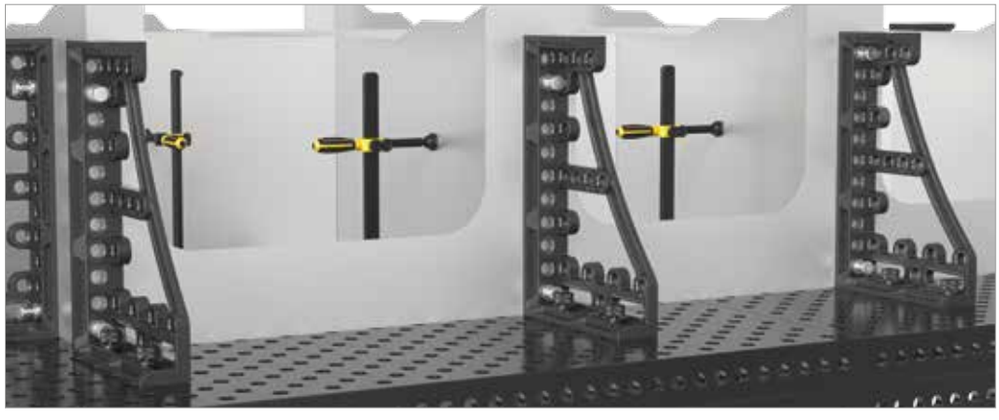



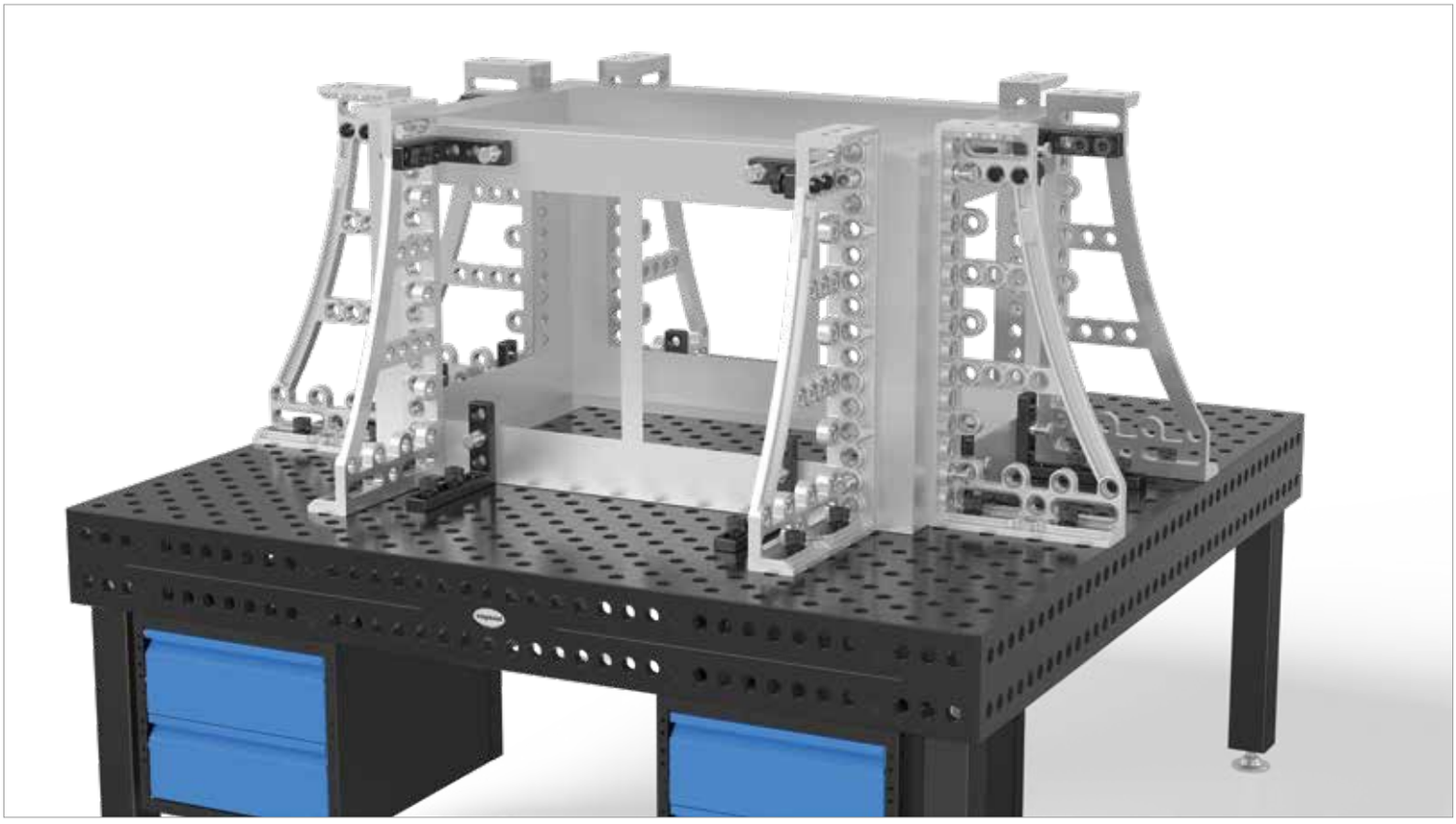

		Comprimento: (a)	Ø: (o)	Peso:	N° de artigo	
Pino de fixação magnético 68 - Comprimento de haste 25 mm - Alumínio	ALU	68 mm	28 mm	0,09 kg	2-280740	●
Pino de fixação magnético 93 - Comprimento de haste 50 mm - Alumínio	ALU	93 mm	28 mm	0,13 kg	2-280740.1	●
Pino de fixação magnético 118 - Comprimento de haste 75 mm - Alumínio	ALU	118 mm	28 mm	0,16 kg	2-280740.2	●
Anel distanciador para fixador magnético - brunido		25 mm	40 mm	0,12 kg	2-280741	●
Anel distanciador para fixador magnético - cromado, Prazo de entrega aprox. 10 semanas		25 mm	40 mm	0,12 kg	2-280741.C	○

● = Artigo de estoque; ○ = Artigo é fabricado mediante pedido; Mais explicações na página 84



Página 264
Professional Sargento



Página 266
Professional Sargento XL



Página 268
Professional Sargento 45°/90°



Página 270
Professional Sargento de fixação rápida



Página 272
Tubo redondo vertical + Cruz fundida



Página 274
Professional Sargento com fixador vertical



Página 274
Professional Sargento 45°/90° com fixador vertical

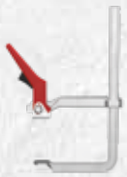

Página 275
Sargento de fixação rápida convencional



Página 276
Fixação de tubo Universal



Página 278
Basic Sargento para tubos 90°



Página 280
Basic Sargento para tubos 180°



Página 282
Adaptador 45° para sargento 280610



Página 283
Bucha roscada



Página 284
Prisma para sargento



Página 284
Prisma para sargento



Página 284
Prisma para sargento



Página 284
Apoio de pressão bruto para sargentos



Página 286
Prisma Duo Ø 40



Página 286
Prisma Duo Ø 40



Página 286
Prisma Duo Ø 40



Página 287
Apoio de pressão redondo para sargentos



Página 287
Apoio de pressão redondo para sargentos



Página 287
Apoio de pressão redondo para sargentos



Página 288
Bucha angular 45° para tubo de fixação



Página 288
Bucha angular 90° para tubo de fixação



Página 288
Luva angular 45° para tubo de fixação



Página 288
Luva angular 90° para tubo de fixação



Página 289
Ponte de fixação 2P para sargentos



Página 289
Ponte de fixação 3P para sargentos

Sargentos & Acessórios

Você encontra o vídeo do produto também sob:

www.siegmund.com/V280610



280631.2	280631.1	280631
500 mm	350 mm	200 mm



280617



280662

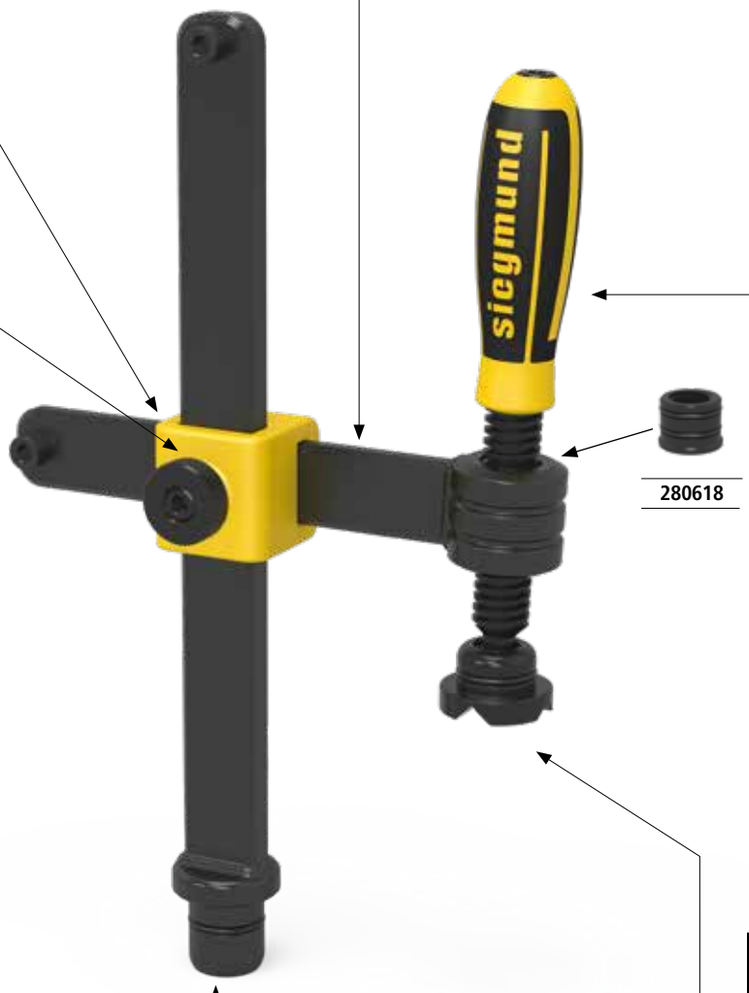

280618



280634.2	280634.1	280634
170 mm	135 mm	100 mm



280636.2	280636.1	280636
170 mm	135 mm	100 mm



280635.2	280635.1	280635
170 mm	135 mm	83 mm



280632.2	280632.1	280632
800 mm	500 mm	310 mm





Ø 35	280660	280660.E	280660.PA
	brunido / nitretado	Aço inoxidável	poliamida



Ø 40	280650	280650.A	280650.PA
	brunido / nitretado	Alumínio	poliamida



Ø 40	280657.1.N	280658.E	280659.PA
	nitretado	Aço inoxidável	poliamida

Todos os artigos para o 280610 estão disponíveis na página 265. Prismas para braçadeiras estão nas páginas 284; 286; 287.

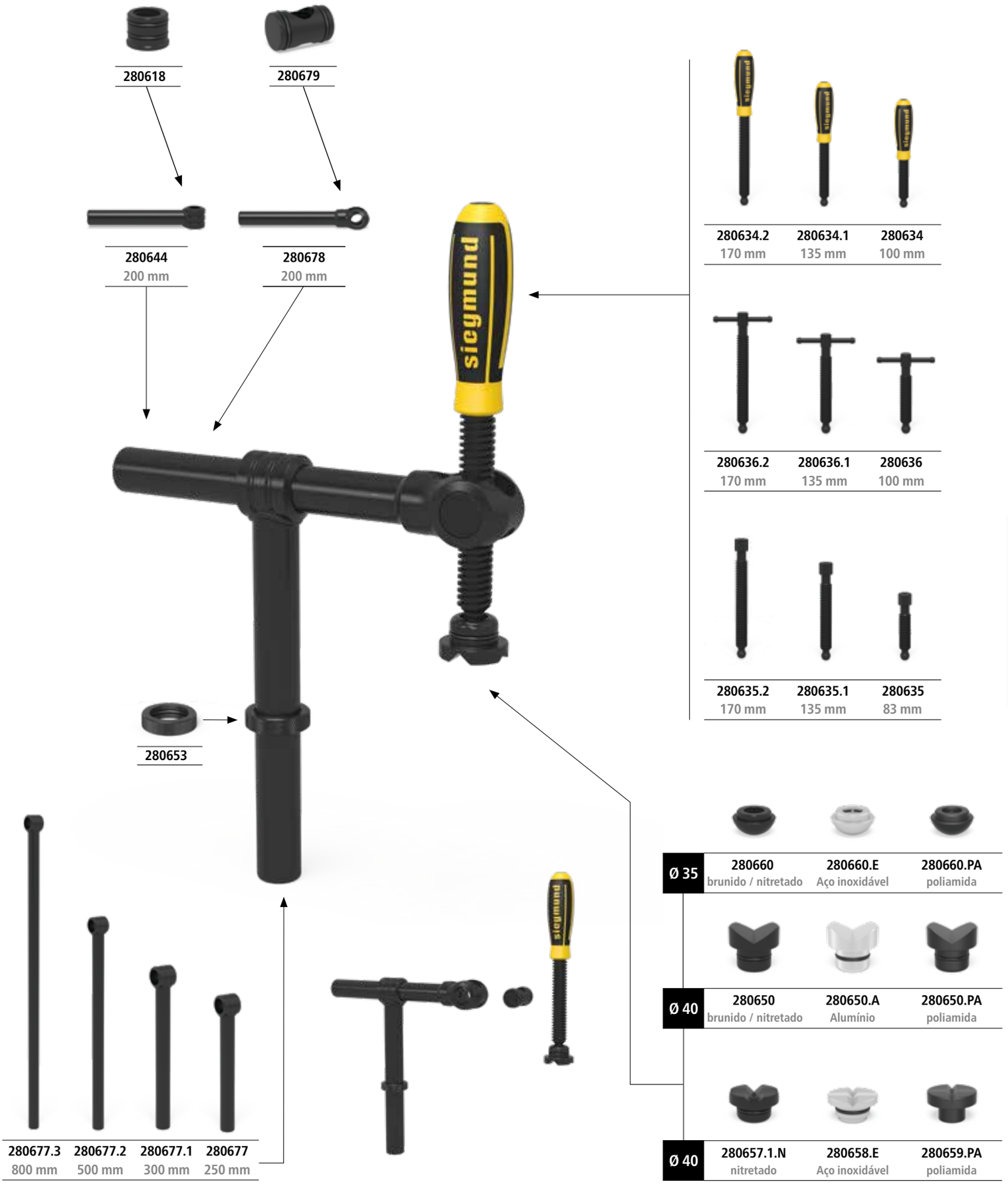

Todos os artigos para o 280604 estão disponíveis na página 277. Prismas para braçadeiras estão nas páginas 284; 286; 287.

Professional Sargento

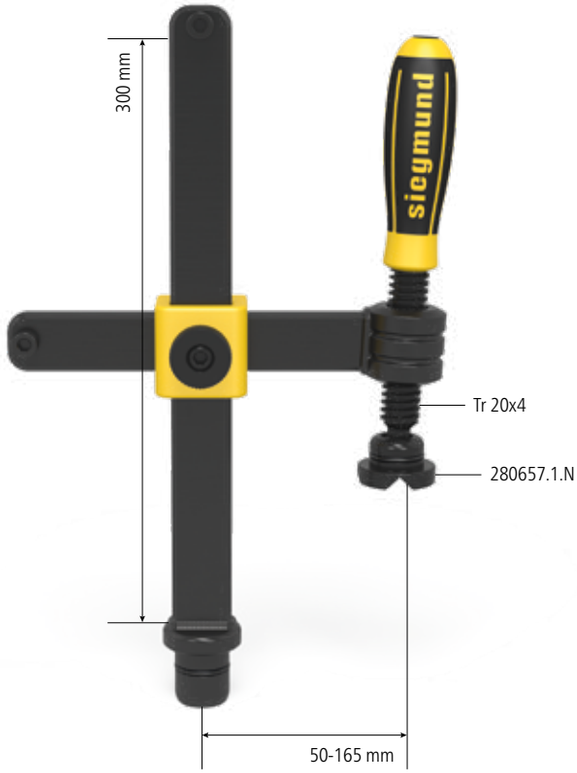

Descrição:

O grampo Professional permite uma fixação rápida, firme e precisa de uma variedade de peças a soldar. É um equipamento eficiente, permitindo redução de tempo graças aos rápidos ajustes e à desmontagem simples dos seus acessórios. Estão disponíveis barras verticais e horizontais com diferentes comprimentos, caso necessite modificar o conjunto. A dimensão da barra horizontal é de 30x10 mm. A barra vertical é de 30x14 mm. Adicionalmente, a barra vertical é reforçada.

Para uma fixação de todos os tipos de peça a soldar, os prismas são intercambiáveis. Pode consultar as opções de prismas na página 284.

O material nitretado e a possibilidade de aquisição de acessórios de reposição garantem uma eficiência e tempo de vida útil do grampo.

Com a nova roda de aperto manual fixa na cruzeta em ferro fundido, a altura pode ser rapidamente ajustada. Através do furo sextavado localizado no topo do manípulo, a força de aperto pode ser ajustada de forma precisa com uma chave dinamométrica.



280610.N



280610.S

Equipamento padrão		carga máx.:	Peso:	Nº de artigo	
Professional Sargento	N BAR	5 kN	2,70 kg	2-280610.N	●
Professional Sargento Tamanho especial				2-280610.S	○

● = Artigo de estoque; ○ = Artigo é fabricado mediante pedido; Mais explicações na página 84

Equipamento padrão 280610:
composto de 1x 280634.N, 1x 280631.N, 1x 280632.N, 1x 280618.N, 1x 280617, 1x 280662.N, 1x 280657.1.N


280634.N


280635.N


280636.N


280631.N


280632.N


280618.N


280617


280662.N

Peças de reposição, tamanhos especiais e peças para uma configuração individual								
Fuso roscado com cabo - para 280610, 280612, 280630, 280604, 280625, 280608 - Rosca trapezoidal 20 x 4 mm	100 mm 2-280634.N	●	135 mm 2-280634.1.N	●	170 mm 2-280634.2.N	●	Tamanho especial 2-280634.S	○
Fuso roscado com sextavado - para 280610, 280612, 280630, 280604, 280625, 280608 - Rosca trapezoidal 20 x 4 mm	83 mm 2-280635.N	●	135 mm 2-280635.1.N	●	170 mm 2-280635.2.N	●	Tamanho especial 2-280635.S	○
Fuso roscado com manípulo - para 280610, 280612, 280630, 280604, 280625, 280608 - Rosca trapezoidal 20 x 4 mm	100 mm 2-280636.N	●	135 mm 2-280636.1.N	●	170 mm 2-280636.2.N	●	Tamanho especial 2-280636.S	○
Barra horizontal - para 280610, 280611 - sem bucha 280618, favor encomendar à parte	200 mm 2-280631.N	●	350 mm 2-280631.1.N	●	500 mm 2-280631.2.N	●	Tamanho especial 2-280631.S	○
Barra vertical - para 280610, 280612, 280611 - A barra vertical é temperada	310 mm 2-280632.N	●	500 mm 2-280632.1.N	●	800 mm 2-280632.2.N	●	Tamanho especial 2-280632.S	○
Bucha roscada - Rosca trapezoidal 20 x 4 mm para fuso de sargento sistema 28 - para 280610, 280612, 280625 - nitretado							2-280618.N	●
Cruz fundida - para 280610, 280611, 280615, 220610.1, 220615.1 - sem roda de mão							45 mm 2-280617	●
Roda de mão para cruz fundida - para 280610, 280612, 280630, 280615, 280611, 220610.1, 220630.1, 220615.1							25 mm 2-280662.N	●

● = Artigo de estoque; ○ = Artigo é fabricado mediante pedido; Mais explicações na página 84

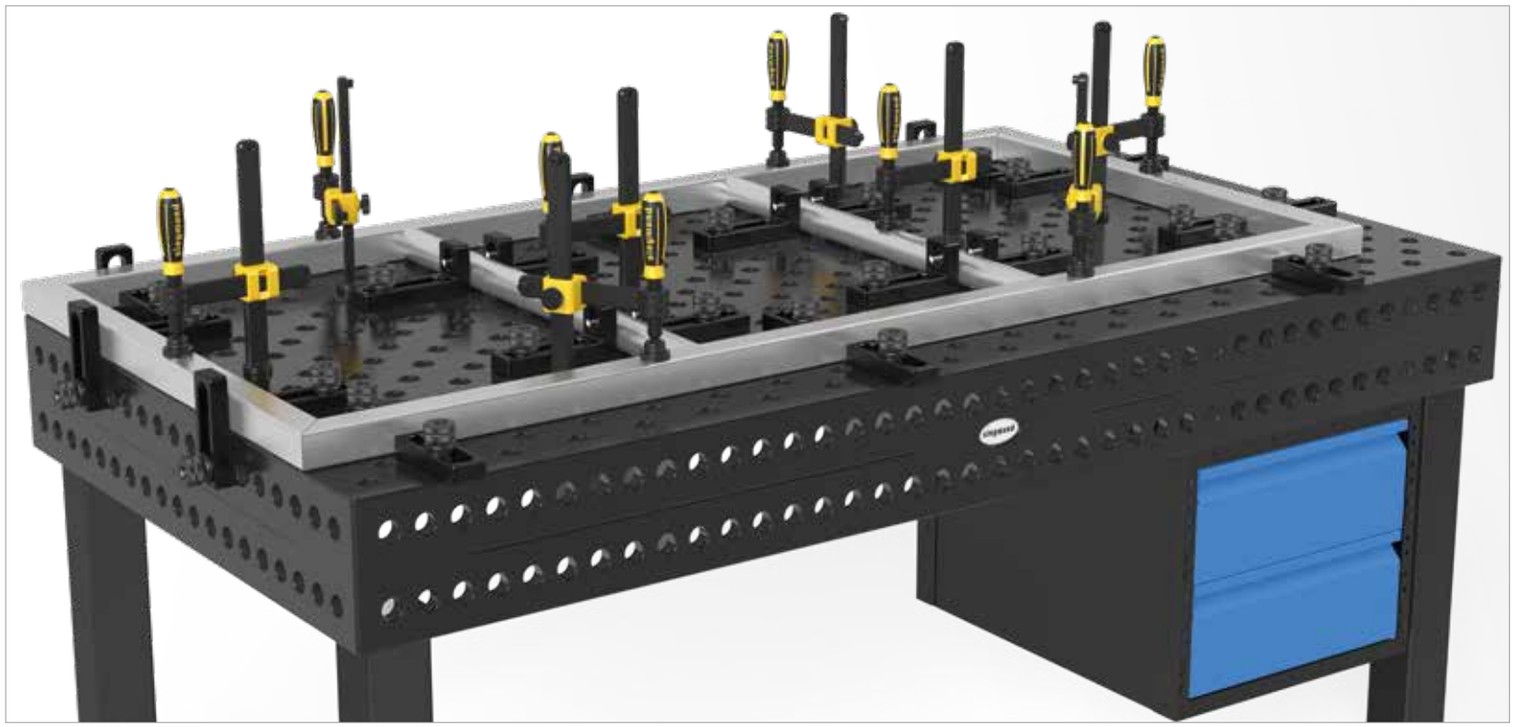

Professional Sargento XL

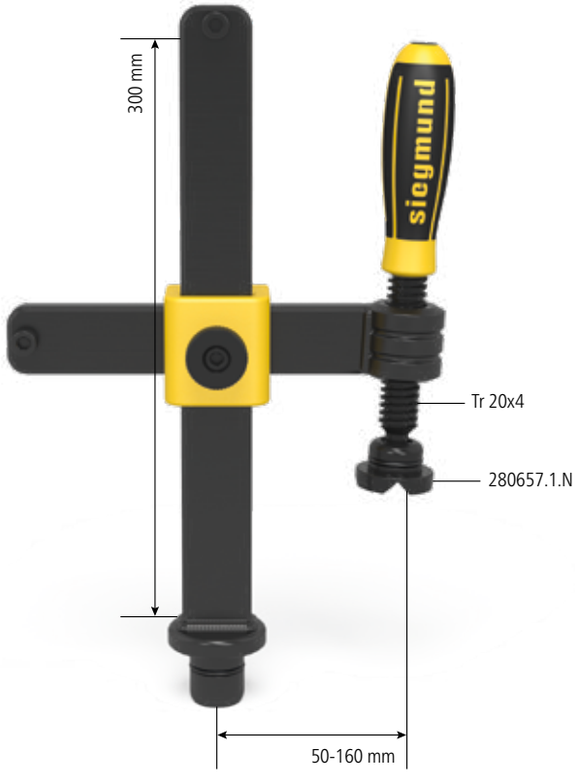

Descrição:

O Professional sargento XL foi desenvolvido especialmente para trabalhos que requerem uma aplicação de força especialmente elevada.

O prisma do sargento é intercambiável, para poder fixar de forma segura todos os tipos de elementos de solda. Prismas apropriados, ver a partir da página 284.

A barra horizontal e vertical está disponível em vários comprimentos. As medidas do ferro chato usado são 35x14 mm.

Uma longa vida útil e desempenho são assegurados através do material brunido, e a possibilidade de poder comprar as peças de reposição também individualmente. Com a nova roda de mão na cruz fundida a altura pode ser ajustada com extrema rapidez.

Através do sextavado interno 6 em cima no manípulo é possível ajustar com precisão a força de fixação através de um torquímetro.



280612



280612.S

Equipamento padrão	carga máx.:	Peso:	N° de artigo	
Professional Sargento XL	7 kN	3,40 kg	2-280612	●
Professional Sargento XL Tamanho especial			2-280612.S	○

● = Artigo de estoque; ○ = Artigo é fabricado mediante pedido; Mais explicações na página 84

Equipamento padrão 280612:
composto de 1x 280634.N, 1x 280638, 1x 280639, 1x 280618.N, 1x 280617.1, 1x 280662.N, 1x 280657.1.N


280634.N


280635.N


280636.N


280638


280639


280618.N


280617.1


280662.N

Peças de reposição, tamanhos especiais e peças para uma configuração individual				
Fuso roscado com cabo - para 280610, 280612, 280630, 280604, 280625, 280608 - Rosca trapezoidal 20 x 4 mm	100 mm 2-280634.N ●	135 mm 2-280634.1.N ●	170 mm 2-280634.2.N ●	Tamanho especial 2-280634.S ○
Fuso roscado com sextavado - para 280610, 280612, 280630, 280604, 280625, 280608 - Rosca trapezoidal 20 x 4 mm	83 mm 2-280635.N ●	135 mm 2-280635.1.N ●	170 mm 2-280635.2.N ●	Tamanho especial 2-280635.S ○
Fuso roscado com manípulo - para 280610, 280612, 280630, 280604, 280625, 280608 - Rosca trapezoidal 20 x 4 mm	100 mm 2-280636.N ●	135 mm 2-280636.1.N ●	170 mm 2-280636.2.N ●	Tamanho especial 2-280636.S ○
Barra horizontal - para 280612 - sem bucha 280618, favor encomendar à parte	200 mm 2-280638 ●	350 mm 2-280638.1 ●	500 mm 2-280638.2 ●	Tamanho especial 2-280638.S ○
Barra vertical - para 280612 - A barra vertical é temperada	310 mm 2-280639 ●	500 mm 2-280639.1 ●	800 mm 2-280639.2 ●	Tamanho especial 2-280639.S ○
Bucha roscada - Rosca trapezoidal 20 x 4 mm para fuso de sargento sistema 28 - para 280610, 280612, 280625 - nitretado				2-280618.N ●
Cruz fundida - para 280612 - sem roda de mão				52 mm 2-280617.1 ●
Roda de mão para cruz fundida - para 280610, 280612, 280630, 280615, 280611, 220610.1, 220630.1, 220615.1				25 mm 2-280662.N ●

● = Artigo de estoque; ○ = Artigo é fabricado mediante pedido; Mais explicações na página 84

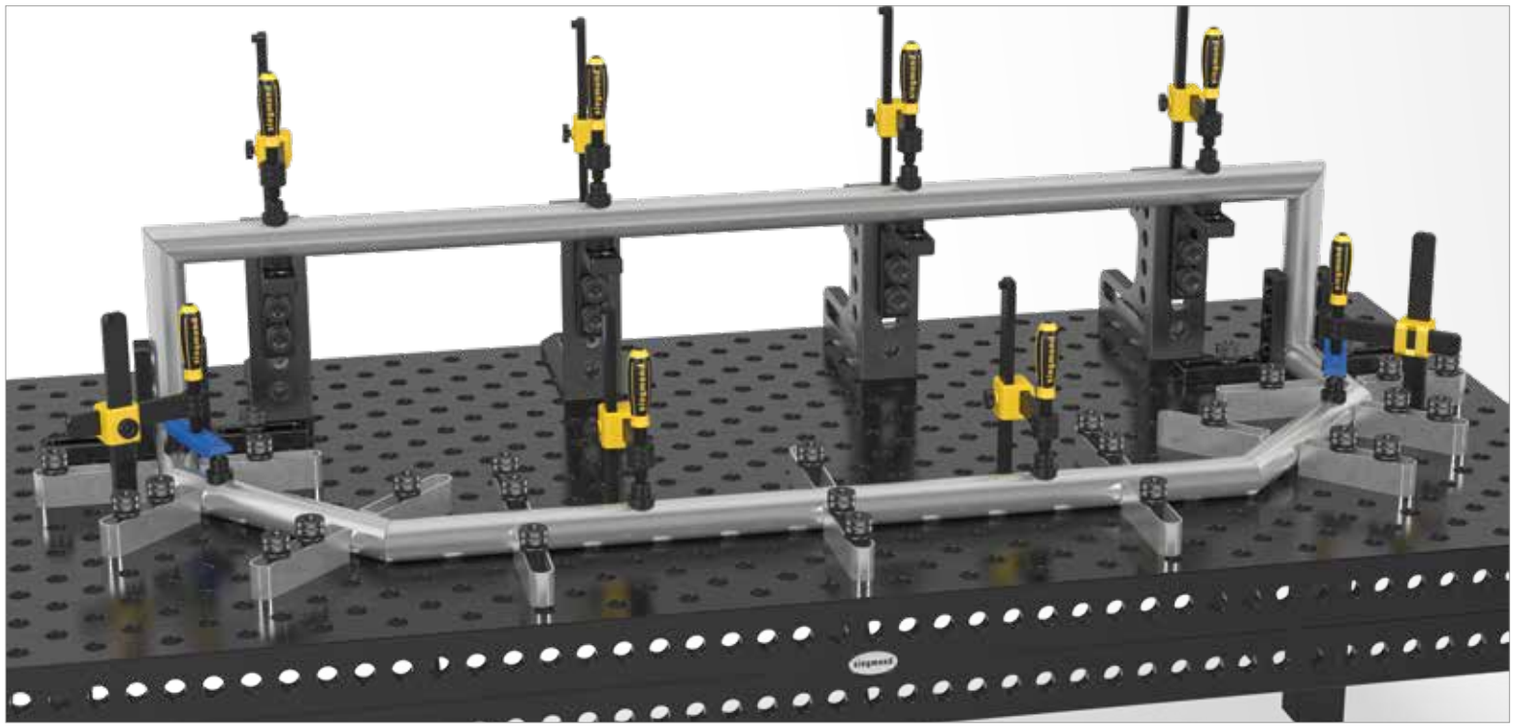

Professional Sargento 45°/90°

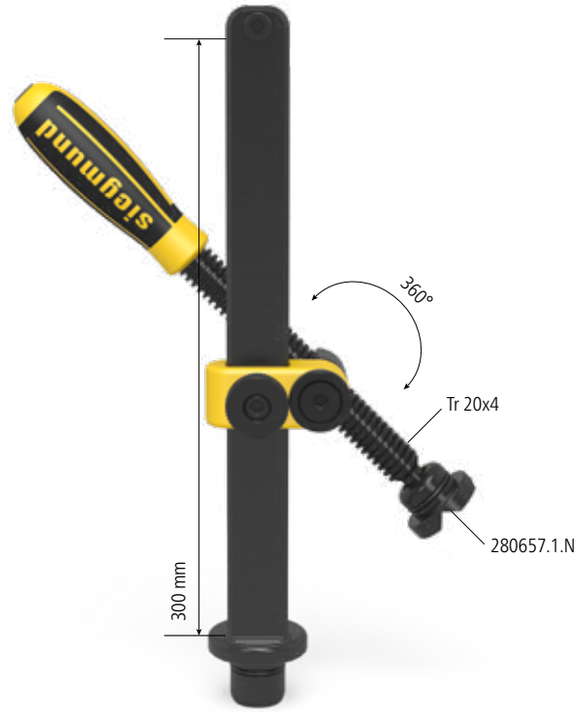

Descrição:

O grampo Professional 45°/90° substitui os grampos convencionais de 45° e 90°. Este grampo define um novo standard devido à possibilidade de rotação de 0°-360°.

Para uma fixação de todos os tipos de peça a soldar, os prismas são intercambiáveis. Pode consultar as opções de prismas na página 284.
A dimensão da barra plana é de 30x14 mm.

O material nitretado e a possibilidade de aquisição de acessórios de reposição garantem uma eficiência e tempo de vida útil do grampo alargados.

Com a nova roda de aperto manual fixa na cruzeta em ferro fundido, a altura pode ser rapidamente ajustada. Através do furo sextavado localizado no topo do manípulo, a força de aperto pode ser ajustada de forma precisa com uma chave dinamométrica. Adicionalmente, a barra vertical é reforçada.



280630.N



280630.S

Equipamento padrão		carga máx.:	Peso:	N° de artigo	
Professional Sargento 45°/90°	N BAR	5 kN	2,30 kg	2-280630.N	●
Professional Sargento 45°/90° Tamanho especial				2-280630.S	○

● = Artigo de estoque; ○ = Artigo é fabricado mediante pedido; Mais explicações na página 84

Equipamento padrão 280630:
composto de 1x 280634.2.N, 1x 280633.N, 1x 289108, 1x 280617.2, 1x 280662.N, 1x 289109, 1x 280657.1.N


280634.2.N


280635.2.N


280636.2.N


280633.N


289108


280617.2


280662.N


289109

Peças de reposição, tamanhos especiais e peças para uma configuração individual								
Fuso roscado com cabo - para 280610, 280612, 280630, 280604, 280625, 280608 - Rosca trapezoidal 20 x 4 mm	100 mm 2-280634.N	●	135 mm 2-280634.1.N	●	170 mm 2-280634.2.N	●	Tamanho especial 2-280634.S	○
Fuso roscado com sextavado - para 280610, 280612, 280630, 280604, 280625, 280608 - Rosca trapezoidal 20 x 4 mm	83 mm 2-280635.N	●	135 mm 2-280635.1.N	●	170 mm 2-280635.2.N	●	Tamanho especial 2-280635.S	○
Fuso roscado com manípulo - para 280610, 280612, 280630, 280604, 280625, 280608 - Rosca trapezoidal 20 x 4 mm	100 mm 2-280636.N	●	135 mm 2-280636.1.N	●	170 mm 2-280636.2.N	●	Tamanho especial 2-280636.S	○
Barra vertical - para 280630 - A barra vertical é temperada	310 mm 2-280633.N	●	500 mm 2-280633.1.N	●	800 mm 2-280633.2.N	●	Tamanho especial 2-280633.S	○
Guia do fuso roscado - para 280630							42 mm 2-289108	●
Cruz fundida - para 280630, 220630.1 - sem roda de mão							70 mm 2-280617.2	●
Roda de mão para cruz fundida - para 280610, 280612, 280630, 280615, 280611, 220610.1, 220630.1, 220615.1							25 mm 2-280662.N	●
Disco para cruz fundida - para 280630, 220630.1 - com parafuso escareado M10x25							10 mm 2-289109	●

● = Artigo de estoque; ○ = Artigo é fabricado mediante pedido; Mais explicações na página 84

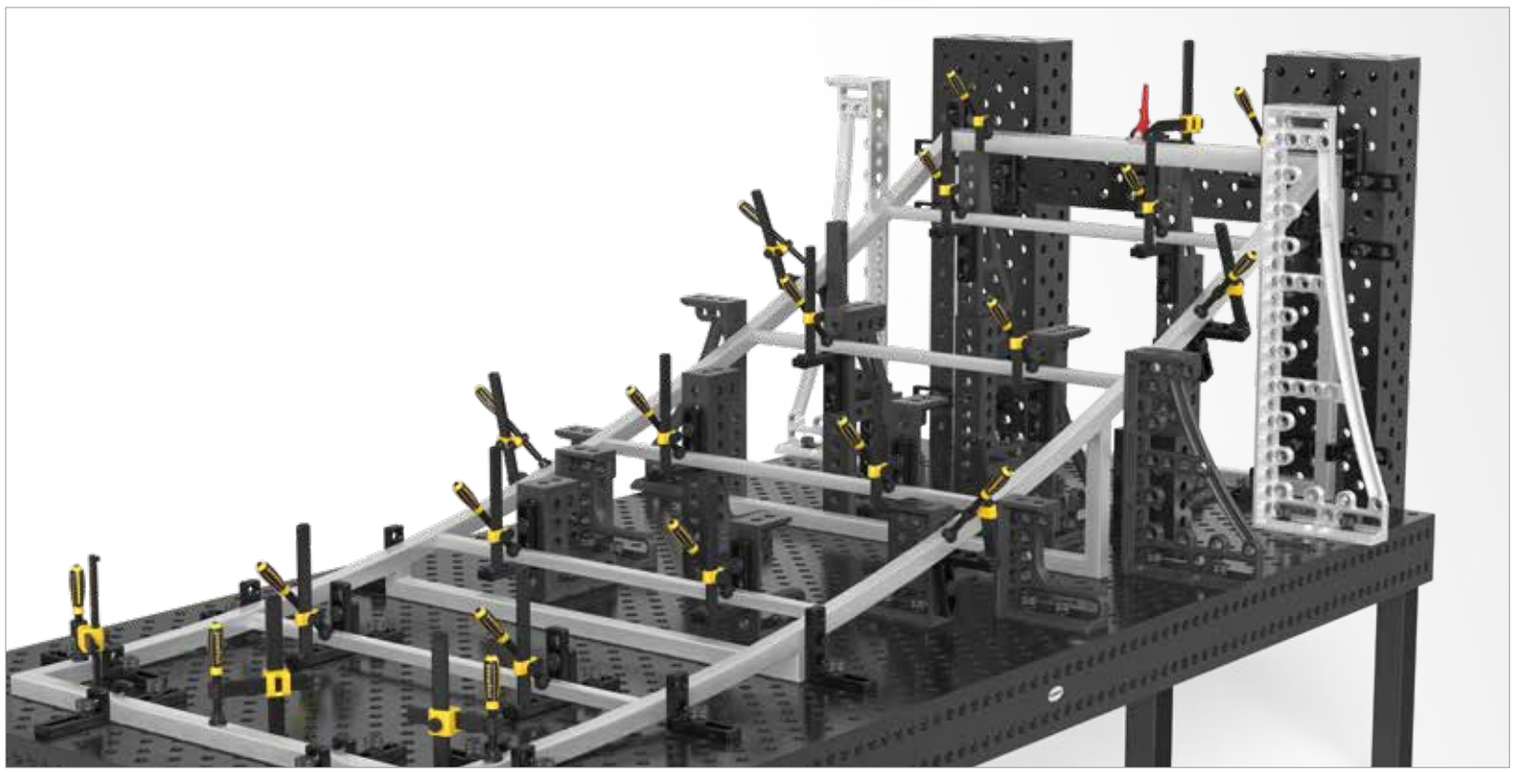

Professional Sargento de fixação rápida

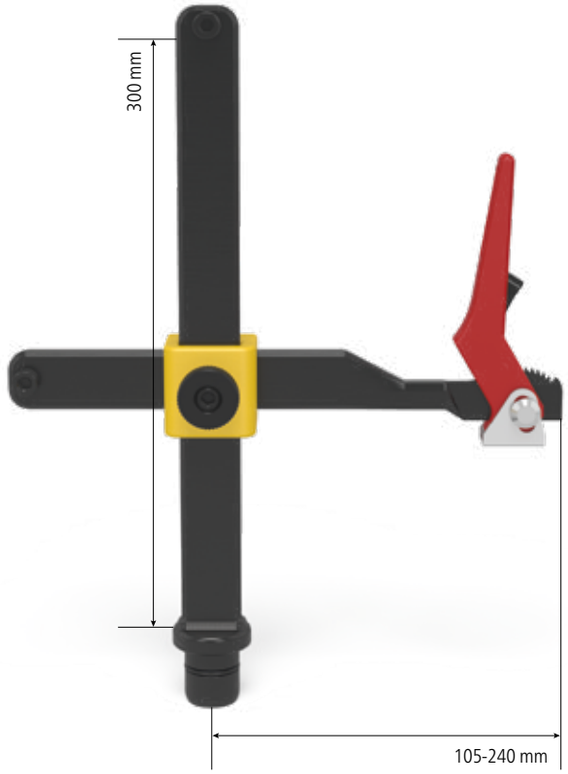

Descrição:

O grampo de fixação rápido Professional é usado para prender peças de solda de forma rápida e firme. A força pode ser ajustada individualmente.

Devido ao material, a durabilidade e eficiência são garantidas, sendo também possível encomendar separadamente peças de reposição.

Com a roda manual na cruz de ferro fundido a altura pode ser rapidamente ajustável.



280615



280615.S

Equipamento padrão	carga máx.:	Peso:	N° de artigo
Professional Sargento de fixação rápida	5 kN	2,00 kg	2-280615 ●
Professional Sargento de fixação rápida Tamanho especial			2-280615.S ○

● = Artigo de estoque; ○ = Artigo é fabricado mediante pedido; Mais explicações na página 84

Equipamento padrão 280615:
composto de 1x 280637, 1x 280632.N, 1x 280617, 1x 280662.N


280637


280632.N


280617


280662.N

Peças de reposição, tamanhos especiais e peças para uma configuração individual								
Barra horizontal com inserto de fixação rápida - para 280615, 220615.1	200 mm 2-280637	●	350 mm 2-280637.1	●	500 mm 2-280637.2	●	Tamanho especial 2-280637.S	○
Barra vertical - para 280610, 280612, 280611 - A barra vertical é temperada	310 mm 2-280632.N	●	500 mm 2-280632.1.N	●	800 mm 2-280632.2.N	●	Tamanho especial 2-280632.S	○
Cruz fundida - para 280610, 280611, 280615, 220610.1, 220615.1 - sem roda de mão							45 mm 2-280617	●
Roda de mão para cruz fundida - para 280610, 280612, 280630, 280615, 280611, 220610.1, 220630.1, 220615.1							25 mm 2-280662.N	●

● = Artigo de estoque; ○ = Artigo é fabricado mediante pedido; Mais explicações na página 84



Tubo redondo vertical + Cruz fundida

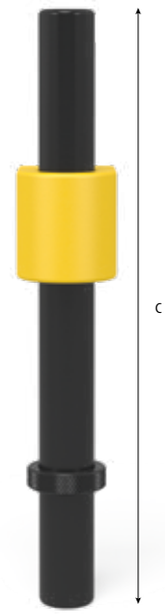


280617.4


280617.6


280642


280653

Tubo vertical - Standard = 300	300 mm 2-280642 ●	500 mm 2-280642.1 ●	800 mm 2-280642.2 ●	Tamanho especial 2-280642.S ○
Anel de ajuste - para 280604, 280625, 280608				2-280653 ●
Cruz fundida - para 280638, 280642 - sem roda de mão				67 mm 2-280617.4 ●
Cruz fundida - para 280631, 280642 - sem roda de mão				69 mm 2-280617.6 ●

● = Artigo de estoque; ○ = Artigo é fabricado mediante pedido; Mais explicações na página 84

Exemplos diversos



280642 + 280653 + 280617.4 + 280637



280632 + 280617.4 + 280678 + 280634.1 + 280657.1.N



280642 + 280653 + 280617.4 + 280631 + 280634 + 280657.1.N



280639 + 280644 + 280617.6 + 280634 + 280657.1.N



280642 + 280653 + 280617.4 + 280631 + 280635.1 + 280657.1.N



280642 + 280653 + 280617.4 + 280631 + 280636 + 280660



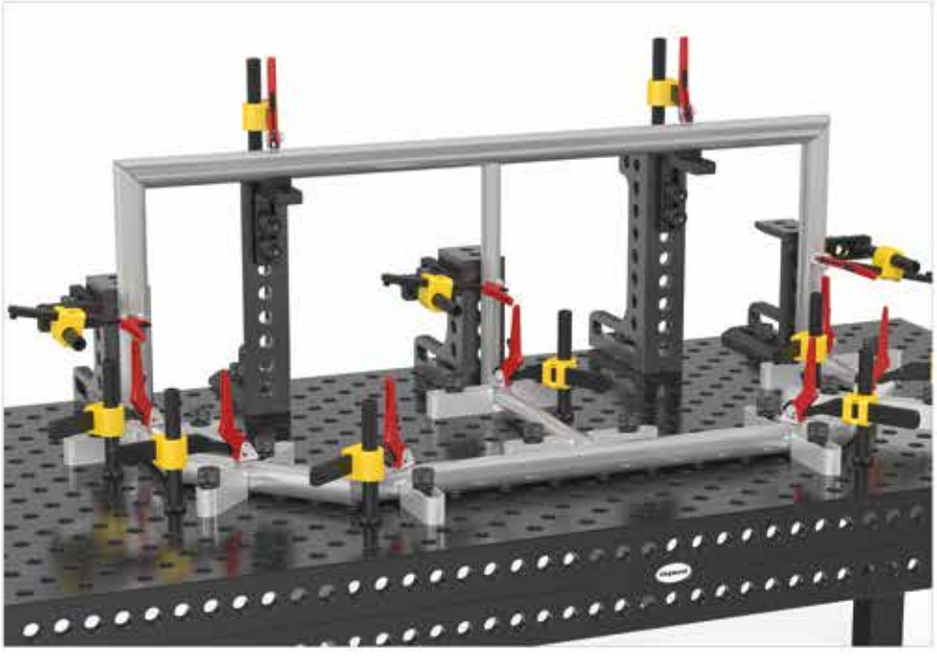

Professional Sargento com fixador vertical

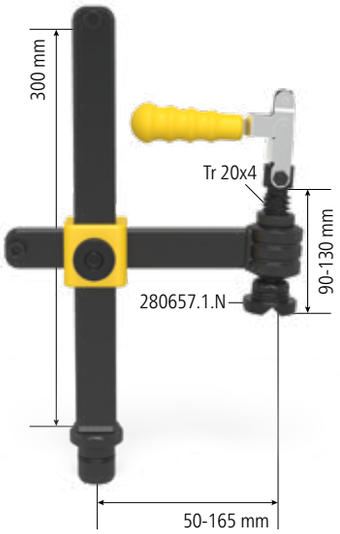



280611.1



280611.2



009902

Descrição:

O Professional sargento com fixador vertical permite uma fixação rápida e simples. Através da fixação vertical de cima obtém-se um máximo em resistência de fixação. A particularidade deste sargento é o maior curso de fixação em comparação a sargentos de fixação rápida convencionais.

Com a nova roda de mão na cruz fundida a altura pode ser ajustada com extrema rapidez.

A barra vertical é temperada.

O prisma do sargento é intercambiável, para poder fixar de forma segura todos os tipos de elementos de solda. Prismas apropriados, ver a partir da página 284.





	Largura: (b)	Altura: (c)	carga máx.	Peso:	N° de artigo	
Professional Sargento com fixador vertical	222 mm	310 mm	2,5 kN	3,30 kg	2-280611.1	●
Professional Sargento 45°/90° com fixador vertical		310 mm	2,5 kN	2,20 kg	2-280611.2	●
Fixador vertical		85 mm		0,40 kg	2-009902	●

● = Artigo de estoque; ○ = Artigo é fabricado mediante pedido; Mais explicações na página 84

Sargento de fixação rápida convencional

Descrição:

O sargento de fixação rápida convencional permite uma fixação rápida através de um mecanismo simples e preciso.

O sargento está disponível em vário tamanhos.

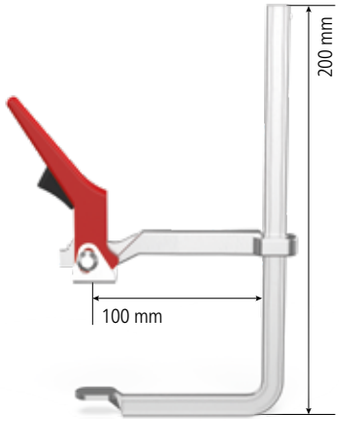


280616


280616.1


280616.2


280616.3







	Comprimento: (a)	Largura: (b)	Peso:	N° de artigo
Sargento de fixação rápida convencional S20	200 mm	100 mm	1,10 kg	2-280616 ●
Sargento de fixação rápida convencional S25	250 mm	120 mm	1,50 kg	2-280616.1 ●
Sargento de fixação rápida convencional S30	300 mm	140 mm	2,30 kg	2-280616.2 ●
Sargento de fixação rápida convencional S40	400 mm	120 mm	2,50 kg	2-280616.3 ●

● = Artigo de estoque; ○ = Artigo é fabricado mediante pedido; Mais explicações na página 84

Basic Sargento para tubos Universal



Descrição:

Através do fuso giratório do sargento para tubos Universal é possibilitada uma fixação flexível no ângulo de + / - 42°. Este sargento para tubos une as vantagens de sargentos convencionais com 45° ou 90°. É possível fixar de forma inclinada como também reta. Com isto resultam muitas novas possibilidades e uma faixa de fixação maior e variável.

O tubo redondo horizontal tem ajuste contínuo em um comprimento de 200 mm e, em combinação com o fuso giratório, cria uma faixa de fixação variável. O tubo redondo vertical tem um comprimento de 250 mm.

O prisma do sargento é intercambiável, para poder fixar de forma segura todos os tipos de elementos de solda. Prismas apropriados, ver a partir da página 284.

Uma longa vida útil e desempenho são assegurados através do material brunido, e a possibilidade de poder comprar as peças de reposição também individualmente. Para a fixação do tubo vertical nos furos de sistema é usado um anel de ajuste (n° de artigo 280653). O sargento para tubos Universal é equipado, como padrão, com um fuso roscado de 135 mm.



280604



280604.S

Equipamento padrão	carga máx.:	Peso:	N° de artigo
Fixação de tubo Universal	3 kN	2,30 kg	2-280604 ●
Fixação de tubo Universal Tamanho especial			2-280604.S ○

● = Artigo de estoque; ○ = Artigo é fabricado mediante pedido; Mais explicações na página 84

Equipamento padrão 280604:
composto de 1x 280634.1.N, 1x 280678, 1x 280677, 1x 280679, 1x 280653, 1x 280657.1.N


280634.1.N


280635.1.N


280636.1.N


280678


280677


280679


280653

Peças de reposição, tamanhos especiais e peças para uma configuração individual										
Fuso roscado com cabo - para 280610, 280612, 280630, 280604, 280625, 280608 - Rosca trapezoidal 20 x 4 mm			100 mm 2-280634.N	●	135 mm 2-280634.1.N	●	170 mm 2-280634.2.N	●	Tamanho especial 2-280634.S	○
Fuso roscado com sextavado - para 280610, 280612, 280630, 280604, 280625, 280608 - Rosca trapezoidal 20 x 4 mm			83 mm 2-280635.N	●	135 mm 2-280635.1.N	●	170 mm 2-280635.2.N	●	Tamanho especial 2-280635.S	○
Fuso roscado com manípulo - para 280610, 280612, 280630, 280604, 280625, 280608 - Rosca trapezoidal 20 x 4 mm			100 mm 2-280636.N	●	135 mm 2-280636.1.N	●	170 mm 2-280636.2.N	●	Tamanho especial 2-280636.S	○
Tubo redondo horizontal - para 280604							200 mm 2-280678	●	Tamanho especial 2-280678.S	○
Tubo redondo vertical - para 280604, 280625 - também pode ser usado como escora horizontal	250 mm 2-280677	●	300 mm 2-280677.1	●	500 mm 2-280677.2	●	800 mm 2-280677.3	●	Tamanho especial 2-280677.S	○
Suporte de fuso - para 280604									42 mm 2-280679	●
Anel de ajuste - para 280604, 280625, 280608									2-280653	●

● = Artigo de estoque; ○ = Artigo é fabricado mediante pedido; Mais explicações na página 84

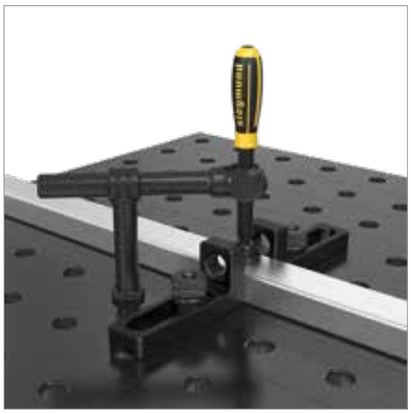

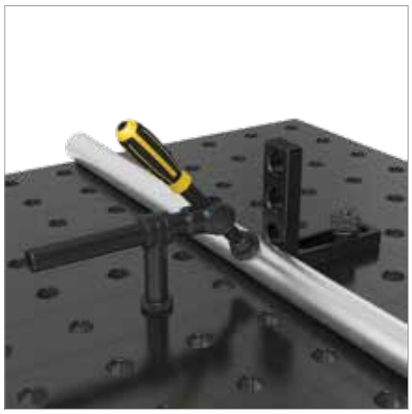







Basic Sargento para tubos 90°

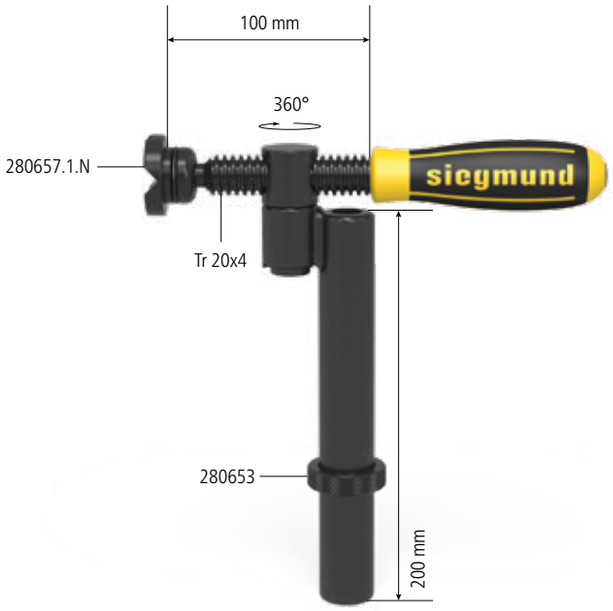

Descrição:

O sargento para tubos 90° permite uma fixação exata e firme de componentes em ângulo de 90° em relação ao furo de sistema. O sargento gira continuamente em 360° e pode ser livremente posicionado.

O prisma do sargento é intercambiável, para poder fixar de forma segura todos os tipos de elementos de solda. Prismas apropriados, ver a partir da página 284.

Uma longa vida útil e desempenho são assegurados através do material brunido, e a possibilidade de poder comprar as peças de reposição também individualmente.

Para a fixação do tubo vertical nos furos de sistema é usado um anel de ajuste (n° de artigo 280653).



280608



280608.S

Equipamento padrão	carga máx.:	Peso:	N° de artigo
Basic Sargento para tubos 90°	3 kN	1,40 kg	2-280608 ●
Basic Sargento para tubos 90° Tamanho especial			2-280608.S ○

● = Artigo de estoque; ○ = Artigo é fabricado mediante pedido; Mais explicações na página 84

Equipamento padrão 280608:
composto de 1x 280634.1.N, 1x 280676, 1x 280653, 1x 280657.1.N



280634.N



280635.N



280636.N



280676



280653

Peças de reposição, tamanhos especiais e peças para uma configuração individual										
Fuso roscado com cabo - para 280610, 280612, 280630, 280604, 280625, 280608 - Rosca trapezoidal 20 x 4 mm			100 mm 2-280634.N	●	135 mm 2-280634.1.N	●	170 mm 2-280634.2.N	●	Tamanho especial 2-280634.S	○
Fuso roscado com sextavado - para 280610, 280612, 280630, 280604, 280625, 280608 - Rosca trapezoidal 20 x 4 mm			83 mm 2-280635.N	●	135 mm 2-280635.1.N	●	170 mm 2-280635.2.N	●	Tamanho especial 2-280635.S	○
Fuso roscado com manípulo - para 280610, 280612, 280630, 280604, 280625, 280608 - Rosca trapezoidal 20 x 4 mm			100 mm 2-280636.N	●	135 mm 2-280636.1.N	●	170 mm 2-280636.2.N	●	Tamanho especial 2-280636.S	○
Tubo redondo vertical - para 280608	200 mm 2-280676	●	300 mm 2-280676.1	●	500 mm 2-280676.2	●	800 mm 2-280676.3	●	Tamanho especial 2-280676.S	○
Anel de ajuste - para 280604, 280625, 280608									2-280653	●

● = Artigo de estoque; ○ = Artigo é fabricado mediante pedido; Mais explicações na página 84

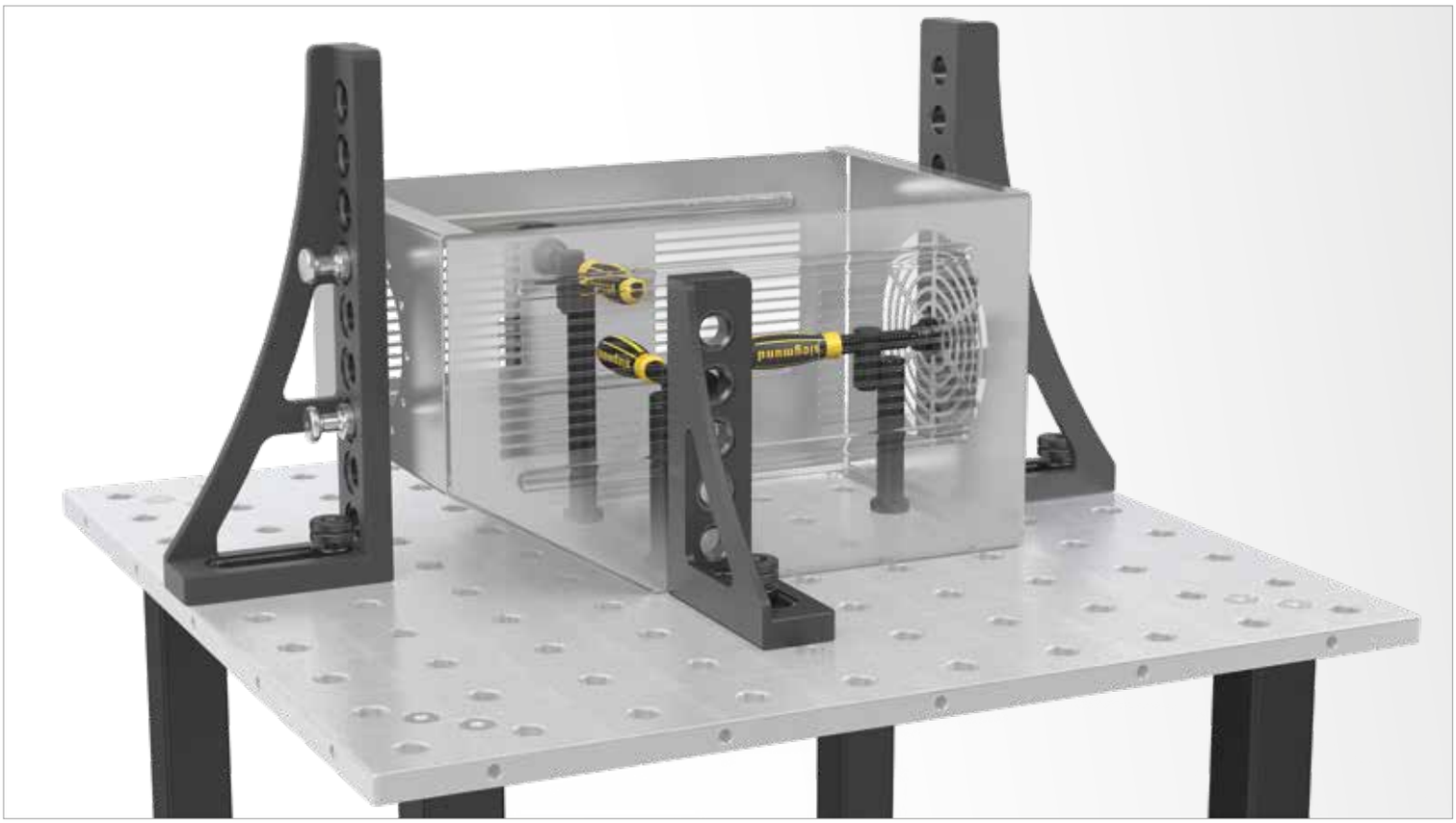

Basic Sargento para tubos 180°

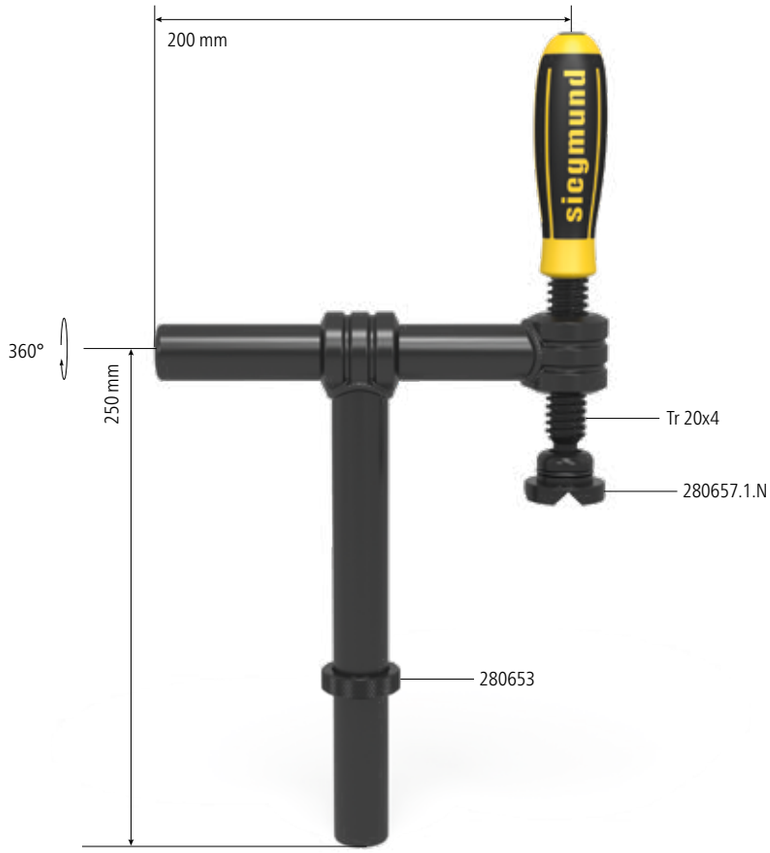

Descrição:

O sargento para tubos 180° permite uma fixação exata e firme de componentes em ângulo de 180° em relação ao furo de sistema. Através do tubo redondo o sargento permite um ajuste horizontal simples e rápido numa faixa de 45-180 mm. O tubo redondo vertical tem um comprimento de 250 mm.

O prisma do sargento é intercambiável, para poder fixar de forma segura todos os tipos de elementos de solda. Prismas apropriados, ver a partir da página 284.

Uma longa vida útil e desempenho são assegurados através do material brunido, e a possibilidade de poder comprar as peças de reposição também individualmente. Para a fixação do tubo vertical nos furos de sistema é usado um anel de ajuste (n° de artigo 280653).

O comprimento do fuso é de 100 mm.


280625


280625.S

Equipamento padrão	carga máx.:	Peso:	N° de artigo
Basic Sargento para tubos 180°	3 kN	2,30 kg	2-280625 ●
Basic Sargento para tubos 180° Tamanho especial			2-280625.S ○

● = Artigo de estoque; ○ = Artigo é fabricado mediante pedido; Mais explicações na página 84

Equipamento padrão 280625:
composto de 1x 280634.N, 1x 280644, 1x 280677, 1x 280618.N, 1x 280653, 1x 280657.1.N


280634.N


280635.N


280636.N


280644


280677


280618.N


280653

Peças de reposição, tamanhos especiais e peças para uma configuração individual										
Fuso roscado com cabo - para 280610, 280612, 280630, 280604, 280625, 280608 - Rosca trapezoidal 20 x 4 mm			100 mm 2-280634.N	●	135 mm 2-280634.1.N	●	170 mm 2-280634.2.N	●	Tamanho especial 2-280634.S	○
Fuso roscado com sextavado - para 280610, 280612, 280630, 280604, 280625, 280608 - Rosca trapezoidal 20 x 4 mm			83 mm 2-280635.N	●	135 mm 2-280635.1.N	●	170 mm 2-280635.2.N	●	Tamanho especial 2-280635.S	○
Fuso roscado com manípulo - para 280610, 280612, 280630, 280604, 280625, 280608 - Rosca trapezoidal 20 x 4 mm			100 mm 2-280636.N	●	135 mm 2-280636.1.N	●	170 mm 2-280636.2.N	●	Tamanho especial 2-280636.S	○
Tubo redondo horizontal - para 280625							200 mm 2-280644	●	Tamanho especial 2-280644.S	○
Tubo redondo vertical - para 280604, 280625 - também pode ser usado como escora horizontal	250 mm 2-280677	●	300 mm 2-280677.1	●	500 mm 2-280677.2	●	800 mm 2-280677.3	●	Tamanho especial 2-280677.S	○
Bucha roscada - Rosca trapezoidal 20 x 4 mm para fuso de sargento sistema 28 - para 280610, 280612, 280625 - nitretado									2-280618.N	●
Anel de ajuste - para 280604, 280625, 280608									2-280653	●

● = Artigo de estoque; ○ = Artigo é fabricado mediante pedido; Mais explicações na página 84



Adaptador 45°

Descrição:

Através de um parafusamento simples do adaptador 45° na barra horizontal de um sargento Standard, este pode ser modificado para um sargento de 45°.





280663



280663.1

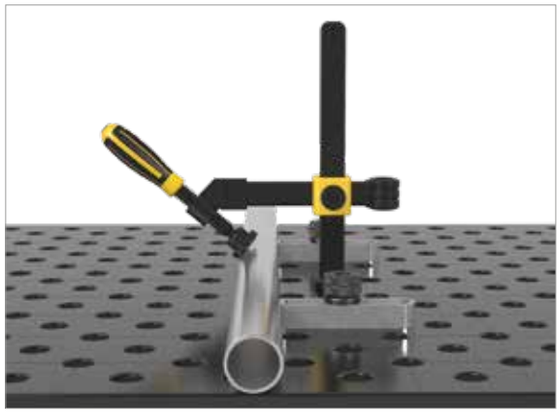

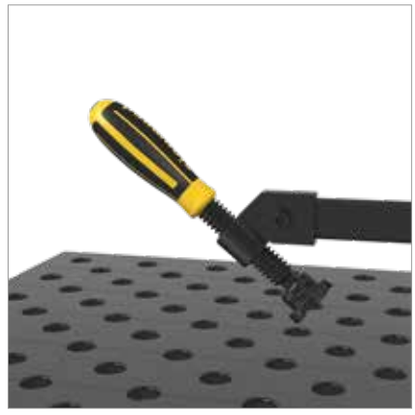



	Comprimento: (a)	Largura: (b)	Altura: (c)	Peso:	N° de artigo	
Adaptador 45° - para sargento 280610 - brunido / nitretado	75 mm	30 mm	55 mm	0,18 kg	2-280663	●
Adaptador 45° - para sargento XL 280612 - brunido / nitretado	75 mm	30 mm	60 mm	0,18 kg	2-280663.1	●

● = Artigo de estoque; ○ = Artigo é fabricado mediante pedido; Mais explicações na página 84

Bucha roscada

Descrição:

A bucha roscada brunida foi projetada especialmente para o trabalho em locais apertados. A bucha roscada é a contrapeça compatível para receber fusos de sargentos do sistema 16 (Tr 12x3), ou do sistema 28 (Tr 20x4). Justamente em tarefas de fixação horizontais difíceis a combinação de bucha roscada, fuso de sargento e esquadros pesados é o ideal.







280618.N 280619





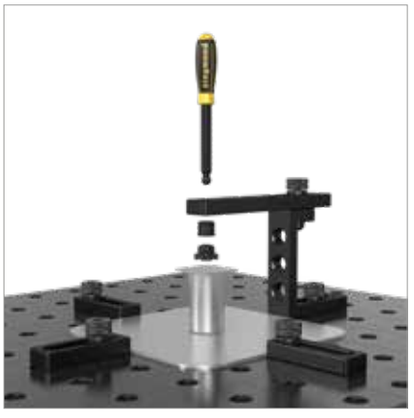

	Altura: (c)	Ø: (o)	Peso:	N° de artigo
Bucha roscada - Rosca trapezoidal 20 x 4 mm para fuso de sargento sistema 28 - para 280610, 280612, 280625 - nitretado	22 mm	28 mm	0,05 kg	2-280618.N ●
Bucha roscada Tr 12x3 - Rosca trapezoidal 12 x 3 mm para fuso de sargento sistema 16 - brunido / nitretado	23 mm	28 mm	0,07 kg	2-280619 ●

● = Artigo de estoque; ○ = Artigo é fabricado mediante pedido; Mais explicações na página 84

Prisma para sargento





280657.1.N



280658.E



280659.PA



280661

Descrição:

O prisma para sargentos é apropriado para a fixação de tubos redondos e quadrados. Visto que ele se encontra na cabeça esférica do fuso roscado, o prisma é móvel e pode ser fixado com precisão na peça. Ele pode ser simplesmente puxado da cabeça esférica e substituído.

O prisma está disponível em várias versões de material.

O prisma de poliamida é usado para superfícies sensíveis a riscos.

O prisma de aço inoxidável é usado em metais nobres insensíveis a riscos (impedimento de ferrugem).

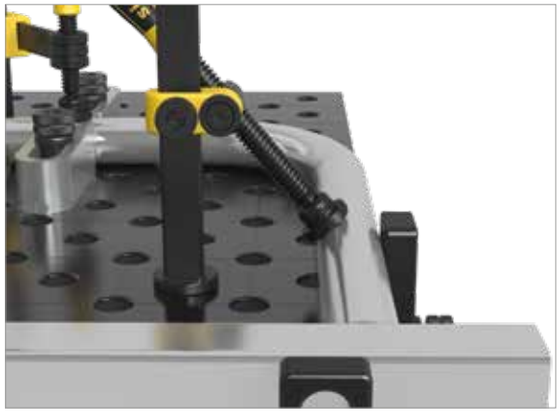





		Altura: (c)	Ø: (o)	Peso:	N° de artigo	
Prisma para sargento - nitretado - para fuso com rosca trapezoidal 20 x 4 mm	💎 N BAR	24 mm	40 mm	0,09 kg	2-280657.1.N	●
Prisma para sargento - Aço inoxidável - para fuso com rosca trapezoidal 20 x 4 mm		21 mm	40 mm	0,10 kg	2-280658.E	●
Prisma para sargento - poliamida - para fuso com rosca trapezoidal 20 x 4 mm	PA	24 mm	40 mm	0,01 kg	2-280659.PA	●
Apoio de pressão bruto para sargentos - polido - para fuso com rosca trapezoidal 20 x 4 mm - para a adaptação específica do cliente		30 mm	40 mm	0,19 kg	2-280661	●

● = Artigo de estoque; ○ = Artigo é fabricado mediante pedido; Mais explicações na página 84

Prisma Duo Ø 40 para sargentos





280650



280650.A



280650.PA

Descrição:

O prisma Duo, devido à sua dupla função, é compatível com todos os furos e sargentos sistema 28. O O-ring proporciona uma fixação ideal e precisão de encaixe. O ângulo de 120° cria uma superfície de apoio estável para todos os tubos redondos. Graças aos cantos aplanados o prisma também pode ser usado em peças de solda planas.

O prisma de poliamida é usado em superfícies sensíveis a riscos.

O prisma em poliamida é apenas indicado para uso como prisma em grampos de fixação.





		Altura: (c)	Ø: (o)	Peso:	N° de artigo	
Prisma Duo Ø 40 - brunido / nitretado - para fuso com rosca trapezoidal 20 x 4 mm		35 mm	40 mm	0,15 kg	2-280650	●
Prisma Duo Ø 40 - Alumínio - para fuso com rosca trapezoidal 20 x 4 mm	ALU	35 mm	40 mm	0,05 kg	2-280650.A	●
Prisma Duo Ø 40 - poliamida - para fuso com rosca trapezoidal 20 x 4 mm - sem O-Ring	PA	35 mm	40 mm	0,02 kg	2-280650.PA	●

● = Artigo de estoque; ○ = Artigo é fabricado mediante pedido; Mais explicações na página 84

Apoio de pressão redondo para sargentos





280660



280660.E



280660.PA

Descrição:

O apoio de pressão redondo para sargentos foi projetado especialmente para a fixação em cantos ou ranhuras. Visto que ele se encontra na cabeça esférica do fuso roscado, o prisma é móvel e pode ser fixado com precisão na peça.

Ele pode ser simplesmente puxado da cabeça esférica e substituído.

O apoio de pressão está disponível em várias versões de material.

O apoio de pressão de poliamida é usado para superfícies sensíveis a riscos.

O apoio de pressão de aço inoxidável é usado em metais insensíveis a riscos (impedimento de ferrugem).

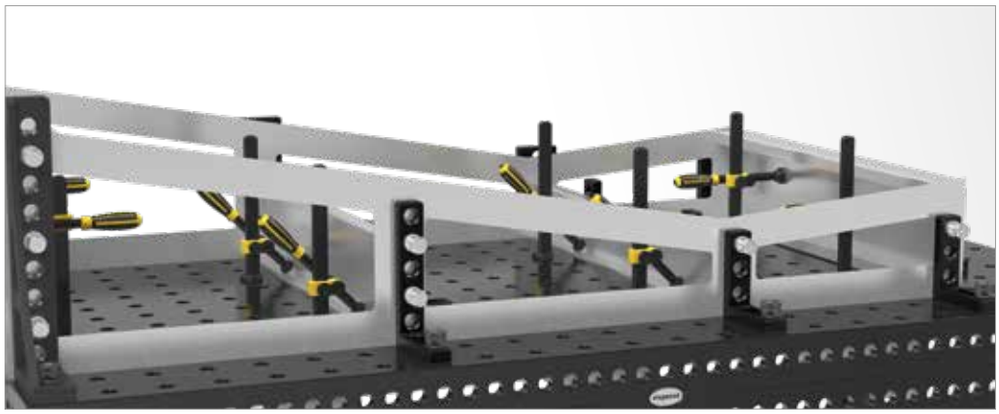



		Altura: (c)	Ø: (o)	Peso:	N° de artigo	
Apoio de pressão redondo para sargentos - brunido / nitretado - para fuso com rosca trapezoidal 20 x 4 mm		20 mm	35 mm	0,07 kg	2-280660	●
Apoio de pressão redondo para sargentos - Aço inoxidável - para fuso com rosca trapezoidal 20 x 4 mm		20 mm	35 mm	0,07 kg	2-280660.E	●
Apoio de pressão redondo para sargentos - poliamida - para fuso com rosca trapezoidal 20 x 4 mm	PA	20 mm	35 mm	0,01 kg	2-280660.PA	●

● = Artigo de estoque; ○ = Artigo é fabricado mediante pedido; Mais explicações na página 84

PA = poliamida

Bucha angular / Luva angular

Descrição:

A bucha / luva angular em combinação com um tubo de fixação (n° de artigo 280750 + 280642) tem aplicação flexível.

Através da bucha roscada (n° de artigo 280618) a bucha / luva angular também pode ser usada em combinação com um fuso roscado.

A distância do eixo é de 40 mm.





280770



280771



280772



280773

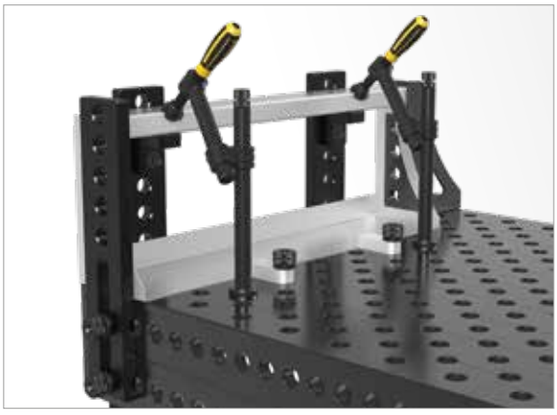





	Comprimento: (a)	Largura: (b)	Altura: (c)	Peso:	N° de artigo	
Bucha angular 45° - para tubo de fixação 280750, 280642	80 mm	40 mm	40 mm	0,32 kg	2-280770	●
Bucha angular 90° - para tubo de fixação 280750, 280642	80 mm	40 mm	40 mm	0,32 kg	2-280771	●
Luva angular 45° - para tubo de fixação 280750, 280642	100 mm	67 mm	40 mm	0,32 kg	2-280772	●
Luva angular 90° - para tubo de fixação 280750, 280642	85 mm	85 mm	40 mm	0,39 kg	2-280773	●

● = Artigo de estoque; ○ = Artigo é fabricado mediante pedido; Mais explicações na página 84

Ponte de fixação 2P / Ponte de fixação 3P





280210



280211



280212

Descrição:

A ponte de fixação 2P é ideal para trabalhar em posições de difícil acesso ou fixar vários componentes ao mesmo tempo. Através da compensação de pêndulo também é possível a fixação em superfícies irregulares. Uma alta funcionalidade é garantida através de um deslocamento rápido do pino de esferas. Pertencem ao escopo de fornecimento uma ponte de fixação, dois pinos esféricos e dois prismas.

A ponte de fixação 3P é ideal para trabalhar em posições de difícil acesso ou fixar vários componentes ao mesmo tempo. Através da compensação de pêndulo também é possível a fixação em superfícies irregulares. A particularidade da ponte de fixação 3P resulta da tridimensionalidade, que permite a fixação em três dimensões. Uma alta funcionalidade é garantida através de um deslocamento rápido do pino de esferas. Pertencem ao escopo de fornecimento uma ponte de fixação, três pinos esféricos e três prismas.

Para fixar de forma segura todos os tipos de elementos de solda com a ponte de fixação, o prisma é intercambiável. Prismas apropriados, ver a partir da página 284.



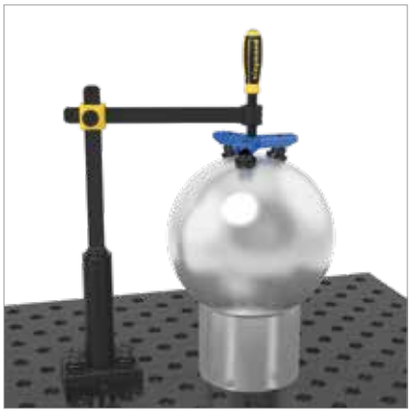

	Comprimento: (a)	Largura: (b)	Altura: (c)	Ø: (o)	Peso:	N° de artigo
Ponte de fixação 2P para sargentos - 2 pontos de fixação simultaneamente	170 mm	35 mm	20 mm		0,80 kg	2-280210 ●
Ponte de fixação 3P para sargentos - 3 pontos de fixação simultaneamente	170 mm	35 mm	20 mm		1,00 kg	2-280211 ●
Pino esférico para pontes de fixação				16 mm	0,04 kg	2-280212 ●

● = Artigo de estoque; ○ = Artigo é fabricado mediante pedido; Mais explicações na página 84



Página 294
Prisma Ø 50 135°
com colar parafusado



Página 294
Prisma Ø 50 135°
com colar parafusado



Página 294
Prisma Ø 50 135°
com colar parafusado



Página 295
Prisma Vario Ø 50 90° / 120°
com colar parafusado



Página 295
Prisma Vario Ø 50 90° / 120°
com colar parafusado



Página 295
Prisma Vario Ø 50 90° / 120°
com colar parafusado



Página 296
Prisma Ø 60 135°
com colar parafusado



Página 296
Prisma Ø 60 135°
com colar parafusado



Página 296
Prisma Ø 60 135°
com colar parafusado



Página 297
Prisma Ø 80 90°
com colar parafusado



Página 297
Prisma Ø 80 90°
com colar parafusado



Página 297
Prisma Ø 80 90°
com colar parafusado



Página 298
Prisma Ø 120 157°
com colar parafusado



Página 298
Prisma Ø 120 157°
com colar parafusado



Página 298
Prisma Ø 120 157°
com colar parafusado



Página 299
Cone de fixação



Página 300
Alongador de prisma 25



Página 300
Alongador de prisma 50



Página 300
Alongador de prisma 100



Página 300
Alongador de prisma 150



Página 300
Elemento de parafusamento de prisma com parafuso escareado



Página 302
Kit para torre de apoio multifixação modular



Página 304
Kit de apoio 11-partes



Página 305
Base roscada Ø 80



Página 306
Altura de suporte ajustável com escala



Página 308
Distanciador 100 Ø 50



Página 308
Distanciador 150 Ø 50



Página 310
Tubo de fixação com fecho rápido

Prismas

Todos os prismas no sistema 28 têm um colar parafusado, que quando necessário, pode ser retirado.

No escopo de fornecimento de cada prisma estão incluídos um colar parafusado e um parafuso escareado.

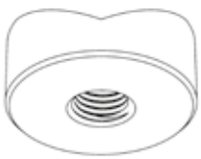

Prisma



Pino de fixação

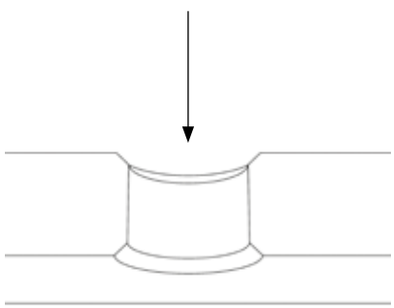

Tampo de mesa



Parafuso escareado

PRISMA Ø 50 135°

Página 294

VERSÕES

brunido
Alumínio
poliamida



280648.1

PRISMA VARIO Ø 50 90° / 120°

Página 295

VERSÕES

brunido / nitretado
Alumínio
poliamida



280645.1

PRISMA Ø 60 135°

Página 296

VERSÕES

brunido
Alumínio
poliamida



280651.1

PRISMA Ø 80 90°

Página 297

VERSÕES

brunido / nitretado
Alumínio
poliamida

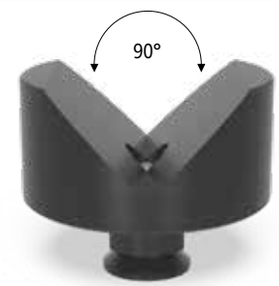

280647.1

PRISMA Ø 120 157°

Página 298

VERSÕES

brunido / nitretado
Alumínio
poliamida



280652.1

Você encontra o vídeo do produto também sob:

www.siegmund.com/V280645



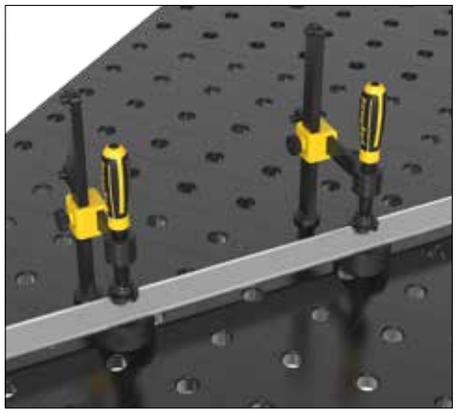

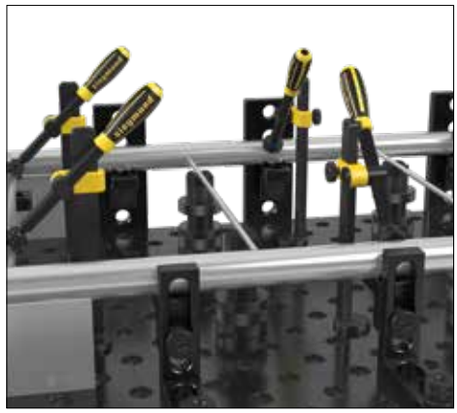

COM COLAR NO FURO

O prisma pode ser utilizado com colar para todos os furos do sistema 28 e proporciona uma superfície de apoio estável para tubos.

SEM COLAR NA MESA

Todos os prismas no sistema 28 também podem ser usados sem colar e, portanto, posicionados na mesa independente da grade de furos.

COM ALONGADOR DE PRISMA

Se necessário pode-se parafusar um alongador de prisma. Em combinação com arruelas distanciadoras ou de apoio, ele permite um posicionamento em diversas alturas.
Em ligação com o apoio de parafuso é possível um posicionamento contínuo.

Ver kit de apoio (N° de artigo 280821) ou apoio de parafuso (N° de artigo 280822).

ALONGADOR DE PRISMA

Pode ser parafusado rapidamente e com segurança em todos os prismas.



Utilização



280649.3



280649.2



280649.1



280649

Prisma Ø 50 135° com colar parafusado





280648.1



280648.1.A



280648.1.PA

Descrição:

O prisma Ø 50 135° cria uma superfície de apoio estável para tubos com um diâmetro até 80 mm.

O prisma com colar parafusado pode ser fixado nos furos e fixado de forma segura com o parafuso sextavado (n° de artigo 009410). Para um livre posicionamento independente da grade de furos o colar pode ser desparafusado de forma rápida e simples do prisma. Se necessário é possível ajustar a altura de trabalho do prisma através de um alongador de prisma.

O prisma de poliamida é usado para superfícies sensíveis a riscos.

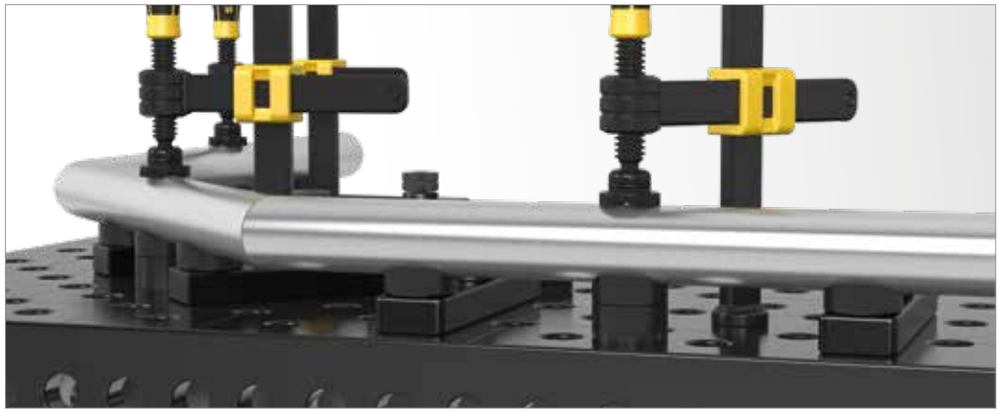



		Altura: (c)	Ø: (o)	Peso:	N° de artigo	
Prisma Ø 50 135° com colar parafusado - brunido - Rosca M16 para, p.ex., alongador de prisma n° de artigo 280649		20 mm	50 mm	0,20 kg	2-280648.1	●
Prisma Ø 50 135° com colar parafusado - Alumínio - Rosca M16 para, p.ex., alongador de prisma n° de artigo 280649	ALU	20 mm	50 mm	0,07 kg	2-280648.1.A	●
Prisma Ø 50 135° com colar parafusado - poliamida - Rosca M16 para, p.ex., alongador de prisma n° de artigo 280649	PA	20 mm	50 mm	0,03 kg	2-280648.1.PA	●

● = Artigo de estoque; ○ = Artigo é fabricado mediante pedido; Mais explicações na página 84

Prisma Vario Ø 50 90°/120° com colar parafusado





280645.1



280645.1.A



280645.1.PA

Descrição:

O prisma Vario é apropriado para tubos redondos até Ø 50 mm como também para tubos quadrados em 45°.

O prisma com colar parafusado pode ser fixado nos furos e fixado de forma segura com o parafuso sextavado (n° de artigo 009410). Para um livre posicionamento independente da grade de furos o colar pode ser desparafusado de forma rápida e simples do prisma. Se necessário é possível ajustar a altura de trabalho do prisma através de um alongador de prisma.

O prisma de poliamida é usado para superfícies sensíveis a riscos.

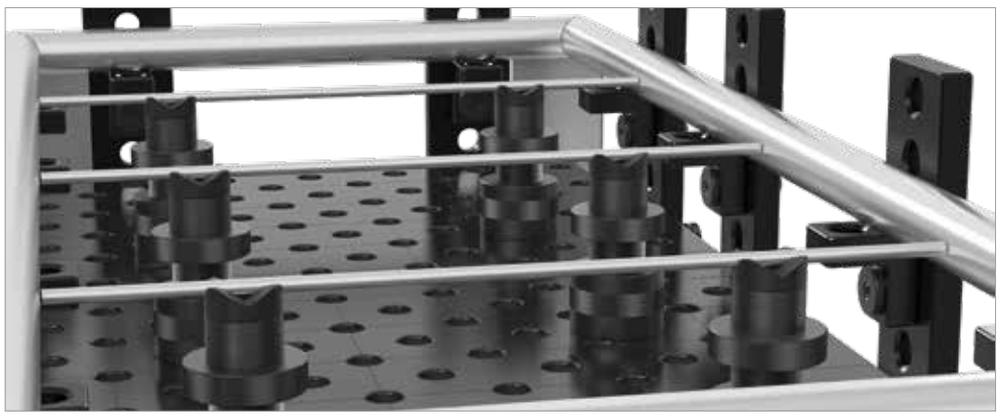



		Altura: (c)	Ø: (o)	Peso:	N° de artigo	
Prisma Vario Ø 50 90° / 120° com colar parafusado - brunido / nitretado - Rosca M16 para, p.ex., alongador de prisma n° de artigo 280649		20 mm	50 mm	0,20 kg	2-280645.1	●
Prisma Vario Ø 50 90° / 120° com colar parafusado - Alumínio - Rosca M16 para, p.ex., alongador de prisma n° de artigo 280649	ALU	20 mm	50 mm	0,07 kg	2-280645.1.A	●
Prisma Vario Ø 50 90° / 120° com colar parafusado - poliamida - Rosca M16 para, p.ex., alongador de prisma n° de artigo 280649	PA	20 mm	50 mm	0,03 kg	2-280645.1.PA	●

● = Artigo de estoque; ○ = Artigo é fabricado mediante pedido; Mais explicações na página 84

Prisma Ø 60 135° com colar parafusado

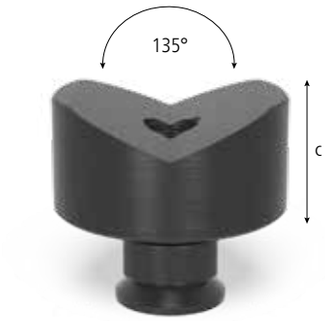



280651.1



280651.1.A



280651.1.PA

Descrição:

O prisma Ø 60 135° é especialmente apropriado para tubos com diâmetro até 80 mm.

O prisma com colar parafusado pode ser fixado nos furos e fixado de forma segura com o parafuso sextavado (n° de artigo 009410). Para um livre posicionamento independente da grade de furos o colar pode ser desparafusado de forma rápida e simples do prisma. Se necessário é possível ajustar a altura de trabalho do prisma através de um alongador de prisma.

O prisma de poliamida é usado para superfícies sensíveis a riscos.







		Altura: (c)	Ø: (o)	Peso:	N° de artigo
Prisma Ø 60 135° com colar parafusado - brunido - Rosca M16 para, p.ex., alongador de prisma n° de artigo 280649		30 mm	60 mm	0,52 kg	2-280651.1 ●
Prisma Ø 60 135° com colar parafusado - Alumínio - Rosca M16 para, p.ex., alongador de prisma n° de artigo 280649	ALU	30 mm	60 mm	0,18 kg	2-280651.1.A ●
Prisma Ø 60 135° com colar parafusado - poliamida - Rosca M16 para, p.ex., alongador de prisma n° de artigo 280649	PA	30 mm	60 mm	0,08 kg	2-280651.1.PA ●

● = Artigo de estoque; ○ = Artigo é fabricado mediante pedido; Mais explicações na página 84

Prisma Ø 80 90° com colar parafusado

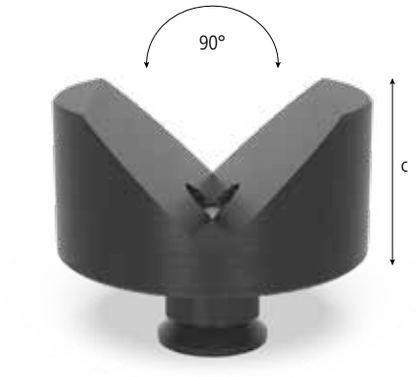



280647.1



280647.1.A



280647.1.PA

Descrição:

O prisma Ø 80 90° cria uma superfície de apoio estável para tubos com um diâmetro até 100 mm, bem como para todos os tubos retangulares.

O prisma com colar parafusado pode ser fixado nos furos e fixado de forma segura com o parafuso sextavado (n° de artigo 009410). Para um livre posicionamento independente da grade de furos o colar pode ser desparafusado de forma rápida e simples do prisma. Se necessário é possível ajustar a altura de trabalho do prisma através de um alongador de prisma.

O prisma de poliamida é usado para superfícies sensíveis a riscos.



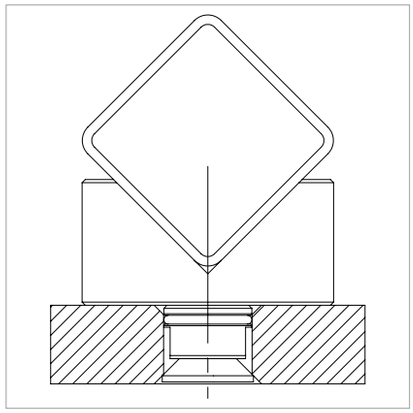



		Altura: (c)	Ø: (o)	Peso:	N° de artigo
Prisma Ø 80 90° com colar parafusado - brunido / nitretado - Rosca M16 para, p.ex., alongador de prisma n° de artigo 280649		40 mm	80 mm	1,01 kg	2-280647.1 ●
Prisma Ø 80 90° com colar parafusado - Alumínio - Rosca M16 para, p.ex., alongador de prisma n° de artigo 280649	ALU	40 mm	80 mm	0,55 kg	2-280647.1.A ●
Prisma Ø 80 90° com colar parafusado - poliamida - Rosca M16 para, p.ex., alongador de prisma n° de artigo 280649	PA	40 mm	80 mm	0,19 kg	2-280647.1.PA ●

● = Artigo de estoque; ○ = Artigo é fabricado mediante pedido; Mais explicações na página 84

ALU = Alumínio PA = poliamida

Prisma Ø 120 157° com colar parafusado





280652.1



280652.1.A



280652.1.PA

Descrição:

O prisma Ø 120 com seu ângulo de 157° é concebido para tubos até 400 mm de diâmetro. Ele proporciona, sobretudo, uma superfície de apoio estável para tubos redondos.

O prisma com colar parafusado pode ser fixado nos furos e fixado de forma segura com o parafuso sextavado (n° de artigo 009410). Para um livre posicionamento independente da grade de furos o colar pode ser desparafusado de forma rápida e simples do prisma. Se necessário é possível ajustar a altura de trabalho do prisma através de um alongador de prisma.

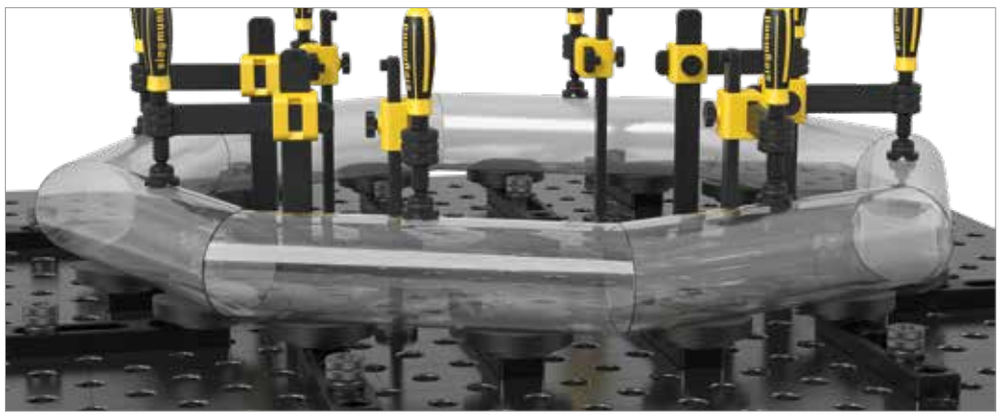



		Altura: (c)	Ø: (o)	Peso:	N° de artigo	
Prisma Ø 120 157° com colar parafusado - brunido / nitretado - Rosca M16 para, p.ex., alongador de prisma n° de artigo 280649		30 mm	120 mm	1,70 kg	2-280652.1	●
Prisma Ø 120 157° com colar parafusado - Alumínio - Rosca M16 para, p.ex., alongador de prisma n° de artigo 280649	ALU	30 mm	120 mm	0,70 kg	2-280652.1.A	●
Prisma Ø 120 157° com colar parafusado - poliamida - Rosca M16 para, p.ex., alongador de prisma n° de artigo 280649	PA	30 mm	120 mm	0,30 kg	2-280652.1.PA	●

● = Artigo de estoque; ○ = Artigo é fabricado mediante pedido; Mais explicações na página 84

Cone de fixação

Descrição:

Com o cone de fixação é possível fixar tubos redondos e quadrados até um diâmetro de < 80 mm através da simples colocação. O cone de fixação é fixado com pinos.

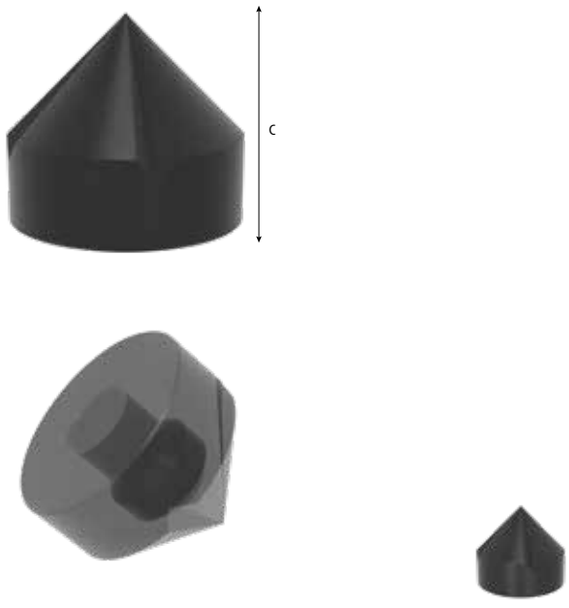

280670

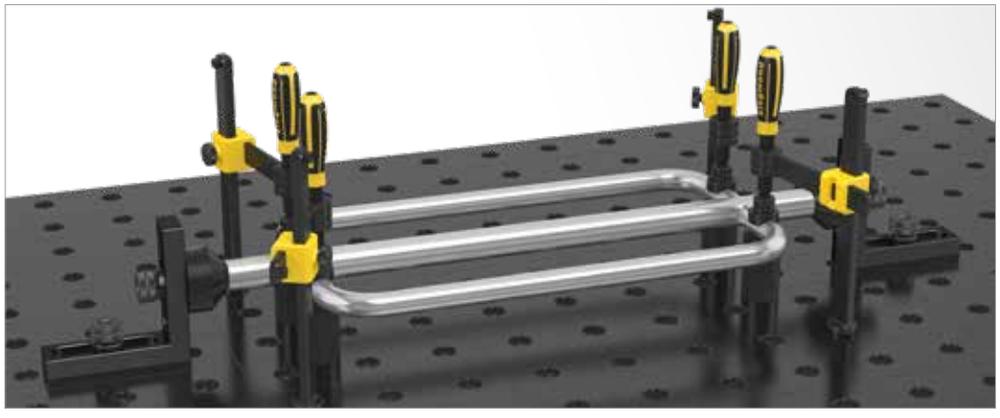

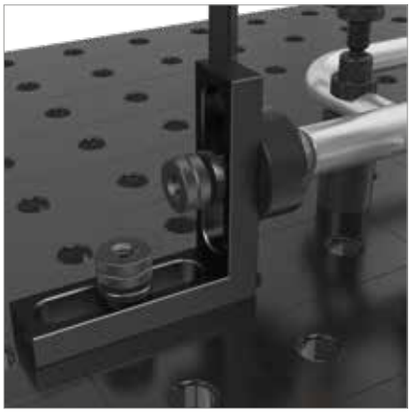

	Altura: (c)	Ø: (o)	Peso:	N° de artigo
Cone de fixação - brunido / nitretado	70 mm	80 mm	1,40 kg	2-280670 ●

● = Artigo de estoque; ○ = Artigo é fabricado mediante pedido; Mais explicações na página 84

Alongador de prisma

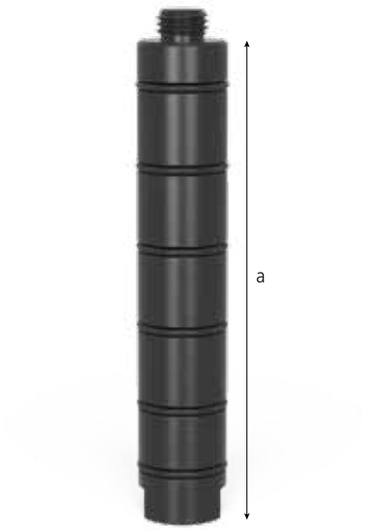



280649

280649.1



280649.2



280649.3



280669

Descrição:

O alongador de prisma pode ser parafusado em todos os prismas de forma rápida e segura, e em combinação com discos distanciadores e de apoio (n° de artigo 280821), permite um posicionamento em diversas alturas.

Em ligação com a base parafusada (n° de artigo 280822) é possível um posicionamento contínuo.

Devido à sua largura plana, a extensão de prismas pode ser fixa ao prisma ou a uma construção personalizada.

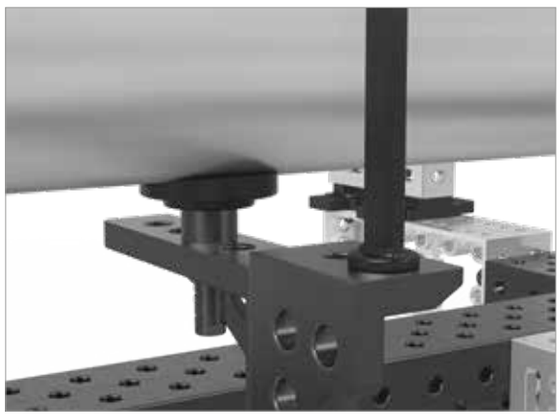





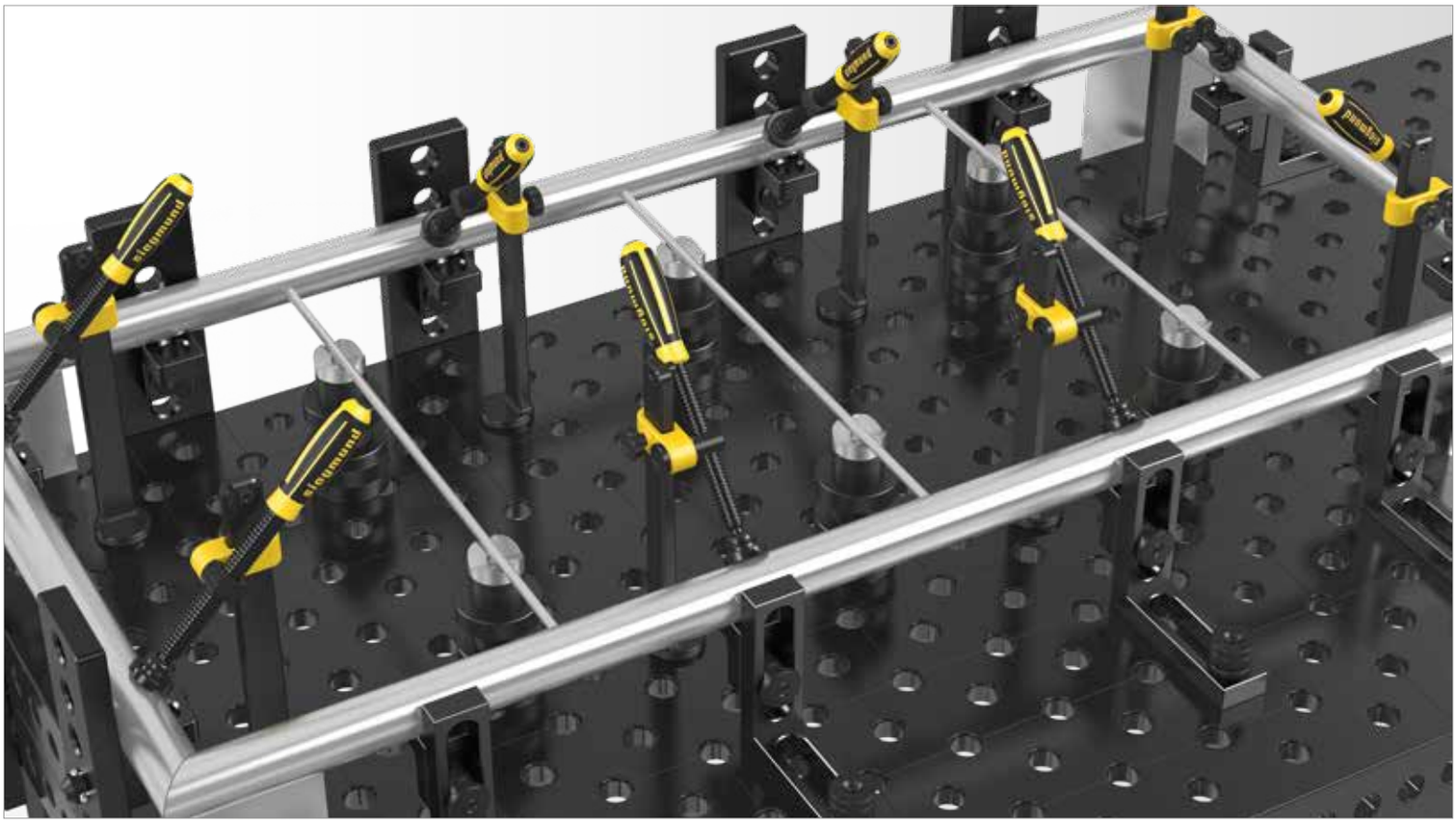

	Comprimento: (a)	Ø: (o)	Peso:	N° de artigo	
Alongador de prisma 25 - brunido	25 mm	28 mm	0,11 kg	2-280649	●
Alongador de prisma 50 - brunido	50 mm	28 mm	0,22 kg	2-280649.1	●
Alongador de prisma 100 - brunido	100 mm	28 mm	0,45 kg	2-280649.2	●
Alongador de prisma 150 - brunido	150 mm	28 mm	0,69 kg	2-280649.3	●
Elemento de parafusamento de prisma com parafuso escareado - brunido	17 mm	28 mm	0,14 kg	2-280669	●
Parafuso escareado M16 - Peça de reposição - para prismas sistema 28	20 mm	29 mm	0,07 kg	2-009410	●

● = Artigo de estoque; ○ = Artigo é fabricado mediante pedido; Mais explicações na página 84

Mediante consulta estas peças são possíveis na versão alumínio ou poliamida.

Torre de apoio multifixação modular

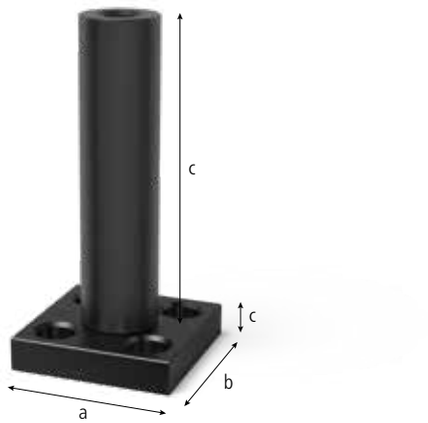



280646.5



280646

280646.1



280646.2

280646.3



280646.4



280617.5H

Descrição:

A torre de apoio multifixação modular serve como alongamento para diversos componentes como, p.ex., grampos, prismas, distanciadores e peças similares. A fixação na mesa ou em outros componentes ocorre rapidamente com pinos de fixação, de forma que surge uma superfície de apoio estável. A placa e o tubo vertical apropriado são parafusados entre si.

Para uma resistência maior, o tubo pode ser soldado pelo cliente.

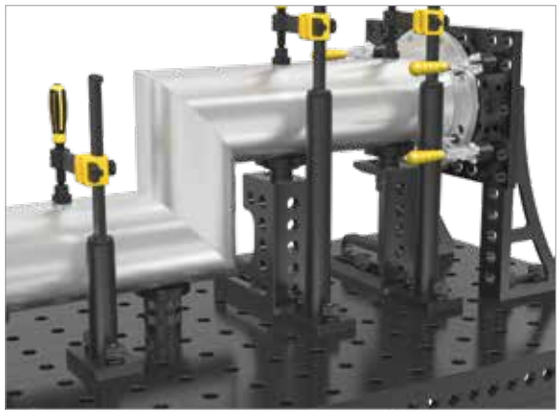











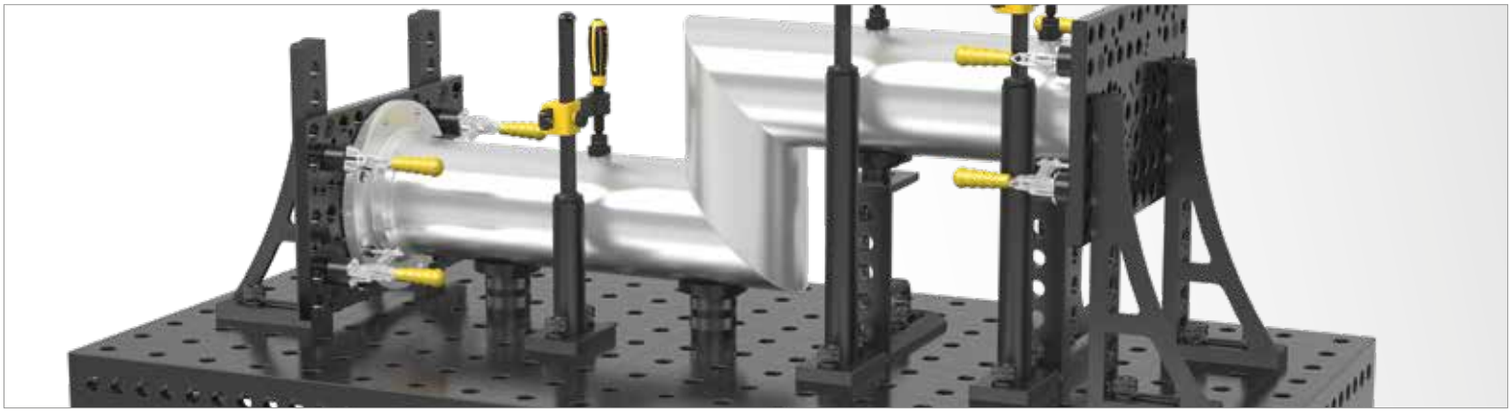

	Comprimento: (a)	Largura: (b)	Altura: (c)	Ø: (o)	Peso:	N° de artigo	
Placa grande - para torre de apoio multifixação modular	150 mm	100 mm	25 mm		2,60 kg	2-280646.5	●
Placa pequena - para torre de apoio multifixação modular	120 mm	120 mm	25 mm		2,23 kg	2-280646	●
Tubo vertical 225 - para torre de apoio multifixação modular			225 mm	57 mm	1,70 kg	2-280646.1	●
Tubo vertical 475 - para torre de apoio multifixação modular			475 mm	57 mm	2,94 kg	2-280646.2	●
Tubo vertical 725 - para torre de apoio multifixação modular			725 mm	57 mm	4,24 kg	2-280646.3	●
Tubo vertical 975 - para torre de apoio multifixação modular			975 mm	57 mm	5,54 kg	2-280646.4	●
Cruz fundida incl. roda de mão - para torre de apoio multifixação modular - para 280638 (ver a página 267)	104 mm	80 mm	56 mm		1,27 kg	2-280617.5H	●

● = Artigo de estoque; ○ = Artigo é fabricado mediante pedido; Mais explicações na página 84

Kit de apoio 11-partes





280821



280821.1



280821.2

Descrição:

O kit de apoio de 11 peças permite variar a altura de superfícies de apoio. Os respectivos discos de apoio podem ser usados para a compensação de diferenças de altura de 1-100 mm. Para atingir a altura desejada com precisão a menor graduação do disco de compensação é de 1 mm. Os discos estão inscritos com as medidas. Com os O-rings da torre de apoio é possível ajustar os apoios de forma simples e precisa. Além disso, o kit de apoio tem aplicação universal em todos os furos de sistema 28. Na rosca M10 no lado interno dos apoios pode-se parafusar componentes o prismas específicos do cliente.

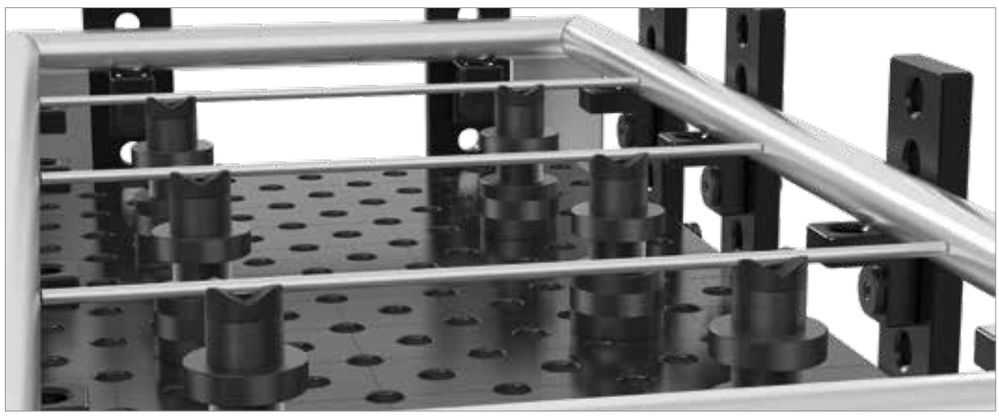

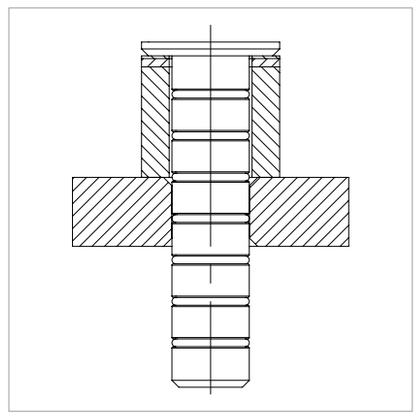

	Altura: (c)	Ø: (o)	Peso:	N° de artigo	
Kit de apoio 11-partes - brunido	125 mm	50 mm	1,95 kg	2-280821	●
Torre de apoio - brunido	125 mm	50 mm	0,60 kg	2-280821.1	●
Kit de discos - Escalonamentos dos discos: 1 / 2 / 3 / 4 / 5 mm 10 / 20 / 40 / 50 mm incl. disco 1/10" polegada 2,54 mm		50 mm	1,35 kg	2-280821.2	●

● = Artigo de estoque; ○ = Artigo é fabricado mediante pedido; Mais explicações na página 84

Base roscada Ø 80

Descrição:

A base roscada serve especialmente para o ajuste de altura na faixa de 75-110 mm. Em combinação com alongamento de prisma e kit de apoio o ajuste de altura pode ser aumentado consideravelmente.





280822







	Altura: (c)	Ø: (o)	Peso:	N° de artigo	
Base roscada Ø 80 - brunido	75-110 mm	80 mm	2,30 kg	2-280822	●

● = Artigo de estoque; ○ = Artigo é fabricado mediante pedido; Mais explicações na página 84

Altura de suporte ajustável com escala



280824

Descrição:

O suporte com altura ajustável e com escala oferece uma superfície sólida e pode ser usado em todos os furos de sistema.

A altura pode ser ajustada passo a passo no intervalo de 20 a 105 mm, regulando o anel de ajuste e a contraporca. Devido a fina escala, a altura pode ser ajustada com precisão milimétrica.

Disponível a partir de 01.04.2019.

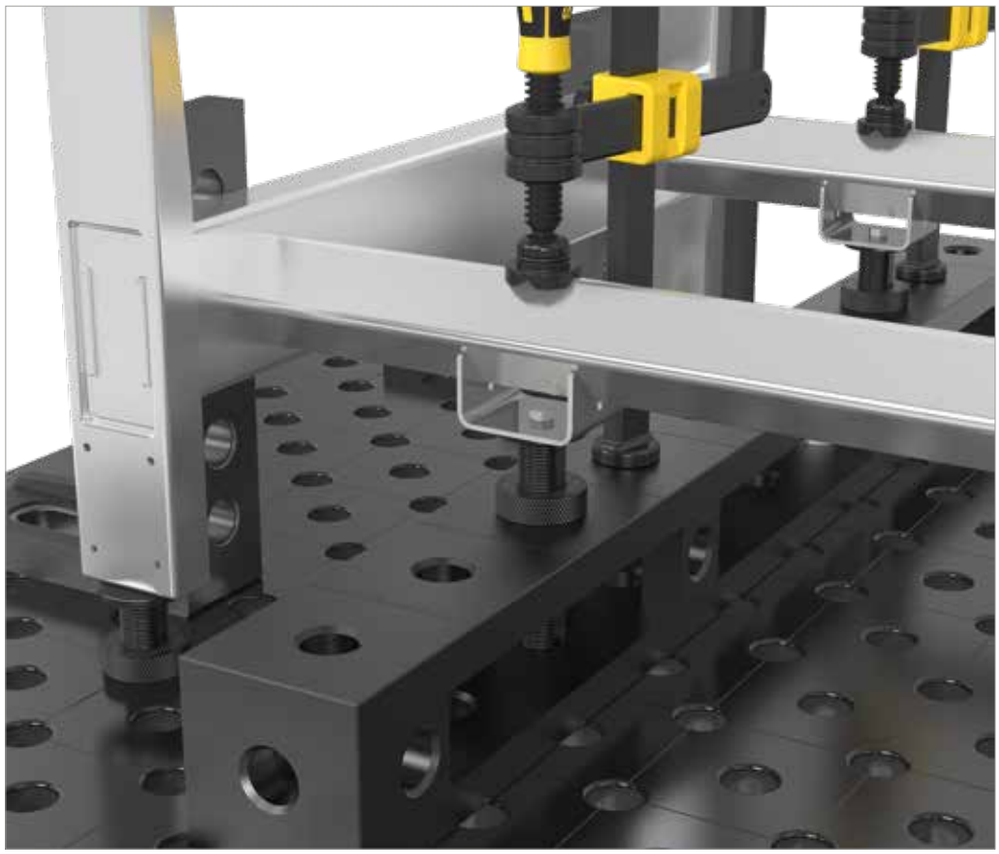



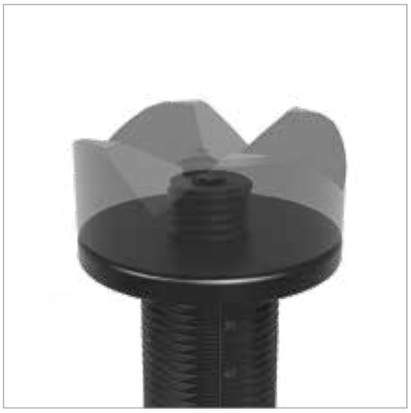

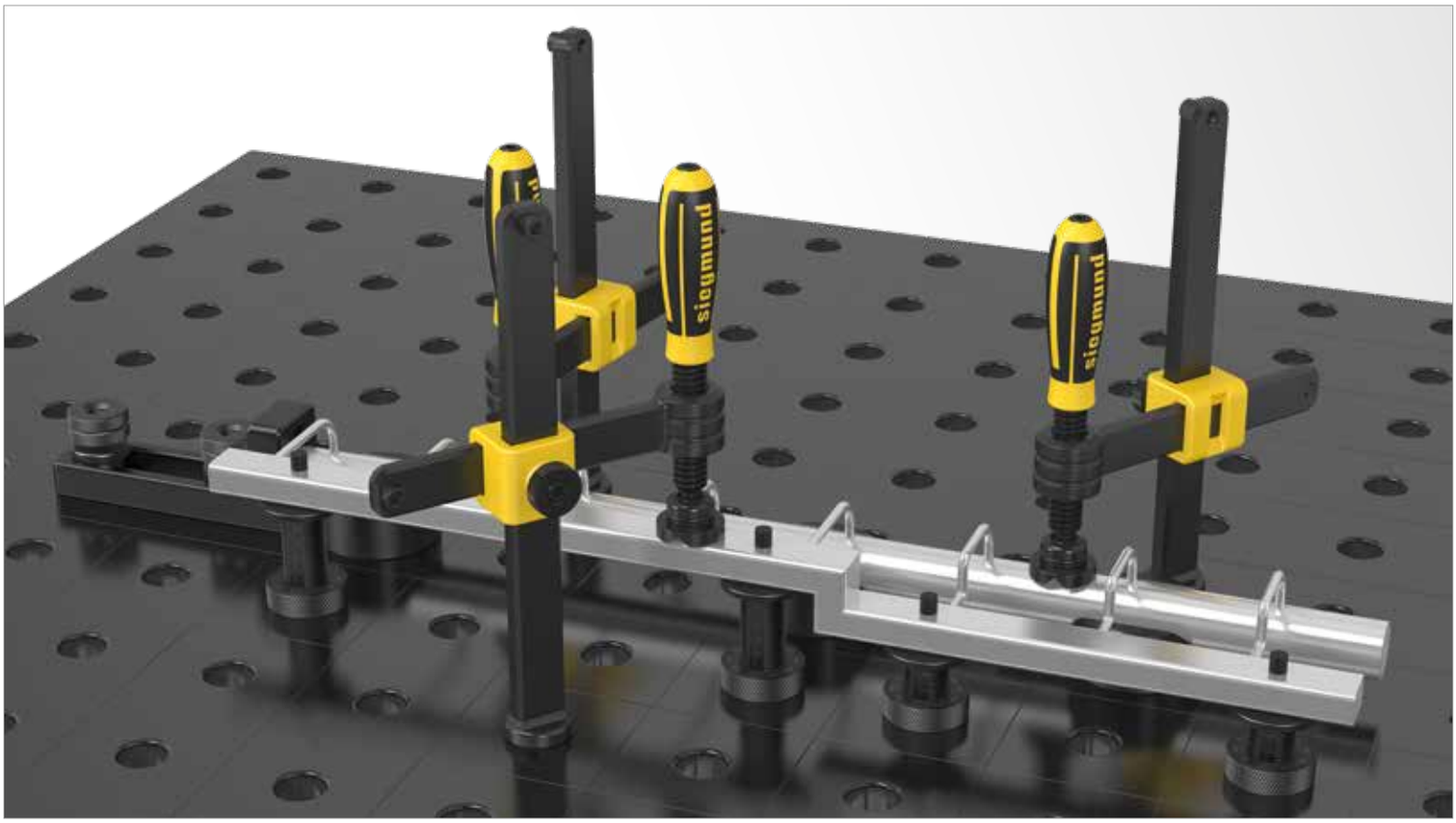

	Comprimento: (a)	Ø: (o)	Peso:	N° de artigo	
Altura de suporte ajustável com escala - incluído Pino com rosca	144 mm	50 mm	0,87 kg	2-280824	●

● = Artigo de estoque; ○ = Artigo é fabricado mediante pedido; Mais explicações na página 84

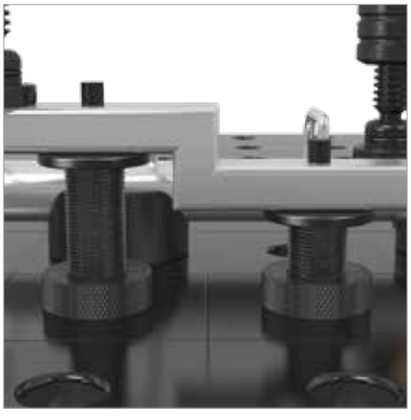

Distanciador

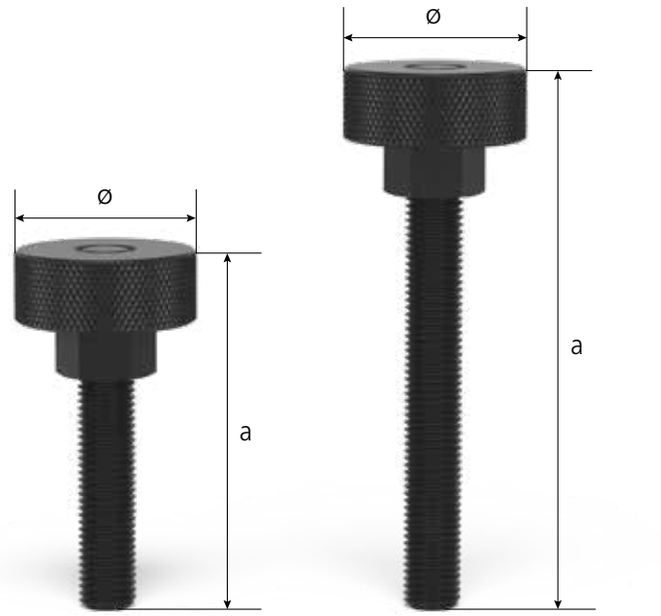

Descrição:

O distanciador em combinação com a bucha roscada para rosca M16 (n° de artigo 280825) e um esquadro ou encosto é de aplicação universal. Através do simples mecanismo de giro qualquer distância é ajustável de forma rápida e precisa. Como contrapeça ao distanciador normalmente serve um sargento, um esquadro de encosto ou algo similar.

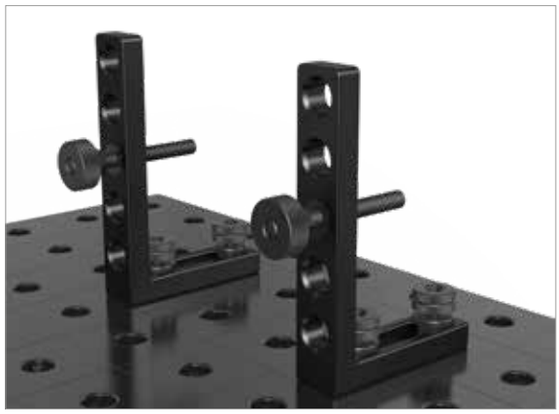

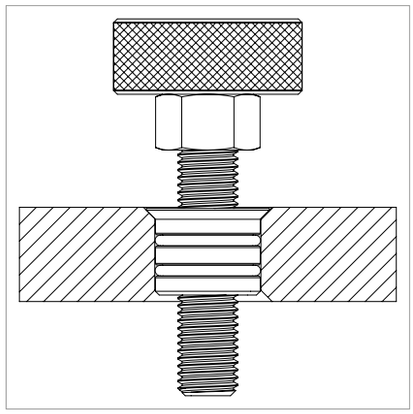





280175.1



280176



280825

	Comprimento: (a)	Altura: (c)	Ø: (o)	Peso:	N° de artigo	
Distanciador 100	100 mm		50 mm	0,52 kg	2-280175	●
	100 mm		75 mm	0,92 kg	2-280176	●
	100 mm		100 mm	1,42 kg	2-280177	●
Distanciador 150	150 mm		50 mm	0,60 kg	2-280175.1	●
	150 mm		75 mm	1,00 kg	2-280176.1	●
	150 mm		100 mm	1,50 kg	2-280177.1	●
Bucha roscada para rosca M16 - brunido		23 mm	30 mm	0,07 kg	2-280825	●

Tubo de fixação com fecho rápido





280750



280760



280760.1



280662.N

Descrição:

O tubo de fixação com pinos de fixação rápida integrados permite a fixação sem folga de um tubo de fixação do sistema 28. Nele é possível fixar sargentos, fixadores rápidos, encostos de altura ou laterais e outros componentes.

Outros exemplos de aplicação e componentes você encontra na Internet.

A bucha / luva angular em combinação com um tubo de fixação (n° de artigo 280750 + 280642) tem aplicação flexível.

Através da bucha roscada (n° de artigo 280618) a bucha / luva angular também pode ser usada em combinação com um fuso roscado.

A distância do eixo é de 40 mm.

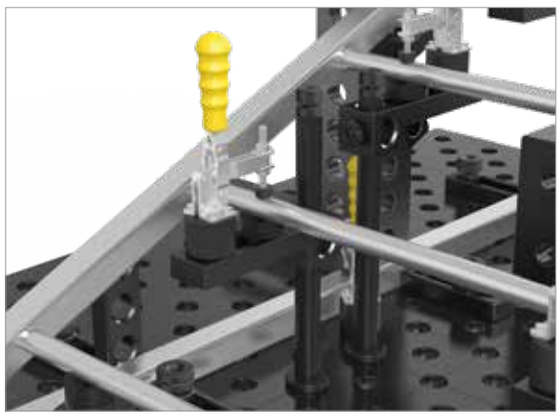



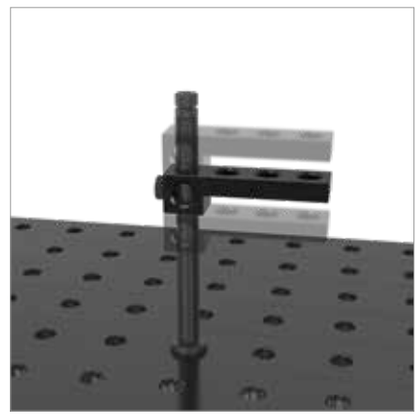

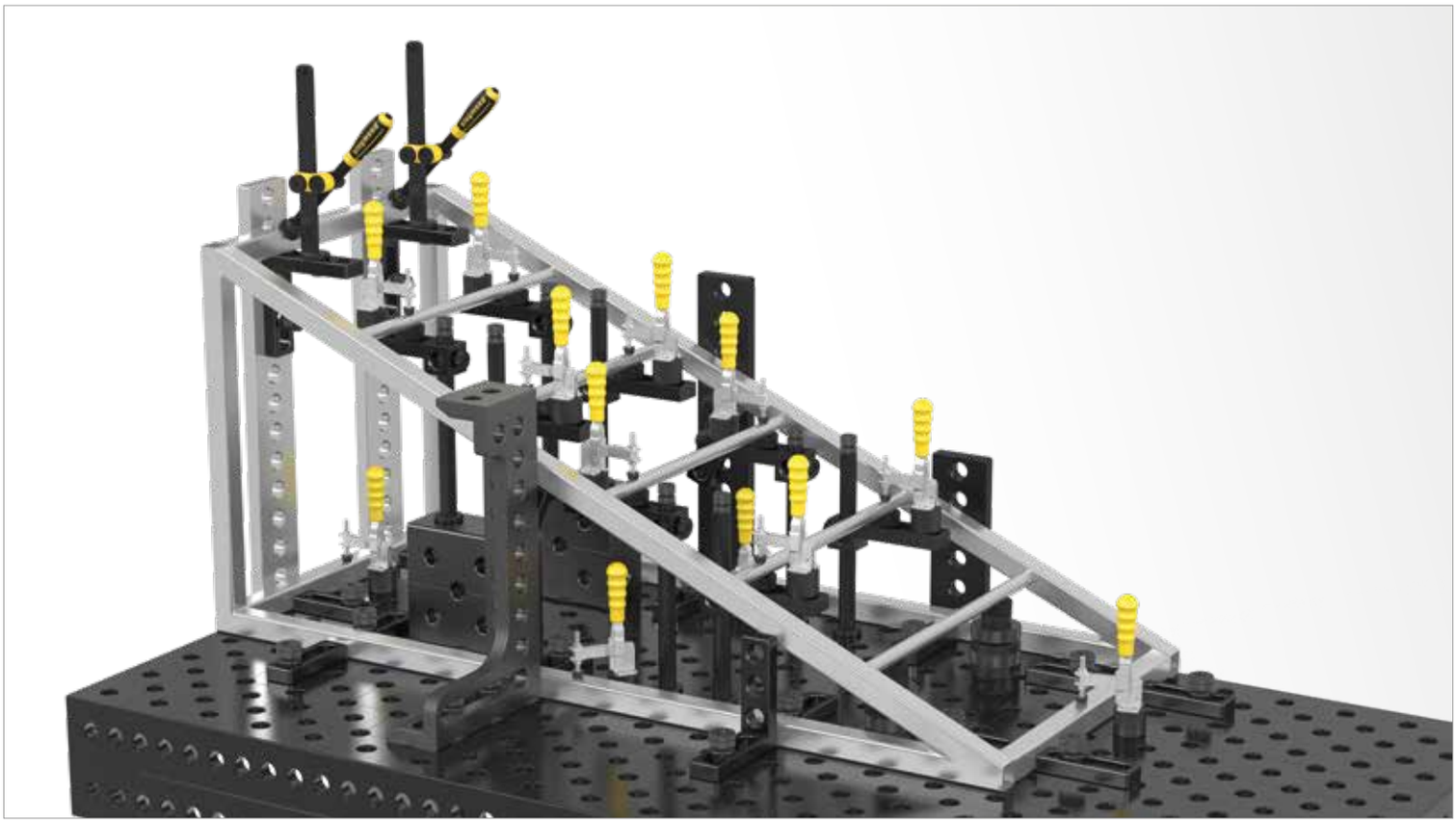

	Comprimento: (a)	Largura: (b)	Altura: (c)	Ø: (o)	Peso:	N° de artigo	
Tubo de fixação com fecho rápido			380 mm	28 mm	1,80 kg	2-280750	●
Outros tamanhos mediante consulta							○
Encosto de fixação	200 mm	50 mm	50 mm	28 mm	1,66 kg	2-280760	●
Encosto de fixação - com furo oblongo	200 mm	50 mm	50 mm		1,37 kg	2-280760.1	●
Roda de mão para cruz fundida - para 280610, 280612, 280630, 280615, 280611, 220610.1, 220630.1, 220615.1	25 mm			30 mm	0,06 kg	2-280662.N	●

● = Artigo de estoque; ○ = Artigo é fabricado mediante pedido; Mais explicações na página 84

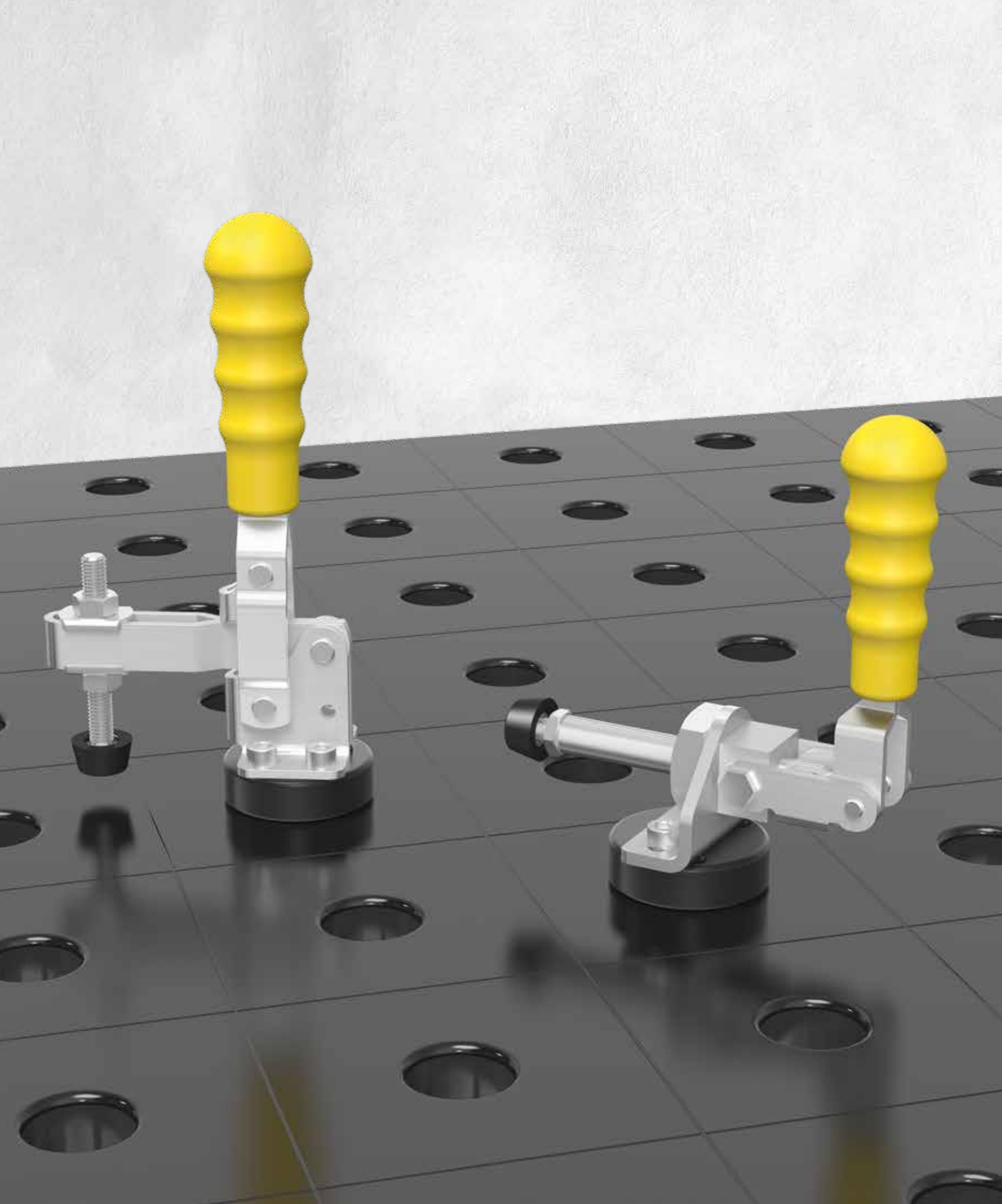



Página 314
Fixador vertical com adaptador



Página 315
Tensor de biela com adaptador



Página 316
Adaptador combinado 225



Página 316
Adaptador combinado 100



Página 317
Fixador rápido 100



Página 317
Fixador rápido 160



Página 318
Adaptador com padrão de furos Ø 50 / 15 para fixador rápido



Página 318
Adaptador com padrão de furos Ø 50 / 40 para fixador rápido



Página 318
Adaptador com padrão de furos Ø 50 / 70 para fixador rápido



Página 318
Adaptador com padrão de furos Ø 50 / 100 para fixador rápido



Página 318
Adaptador bruto sem padrão de furos Ø 50 / 15 para fixador rápido



Página 318
Adaptador bruto sem padrão de furos Ø 50 / 5 para fixador rápido



Página 318
Adaptador bruto sem padrão de furos Ø 50 / 40 para fixador rápido



Página 318
Adaptador bruto sem padrão de furos Ø 50 / 70 para fixador rápido



Página 318
Adaptador bruto sem padrão de furos Ø 50 / 100 para fixador rápido

Fixador vertical com adaptador

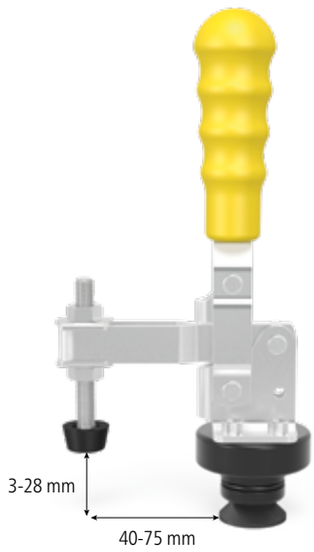



280705



009082

Descrição:

O fixador vertical com adaptador tem aplicação universal em furos de sistema 28. A maior funcionalidade possível ele desenvolve em combinação com o encosto Universal, n° de artigo 280420.N.

O adaptador pode ser substituído. Outros tamanhos, ver a página 318.

Outros grampos de fixação rápida podem ser encontrados na Internet em www.siegmund.com

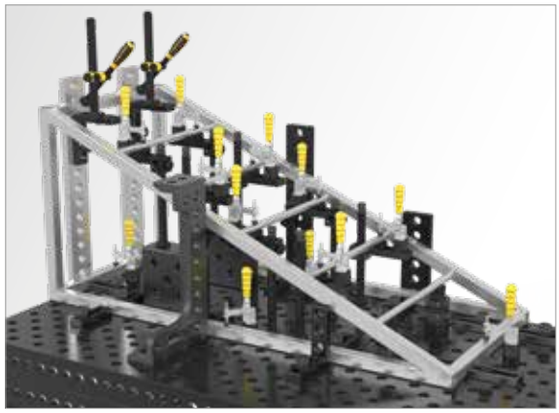

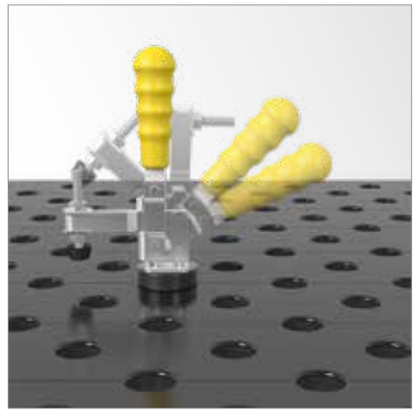



	carga máx.	Peso:	N° de artigo
Fixador vertical com adaptador - Adaptador 280715	1,8 kN	0,73 kg	2-280705 ●
Fixador vertical		0,39 kg	2-009082 ●

● = Artigo de estoque; ○ = Artigo é fabricado mediante pedido; Mais explicações na página 84

Tensor de biela com adaptador

Descrição:

O tensor de biela com adaptador tem aplicação universal em furos de sistema 28. A maior funcionalidade possível ele desenvolve em combinação com o encosto Universal, n° de artigo 280420.N.

O adaptador pode ser substituído. Outros tamanhos, ver a página 318.

Outros grampos de fixação rápida podem ser encontrados na Internet em www.siegmund.com

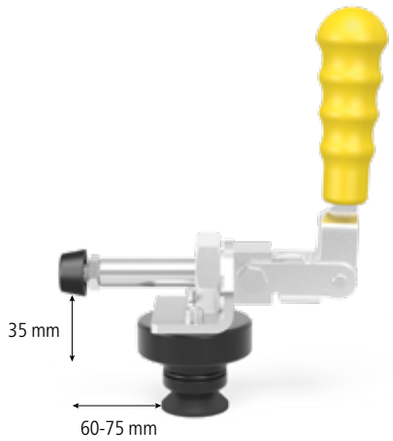



280710



009083

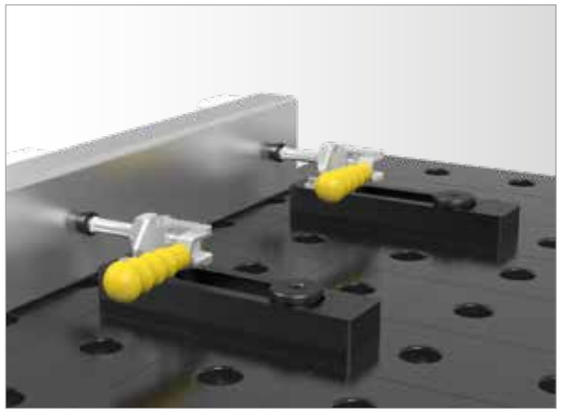

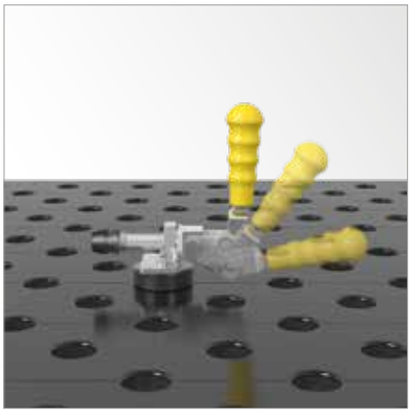

	carga máx.	Peso:	N° de artigo
Tensor de biela com adaptador - Adaptador 280715	2,5 kN	0,71 kg	2-280710 ●
Tensor de biela		0,40 kg	2-009083 ●

● = Artigo de estoque; ○ = Artigo é fabricado mediante pedido; Mais explicações na página 84

Adaptador combinado 225 / 100

Descrição:

Os adaptadores combinados 225 e 100 foram projetados especialmente para o suporte de fixadores rápidos Siegmund. A montagem direta dos fixadores rápidos no adaptador combinado é bastante vantajoso especialmente em peças de solda baixas. Além disso, o adaptador combinado pode ser usado como encosto Universal normal.

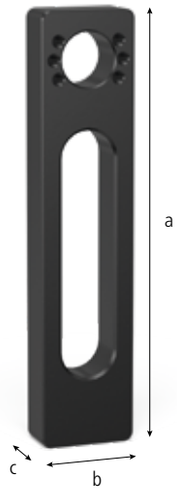



280730.N



280730.1.N

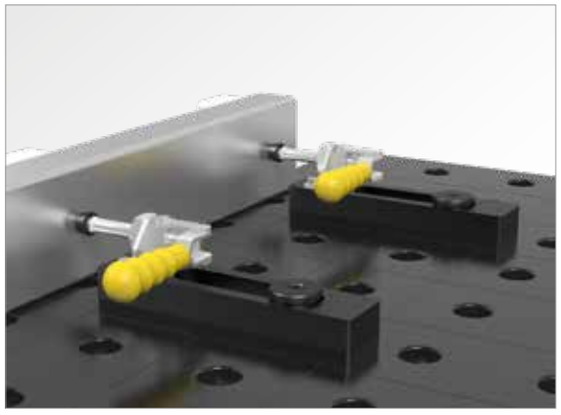



		Comprimento: (a)	Largura: (b)	Altura: (c)	Peso:	N° de artigo	
Adaptador combinado 225 - nitretado	N BAR	225 mm	50 mm	25 mm	1,35 kg	2-280730.N	●
Adaptador combinado 100 - nitretado	N BAR	100 mm	50 mm	25 mm	0,80 kg	2-280730.1.N	●

● = Artigo de estoque; ○ = Artigo é fabricado mediante pedido; Mais explicações na página 84

Fixador rápido 100 / 160

Descrição:

O fixador vertical é aplicável de modo universal em furos de 28. A faixa de fixação pode ser ajustada através de parafuso de ajuste.





280706



280707





	Comprimento: (a)	Largura: (b)	Altura: (c)	Ø: (o)	Peso:	N° de artigo	
Fixador rápido 100 - Comprimento do braço de fixação 100 mm - Faixa de fixação 5-75 mm	340 mm	30 mm	150 mm	28 mm	1,20 kg	2-280706	●
Fixador rápido 160 - Comprimento do braço de fixação 160 mm - Faixa de fixação 0-75 mm	360 mm	30 mm	150 mm	28 mm	1,20 kg	2-280707	●

● = Artigo de estoque; ○ = Artigo é fabricado mediante pedido; Mais explicações na página 84

Adaptador com padrão de furos / Adaptador bruto sem padrão de furos




280715


280715.1


280715.2


280715.3


280720


280720.1


280720.2


280720.3


280720.4

Descrição:

O adaptador com padrão de furos é aplicável de forma universal em todos os furos do sistema 28. Através do O-ring inserido é obtido um máximo em precisão de encaixe.

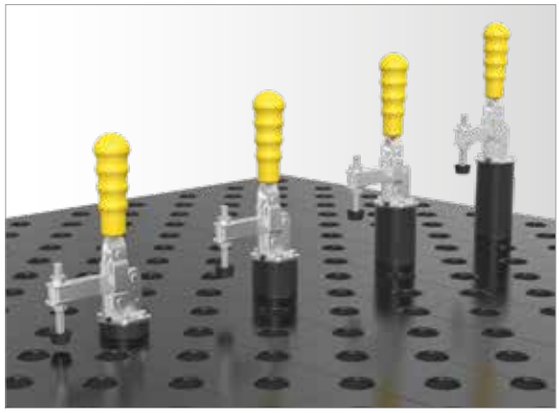

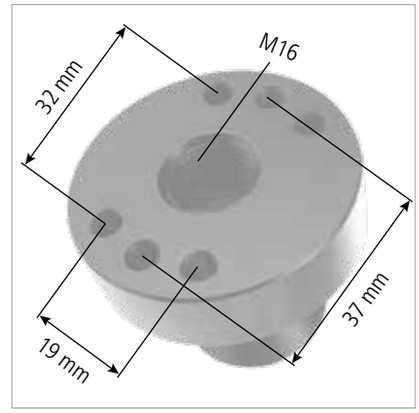

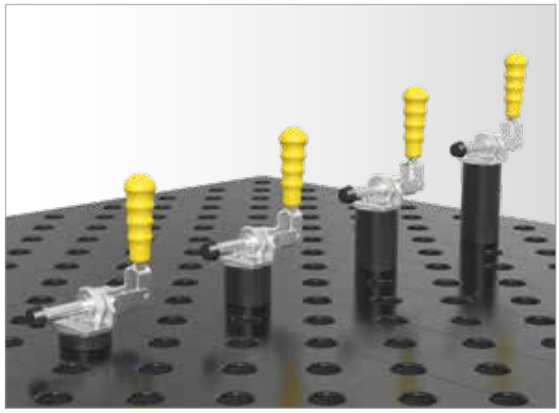

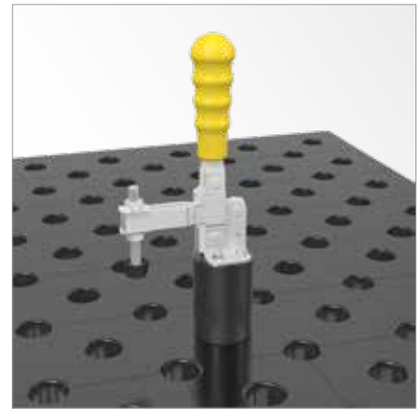

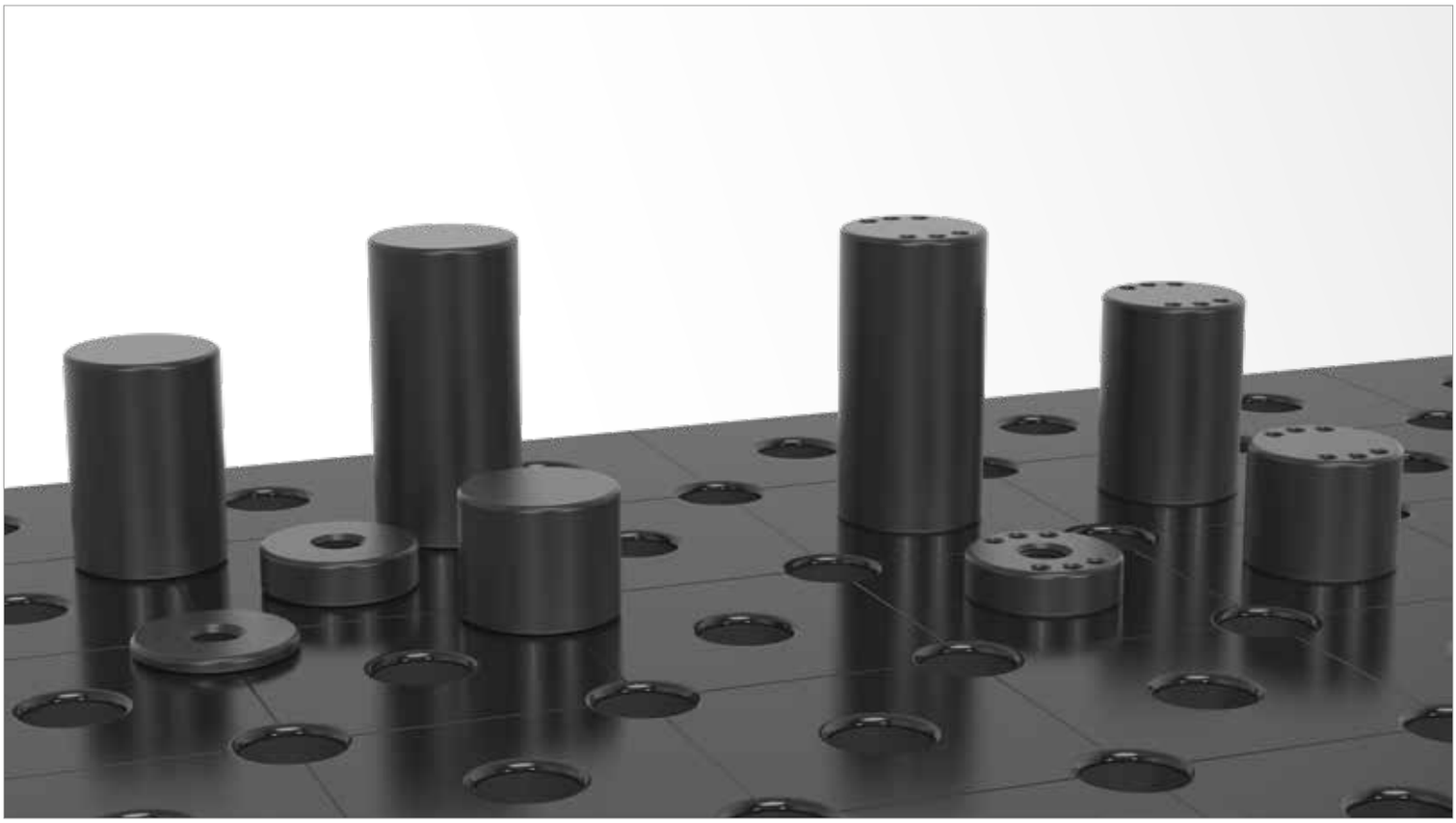

	Altura: (c)	Ø: (o)	MS: (d)	Peso:	N° de artigo	
Adaptador com padrão de furos Ø 50 / 15 - para fixador rápido - brunido	30 mm	50 mm	15 mm	0,30 kg	2-280715	●
Adaptador com padrão de furos Ø 50 / 40 - para fixador rápido - brunido	55 mm	50 mm	40 mm	0,56 kg	2-280715.1	●
Adaptador com padrão de furos Ø 50 / 70 - para fixador rápido - brunido	85 mm	50 mm	70 mm	1,00 kg	2-280715.2	●
Adaptador com padrão de furos Ø 50 / 100 - para fixador rápido - brunido	115 mm	50 mm	100 mm	1,49 kg	2-280715.3	●
Adaptador bruto sem padrão de furos Ø 50 / 15 - para fixador rápido - brunido	30 mm	50 mm	15 mm	0,30 kg	2-280720	●
Adaptador bruto sem padrão de furos Ø 50 / 5 - para fixador rápido - brunido	20 mm	50 mm	5 mm	0,11 kg	2-280720.1	●
Adaptador bruto sem padrão de furos Ø 50 / 40 - para fixador rápido - brunido	55 mm	50 mm	40 mm	0,62 kg	2-280720.2	●
Adaptador bruto sem padrão de furos Ø 50 / 70 - para fixador rápido - brunido	85 mm	50 mm	70 mm	1,07 kg	2-280720.3	●
Adaptador bruto sem padrão de furos Ø 50 / 100 - para fixador rápido - brunido	115 mm	50 mm	100 mm	1,50 kg	2-280720.4	●

MS=Espessura do material; ● = Artigo de estoque; ○ = Artigo é fabricado mediante pedido; Mais explicações na página 84





Página 322
Sub Table Box para sistema 28



Página 324
Carro de ferramentas



Página 325
Carro de ferramentas kompakt



Página 326
Painel de ferramentas



Página 327
Módulo para painel de ferramentas



Página 328
Parede de proteção de solda



Página 329
Conexão de massa Komfort



Página 330
Escova Ø 30 com capa de proteção



Página 331
Suporte de maçarico



Página 332
Chave Allen 6



Página 332
Chave Allen 6



Página 333
Chave Allen 14



Página 334
Torno de bancada standard 125 para sistema 16 / 22 / 28



Página 334
Torno de bancada Premium 125 para sistema 16 / 22 / 28

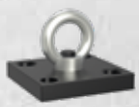

Página 336
Gancho de transporte com placa de fixação 1.800 kg de capacidade de carga



Página 336
Gancho de transporte nitretado



Página 338
Prensa da mesa System 28

Sub Table Box

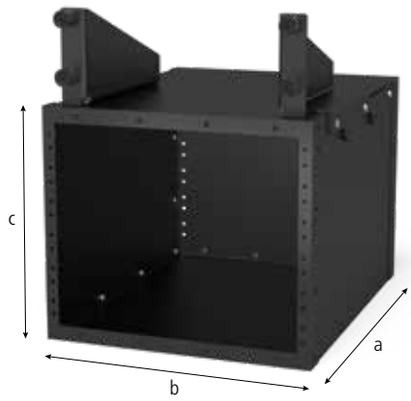


280900


281900


004200


004205


004210


004215

Descrição:

Com a ST Box da Siegmund terá sempre as ferramentas à mão. Poderá criar e organizar espaços de armazenamento na sua mesa de solda.

A ST Box possui uma capacidade de carga máxima de aprox. 100 kg. Cada gaveta possui uma capacidade de aproximadamente aprox. 50 kg.

O perfil completamente fechado protege o conteúdo das gavetas da ferrugem e respingos de solda.

Independentemente da dimensão da mesa ou do seu perfil, a ST Box poderá ser instalada em todas as mesas de solda.

Com cada entrega irá receber as instruções de montagem. Após a montagem, poderá facilmente fixar a ST Box à mesa de solda.





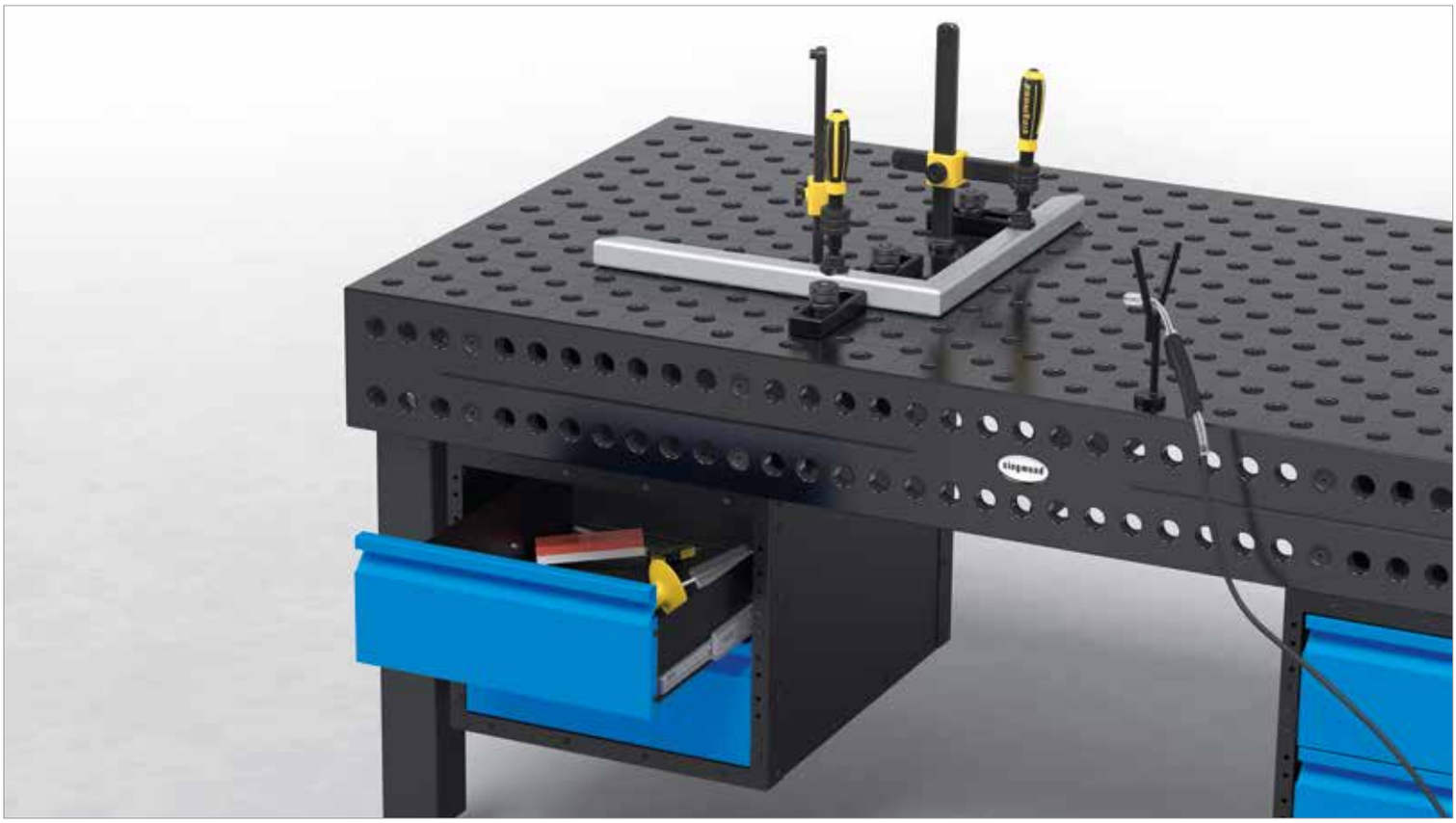

	Comprimento: (a)	Largura: (b)	Altura: (c)	Peso:	N° de artigo	
Sub Table Box para sistema 28 - pintada	630 mm	510 mm	420 mm	36,00 kg	2-280900	●
Sub Table Box para System 28 Basic - pintada	630 mm	510 mm	420 mm	34,30 kg	2-281900	●
Gaveta 60 mm	590 mm	400 mm	60 mm	7,10 kg	2-004200	●
Gaveta 120 mm	590 mm	400 mm	120 mm	8,70 kg	2-004205	●
Gaveta 180 mm	590 mm	400 mm	180 mm	9,10 kg	2-004210	●
Gaveta 240 mm	590 mm	400 mm	240 mm	9,50 kg	2-004215	●

● = Artigo de estoque; ○ = Artigo é fabricado mediante pedido; Mais explicações na página 84

Carro de ferramentas

Descrição:

O carro de ferramentas oferece espaço suficiente para os seus acessórios Siegmund. Você sempre tem uma visão geral e todas as ferramentas estão ao seu rápido alcance. Os esquadros grandes são guardados de forma prática e segura no espaço interno. Graças aos rodízios a ferramenta chega rapidamente ao local onde você a precisa.

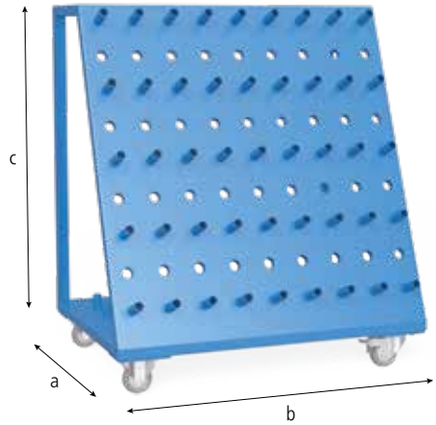



280910



280915



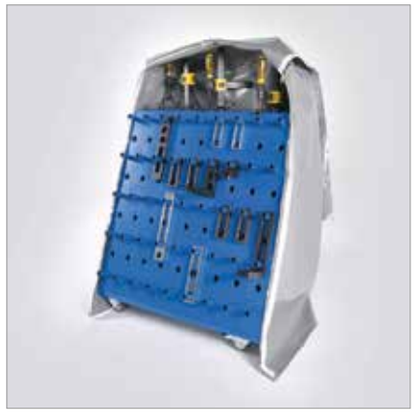

	Comprimento: (a)	Largura: (b)	Altura: (c)	Peso:	N° de artigo	
Carro de ferramentas - pintada - Peso max. total 240 kg	650 mm	900 mm	1020 mm	50,00 kg	2-280910	●
Capa de proteção - para carro de acessórios 280910					2-280915	●

● = Artigo de estoque; ○ = Artigo é fabricado mediante pedido; Mais explicações na página 84

Carro de ferramentas kompakt

Descrição:

O carro de ferramentas kompakt oferece espaço suficiente para os seus acessórios Siegmund. Você sempre tem uma visão geral e todas as ferramentas estão ao seu rápido alcance. Os esquadros grandes são guardados de forma prática e segura no espaço interno. Graças aos rodízios a ferramenta chega rapidamente ao local onde você a precisa. Além disso, o carro de ferramentas kompakt encontra espaço embaixo da mesa de solda.





280911



280916







	Comprimento: (a)	Largura: (b)	Altura: (c)	Peso:	N° de artigo
Carro de ferramentas kompakt - pintada	1000 mm	650 mm	640 mm	59,00 kg	2-280911 ●
Capa de proteção - para carro de ferramentas kompakt 280911					2-280916 ●

● = Artigo de estoque; ○ = Artigo é fabricado mediante pedido; Mais explicações na página 84

Painel de ferramentas

Descrição:

Com o painel de ferramentas você sempre tem ao seu alcance de forma rápida os acessórios Siegmund. Ele pode ser fixado de forma simples à mesa com pinos ou na parede com parafusos.

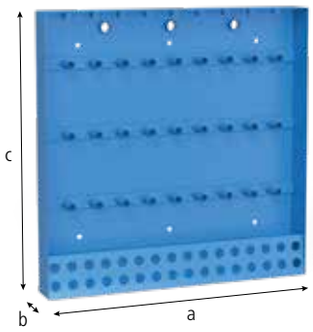



280912



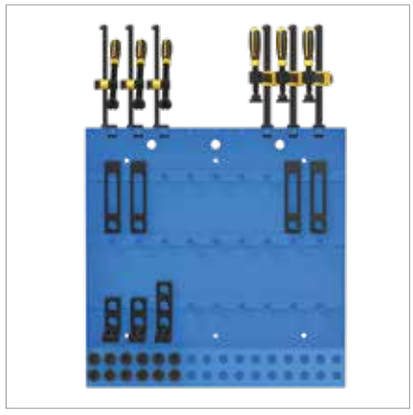

	Comprimento: (a)	Largura: (b)	Altura: (c)	Peso:	N° de artigo	
Painel de ferramentas - pintada	800 mm	100 mm	800 mm	22,50 kg	2-280912	●

● = Artigo de estoque; ○ = Artigo é fabricado mediante pedido; Mais explicações na página 84

Painel de ferramentas modular

Descrição:

Com o painel de ferramentas modular você cria o seu painel de ferramentas personalizado composto de diferentes componentes.

O módulo 280930 é apropriado para sargentos, prismas e pinos.

O módulo 280931 (sem luvas suporte) é apropriado somente para prismas e pinos.

Com o pino suporte 280936 você pode pendurar todos os componentes com uma furação de sistema 28 no painel.

A placa de parede traseira necessária para isto não está incluída no escopo de fornecimento. Do nosso ponto de vista o mais apropriado para isto é uma chapa de madeira várias vezes colada com espessura mínima de 5 cm.

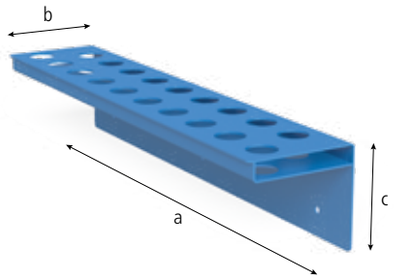

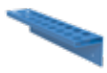

280930



280931



280936

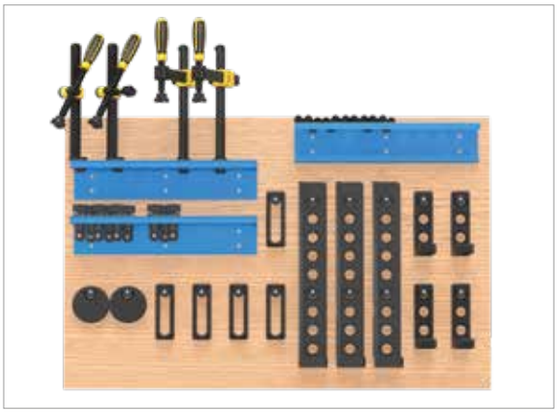



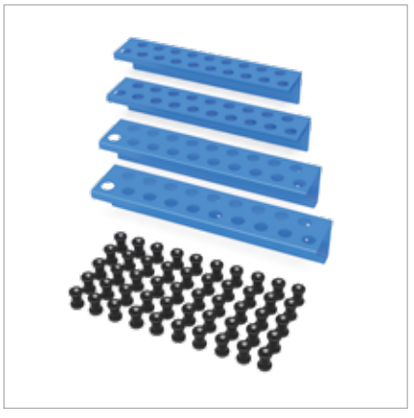

	Comprimento: (a)	Largura: (b)	Altura: (c)	Ø: (o)	Peso:	N° de artigo
Módulo para painel de ferramentas - pintada	500 mm	100 mm	110 mm	28 mm	2,20 kg	2-280930 ●
Módulo para painel de ferramentas sem luvas - pintada	500 mm	100 mm	110 mm	28 mm	1,90 kg	2-280931 ●
Pino suporte para painel de acessórios - brunido	37 mm			28 mm	0,10 kg	2-280936 ●
Kit Módulo para painel de ferramentas - composto de 2x 280930, 2x 280931, 5x 280936.10						2-280930.Set ●

● = Artigo de estoque; ○ = Artigo é fabricado mediante pedido; Mais explicações na página 84

Parede de proteção de solda

Descrição:

Com a parede de proteção de solda você pode dividir a mesa em duas áreas de trabalho. A posição e o tamanho das áreas de trabalho você determina de acordo com a necessidade. A parede de proteção de solda protege as duas áreas de trabalho contra respingos de solda da área de trabalho adjacente. A parede de proteção de solda é fabricada em chapa zincada e fixada com dois pinos.

(Por motivos técnicos de produção a parede de proteção de solda pode sofrer riscos).

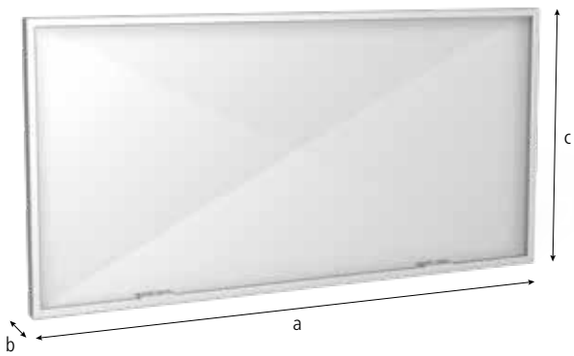



280980

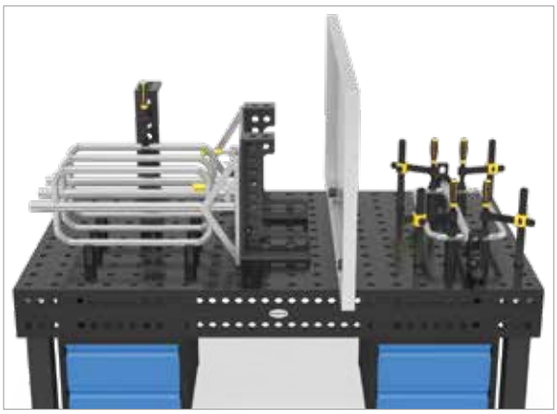





	Comprimento: (a)	Largura: (b)	Altura: (c)	Peso:	N° de artigo	
Parede de proteção de solda - pintura em cores como fabricação especial disponível mediante preço adicional	1600 mm	50 mm	800 mm	23,00 kg	2-280980	●

● = Artigo de estoque; ○ = Artigo é fabricado mediante pedido; Mais explicações na página 84

Conexão de massa Komfort

Descrição:

A conexão de massa assegura um contato 100% à mesa de solda. Assim não é possível um superaquecimento. Montagem simples através da fixação em furos de sistema.

Carga até 500 Ampere,
Seção transversal de cabo 70-95 mm².





000810







	Peso:	N° de artigo
Conexão de massa Komfort	0,66 kg	2-000810 ●

● = Artigo de estoque; ○ = Artigo é fabricado mediante pedido; Mais explicações na página 84

Escova

Descrição:

A escova com um diâmetro de 30 mm foi desenvolvida especialmente para limpar os furos de sistema 28. Com ela é possível remover facilmente as impurezas.







280820 280820.10





	Ø: (o)	Peso:	N° de artigo
Escova Ø 30 com capa de proteção - com capa de proteção	30 mm	0,06 kg	2-280820 ●
Escova Ø 30 para furadeira / pacote com 10	30 mm	0,06 kg	2-280820.10 ●

● = Artigo de estoque; ○ = Artigo é fabricado mediante pedido; Mais explicações na página 84

Suporte de maçarico

Descrição:

O suporte do maçarico pode ser posicionado em qualquer furo de sistema e oferece um acessório para colocar o seu maçarico.





280920



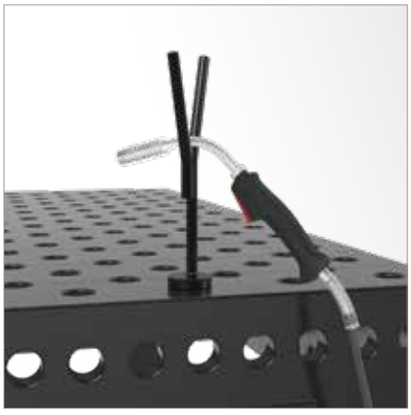

	Altura: (c)	Peso:	N° de artigo
Suporte de maçarico - brunido	200 mm	0,50 kg	2-280920 ●

● = Artigo de estoque; ○ = Artigo é fabricado mediante pedido; Mais explicações na página 84

Chave Allen 6

Descrição:

A chave Allen 6 é o meio de trabalho prático para apertar parafusos de forma rápida e segura. Como instrumento auxiliar eficaz a chave Allen 6 é ideal para pinos de fixação, sargentos e esquadros universais pequenos.







280852.1 280852







	Peso:	N° de artigo
Chave Allen 6 - amarelo	0,09 kg	2-280852.1 ●
Chave Allen 6 - vermelho	0,50 kg	2-280852 ●

● = Artigo de estoque; ○ = Artigo é fabricado mediante pedido; Mais explicações na página 84

Chave Allen 14

Descrição:

A chave Allen 14 é usada para apertar o pino de fixação e o esquadro universal grande.





280854





	Peso:	N° de artigo
Chave Allen 14	0,45 kg	2-280854 ●

● = Artigo de estoque; ○ = Artigo é fabricado mediante pedido; Mais explicações na página 84

Torno de bancada

Descrição:

O equipamento básico de cada oficina é um torno de bancada confiável. O nosso torno Siegmund oferece uma maior produtividade.

Para fixar o torno de bancada, são necessários parafusos de aperto rápido e, quando necessário, casquilhos de redução.





004300



004303



004302

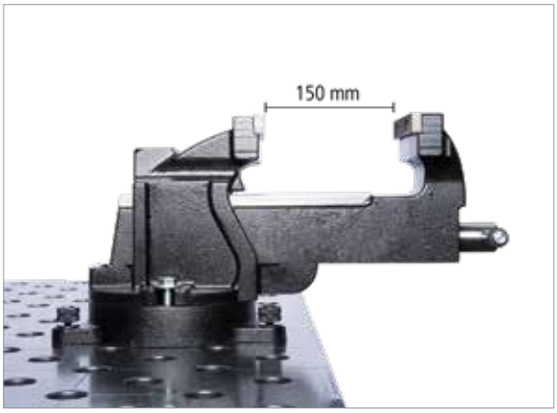

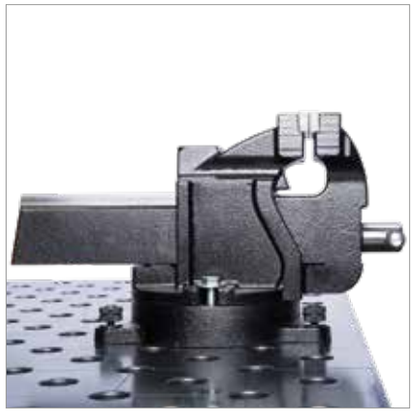



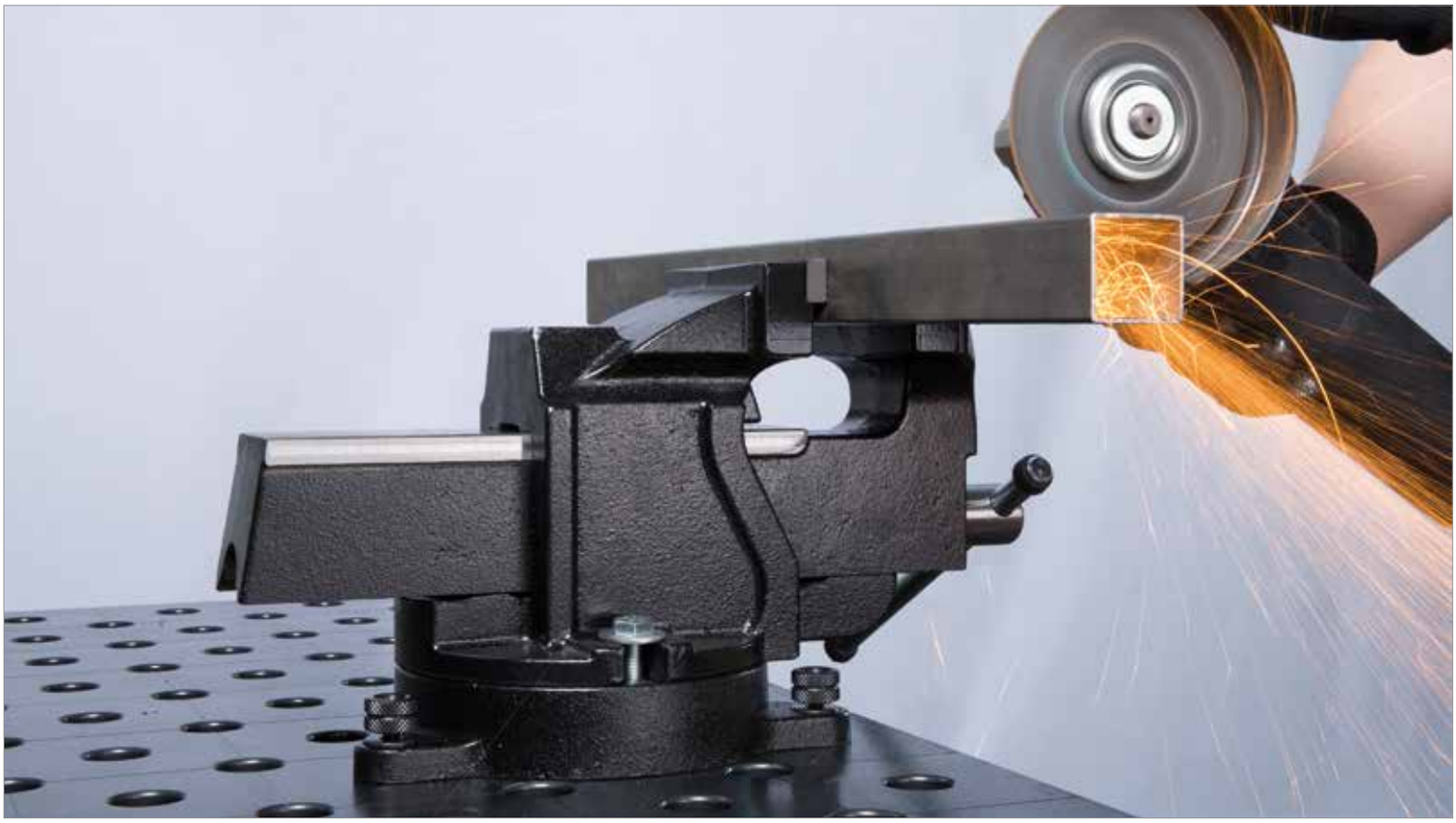

	Comprimento: (a)	Ø: (o)	Peso:	SK:	AM:	ZK:	N° de artigo	
Torno de bancada Premium 100 para sistema 16 / 22 / 28 - com furos de sistema 28 - Largura do vão 83 mm			14,00 kg				2-004300	●
Torno de bancada standard 125 para sistema 16 / 22 / 28 - com furos de sistema 28 - Largura do vão 150 mm			14,00 kg				2-004303	●
Torno de bancada Premium 125 para sistema 16 / 22 / 28 - com furos de sistema 28 - Largura do vão 150 mm			19,40 kg				2-004302	●
Pino de fixação rápida curto - Fixação de 2 componentes - brunido - com bloqueio rotativo	95 mm	28 mm	0,54 kg	220,00 kN	25,00 Nm	25,00 kN	2-280510	●

SK=Força de cisalhamento; AM=Torque de aperto; ZK=Força de tração; ● = Artigo de estoque; ○ = Artigo é fabricado mediante pedido; Mais explicações na página 84

Gancho de transporte

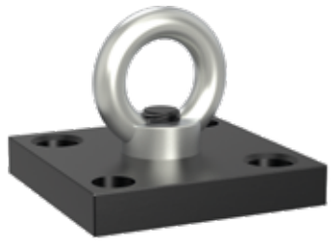



000830.N.T1



000831



000835.N



000830.N

Descrição:

O gancho de transporte com placa de fixação tem uma capacidade de carga de 1.800 kg (com 2x 280510) / 1.000 kg (com 2x 002822). Ele é usado para transportar mesas de solda e outros elementos Siegmund de forma segura e simples. A fixação ocorre de forma rápida e simples com, no mín. 2 pinos de fixação.

Para o uso do gancho de transporte é necessário cumprir com as normas gerais para ganchos de transporte. De acordo com o modo de utilização a capacidade de carga pode se reduzir consideravelmente. Durante o transporte a mesa não pode ser levantada acima de 100 mm, além disso, ninguém pode permanecer sob a mesa.

Além disso, o gancho de transporte pode ser usado como fixação simples para correias de fixação.

Para a sua segurança você deve observar as seguintes instruções: As porcas anulares devem estar totalmente parafusadas. As porcas anulares devem encostar de forma plana e total na superfície de apoio. O comprimento da contra-rosca deve ser suficiente. Deve ser evitada uma tração lateral.

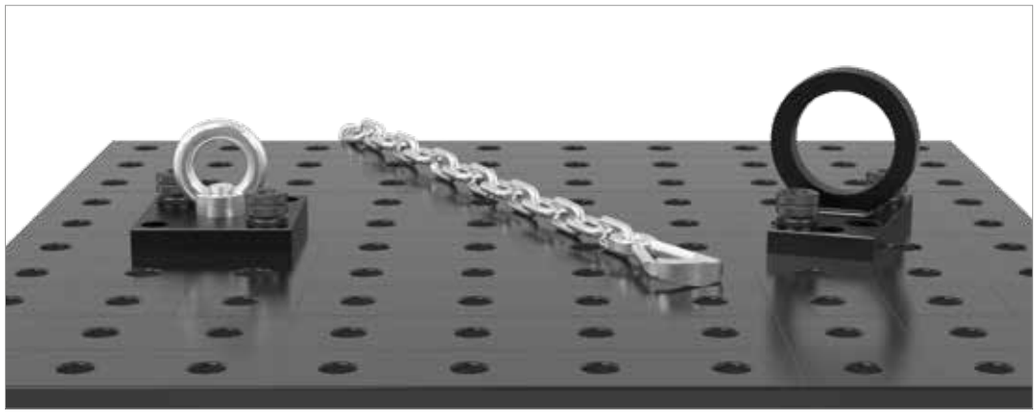

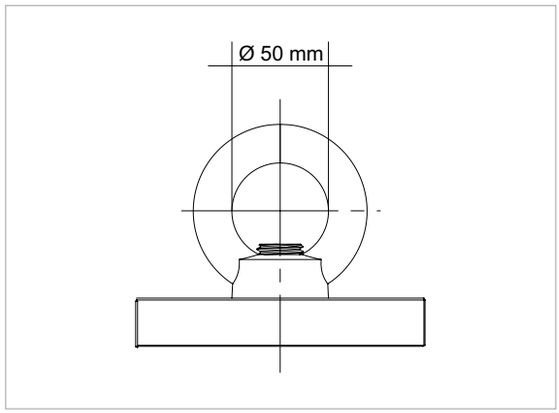

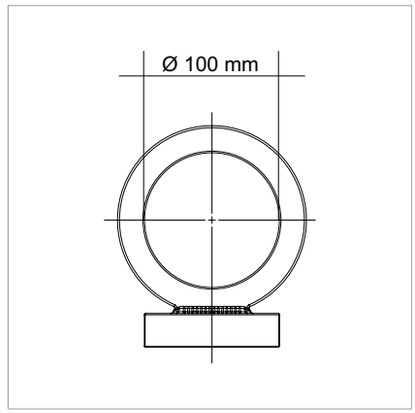



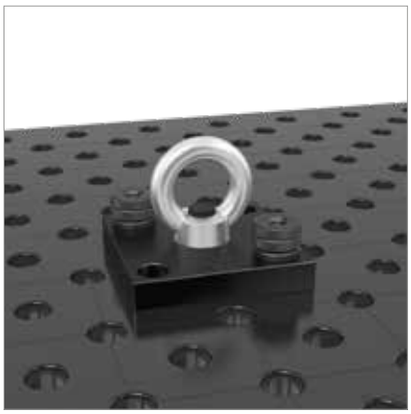

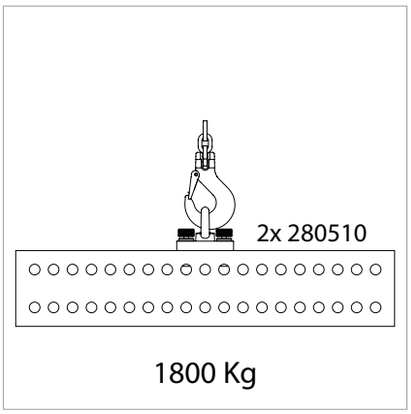

1800 Kg

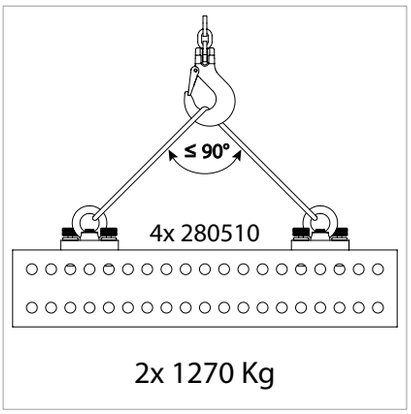

2x 1270 Kg

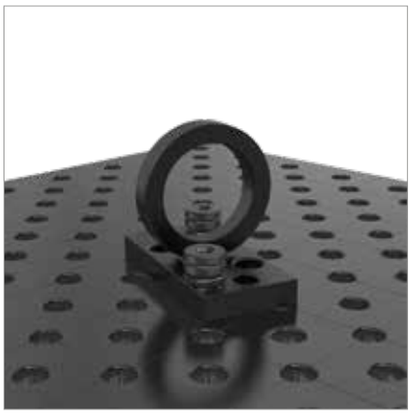

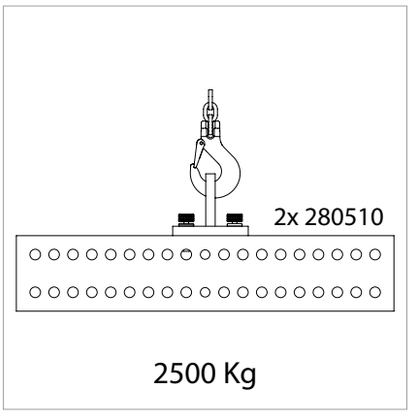

2500 Kg

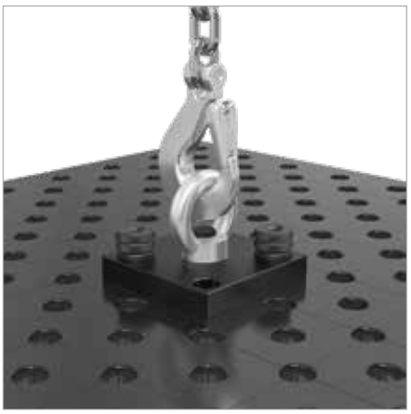

		Comprimento: (a)	Largura: (b)	Altura: (c)	Peso:	N° de artigo	
Gancho de transporte com placa de fixação nitretado - 1800 kg de capacidade de carga (com 2x 280510) - 1000 kg de capacidade de carga (com 2x 002822)	N BAR	150 mm	150 mm	25 mm	4,70 kg	2-000830.N	●
Placa de fixação 150x150x25 para gancho de transporte	N BAR	150 mm	150 mm	25 mm	3,90 kg	2-000830.N.T1	●
Gancho de transporte sem placa de fixação					0,70 kg	2-000831	●
Gancho de transporte nitretado - 2500 kg de capacidade de carga (com 2x 280510) - 1000 kg de capacidade de carga (com 2x 002822) - 700 kg de capacidade de carga (com 2x 160510)	N BAR	200 mm	100 mm	165 mm	4,50 kg	2-000835.N	●

● = Artigo de estoque; ○ = Artigo é fabricado mediante pedido; Mais explicações na página 84





= Resistência a riscos N = Proteção contra respingos de solda BAR = Proteção contra corrosão

Prensa da mesa





28004643

Descrição:

Soldas perfeitas através do pré-tensionamento antes da solda.

A prensa é usada para corrigir deformações em produtos metálicos. Com uma força compressiva de 2,5 toneladas, as peças que apresentam irregularidades ou tensões indesejadas no material podem ser endireitadas. Com o acessório de dobragem de tubos adicionalmente disponível, tubos com diâmetros até 42 mm podem ser dobrados com flexibilidade.

O curso total é de 60 mm, que pode ser alcançado com 13 cursos da bomba com uma força operacional de aprox. 330 N (movimento por cada curso: 4,6 mm). Uma válvula de descarga impede o aumento de pressão adicional quando a haste do pistão está totalmente estendida.

Para uma fixação segura na mesa, a prensa pode ser fixa através do cabeçote usando parafusos de fixação rápida ou pelo parafuso fornecido..

A prensa deve ser sempre fixa em duas posições.

Outros acessórios podem ser encontrados em www.siegmund.com

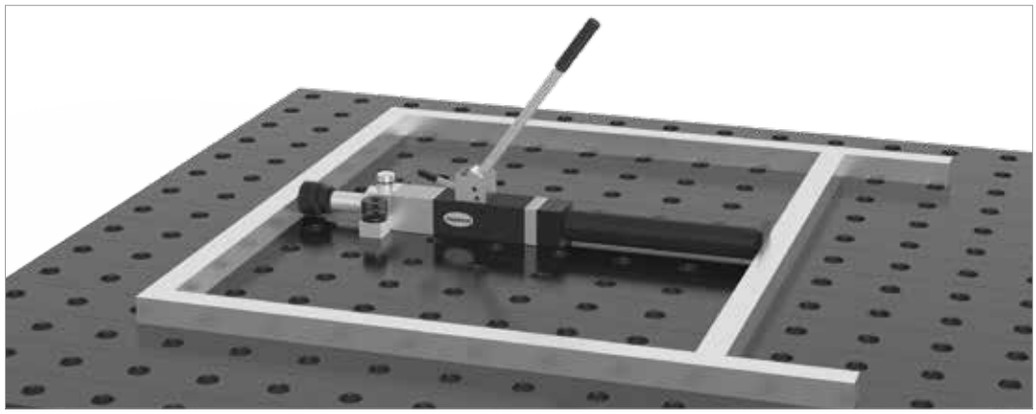

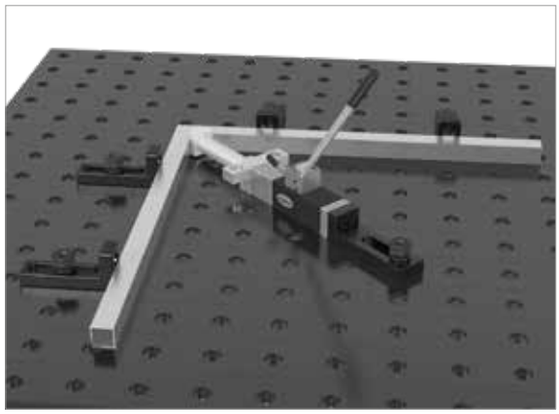

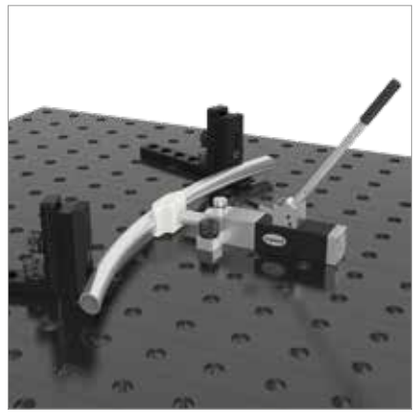

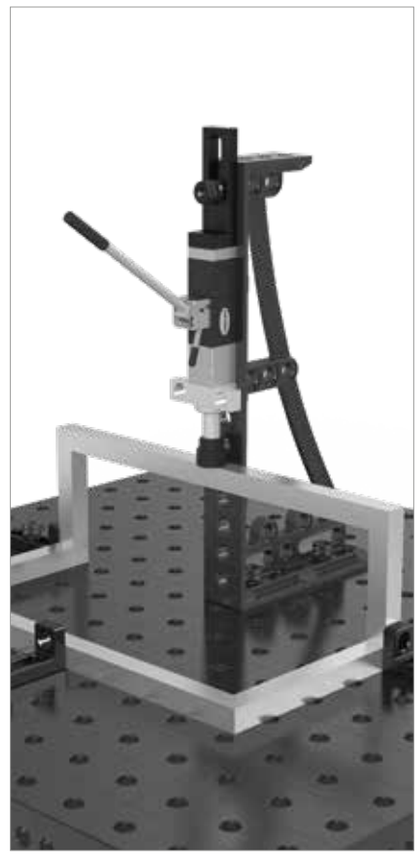

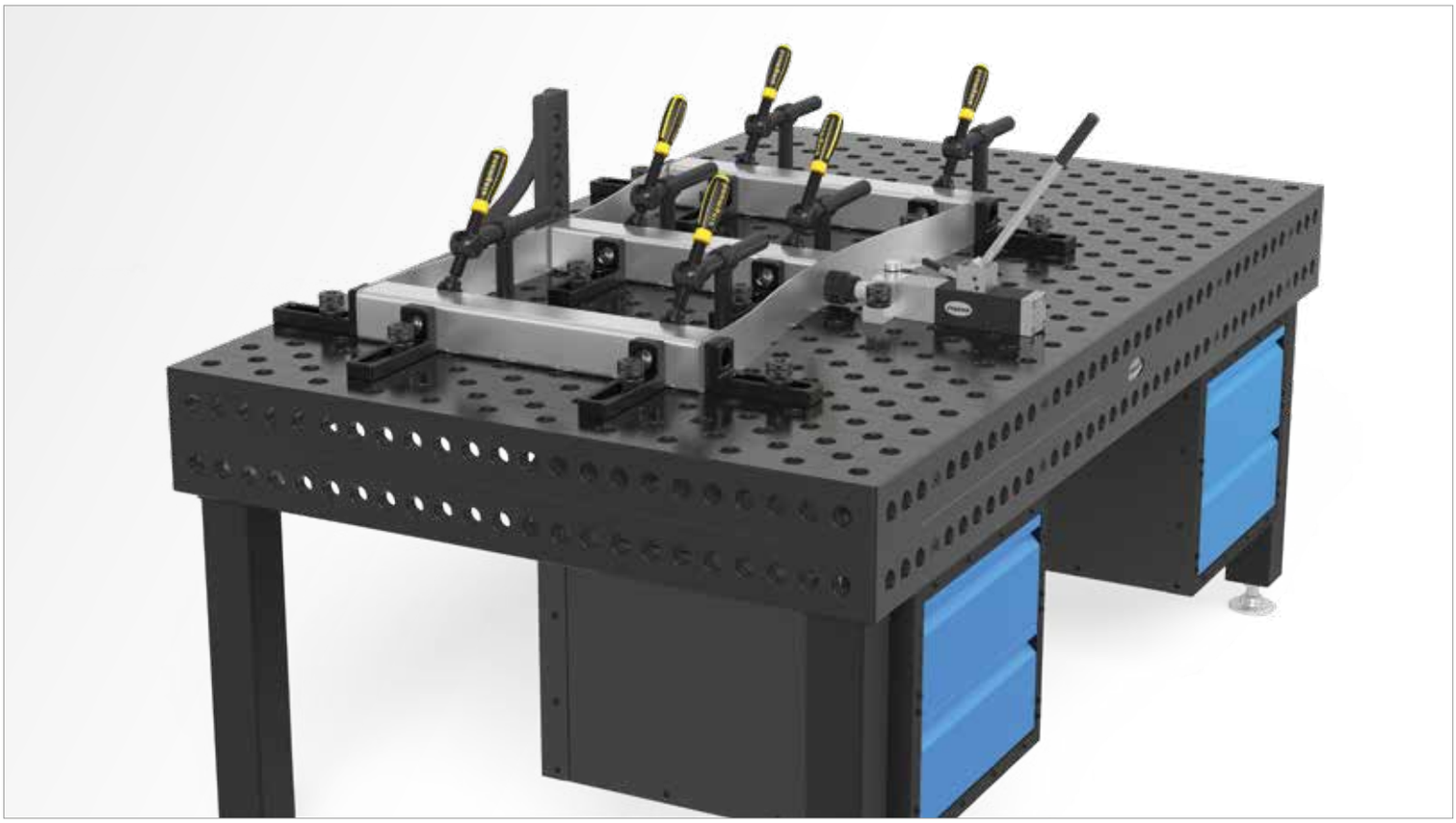

	Peso:	N° de artigo
Prensa da mesa System 28 - para fixação e endireitamento.	5,70 kg	2-28004643 ●

● = Artigo de estoque; ○ = Artigo é fabricado mediante pedido; Mais explicações na página 84

Outros acessórios podem ser encontrados em www.siegmund.com





Página 358
Trilho de apoio e de fundação

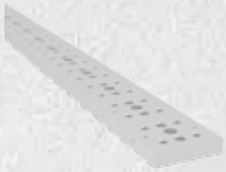

Página 360
Trilho de apoio e de fundação XL



Página 362
Trilho redondo 25

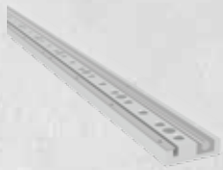

Página 364
Trilho de apoio e de fundação com trilho redondo integrado



Página 370
Quadro de conexão para bancada



Página 372
Quadro de conexão com cassete de rolo para bancada



Página 372
Quadro de conexão com coroa giratória para bancada



Página 378
Pé simples



Página 380
Pé com rodízio



Página 382
Pé com rolo de perfil



Página 398
Mesa 750



Página 398
Mesa 8.7



Página 400
Placa 750



Página 400
Placa 8.7



Página 402
Tampa de cobertura para furo de montagem



Página 402
Tampa de plástico para trilho de apoio e de fundação / pacote com 10



Página 402
Pé para sistema de plataforma



Página 402
Pé básico altura especial mín. 150 mm

Posicionar livremente de forma rápida e precisa no ambiente...

… para atender a este exigência, a Siegmund lhe oferece a solução ideal – o novo sistema de trilhos com trilho redondo integrado.

Graças à montagem extremamente precisa do nosso sistema de trilhos, abre-se um espaço de trabalho estruturado com máxima precisão e tolerância mínima. Assim, num comprimento de 25 metros resulta um desvio de cerca de 2 mm (em montagem com os respectivos meios de medição). Isto permite a fabricação de peças de grande área com uma grande precisão dimensional.

Da combinação de mesas, quadros de conexão e acessórios resultam inúmeras possibilidades de fixação em qualquer dimensão.
Através de quadros de conexão e pés rolantes as mesas e acessórios podem ser deslocados com extrema facilidade sobre o trilho e de bloqueá-los numa grade de 100 mm. Graças à versatilidade do sistema de trilhos você pode posicionar, alinhar e fixar com muita rapidez os seus projetos em qualquer tamanho. O sistema de trilhos Siegmund é sinônimo de qualidade, precisão e economia de tempo.

SISTEMA MODULAR

Com o sistema modular Siegmund você pode combinar e expandir livremente os seus acessórios.

MÁXIMA PRECISÃO

A precisão dos componentes combinada com a montagem precisa do sistema de trilhos lhe permite uma produção com precisão excelente mediante o uso de meios de medição adequados.





CONFIGURAR DE FORMA PERSONALIZADA

**Não importa qual projeto você deseja realizar,
nós lhe fornecemos a base.**

POSICIONAR DE FORMA VARIÁVEL

Amplie a sua área de trabalho em qualquer dimensão!

... da forma tão flexível e móvel quanto for a sua necessidade!

Visão geral das variantes de trilho

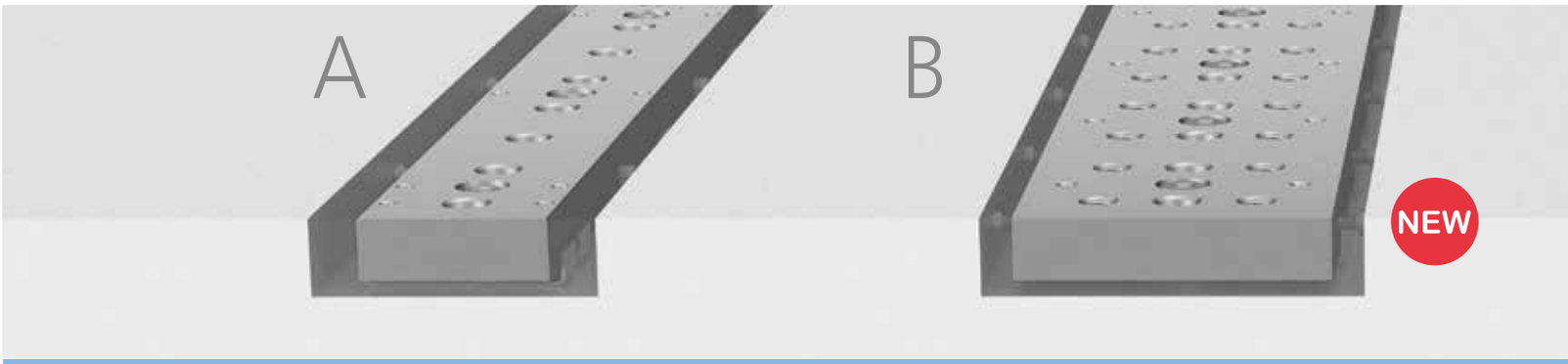

	TRILHO DE APOIO E DE FUNDAÇÃO	TRILHO DE APOIO E DE FUNDAÇÃO XL AÇO-FERRAMENTA COM TÊMPERA HOMOGÊNEA
MODO DE MONTAGEM	Possível abaixo e acima do piso (A foto mostra abaixo do piso)	Possível abaixo e acima do piso (A foto mostra abaixo do piso)
VANTAGENS	• área de trabalho estruturada com muitas possibilidades de fixação • posicionamento preciso dos elementos de fixação	• área de trabalho estruturada com muitas possibilidades de fixação • posicionamento preciso dos elementos de fixação
	• fácil deslizamento dos elementos de fixação no trilho através do pé para o esquadro em U com rodízio (K) apenas para acima do solo • sem uso de dispositivo de elevação e guindaste apenas para acima do solo	• furos roscados adicionais para maiores possibilidades de fixação. • maiores superfícies de apoio
	• também disponível em material endurecido, por um valor adicional	• material endurecido - Professional Extreme 8.7 (maior durabilidade)
		• muito maior resistência ao impacto e ao choque (adequado para cargas elevadas)
ELEMENTOS DE FIXAÇÃO	• Mesa de solda em quadro de conexão simples (E) • Esquadro em U no pé para esquadro em U simples (I) • Esquadro em U no pé para esquadro em U simples (I) e com rolo (K) apenas para acima do solo • Esquadro em U • Esquadro fundido • Torre de apoio multifixação	• Mesa de solda em quadro de conexão simples (E) • Esquadro em U no pé para esquadro em U simples (I) • Esquadro em U • Esquadro fundido • Torre de apoio multifixação
GRADE DE POSICIONAMENTO PARA FIXAÇÃO	100 mm na grade do trilho	100 mm na grade do trilho
COMPRIMENTOS DE TRILHO / VERSÕES	ver a página 359	ver a página 361
CARACTERÍSTICAS	• Os elementos de fixação estão ancorados com o trilho (deslocável somente com o uso de dispositivo de elevação e guindaste) • Elementos de fixação sobre rolos são facilmente deslocados no trilho • sem uso de dispositivo de elevação e guindaste	• Os elementos de fixação estão ancorados com o trilho (deslocável somente com o uso de dispositivo de elevação e guindaste)

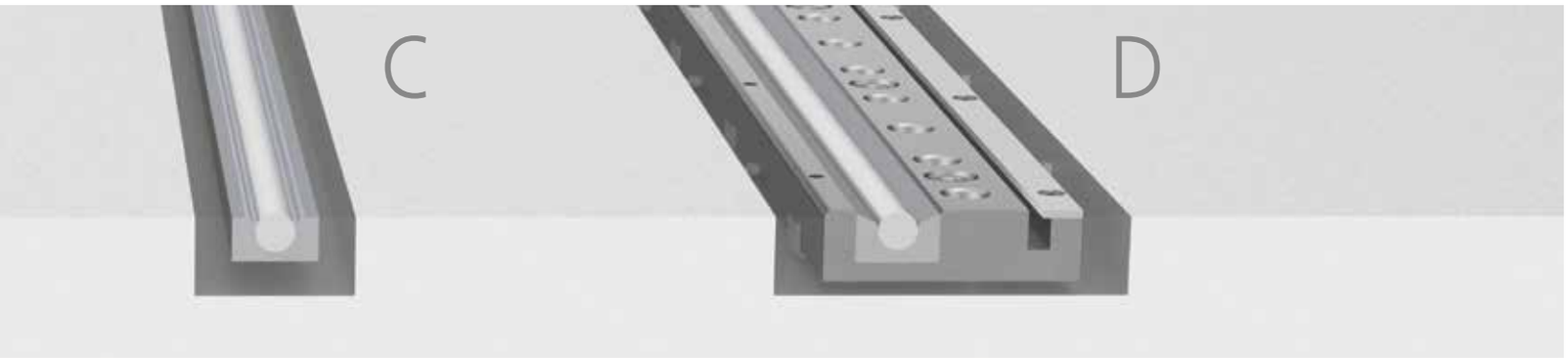

C	D
TRILHO REDONDO (recomendado em combinação com o trilho de apoio e de fundação abaixo e acima do piso)	**TRILHO DE APOIO E DE FUNDAÇÃO COM TRILHO REDONDO INTEGRADO**
Possível abaixo e acima do piso (A foto mostra abaixo do piso)	Possível abaixo e acima do piso (A foto mostra abaixo do piso)
• posicionamento preciso dos elementos de fixação em combinação com os trilhos A, B ou D	• área de trabalho estruturada com muitas possibilidades de fixação • posicionamento preciso dos elementos de fixação
• fácil deslizamento dos elementos de fixação no trilho através da estrutura de conexão com rodízio (G) ou pé para o esquadro em U com rodízio inserido (L) • sem uso de dispositivo de elevação e guindaste	• fácil deslizamento dos elementos de fixação no trilho através da estrutura de ligação com aro rotativo (H) ou pé para o esquadro em U com o rolo inserido (L) • sem uso de dispositivo de elevação e guindaste
• Trilho redondo temperado / polido • trilho robusto, portanto, longa vida útil	• Trilho redondo temperado / polido • trilho robusto, portanto, longa vida útil
• Centragem da carga no trilho redondo • baixa resistência de rolagem, consequentemente, rolagtem silenciosa	• Centragem da carga no trilho redondo • baixa resistência de rolagem, consequentemente, rolagtem silenciosa
	• Peças avulsas do trilho substituíveis (longa vida útil)
• Mesa de solda em quadro de conexão com cassete de rolo (G) • Esquadro em U no pé para esquadro em U com rolo de perfil (L)	• Mesa de solda em quadro de conexão simples (E) • Mesa de solda em quadro de conexão com coroa rotativa (H) • Esquadro em U no pé para esquadro em U com rolo de perfil (L) (recomendado somente em combinação com proteção contra tombamento) • Esquadro em U • Esquadro fundido • Torre de apoio multifixação
100 mm na grade do trilho (somente em combinação com o trilho de apoio e de fundação abaixo e acima do piso)	100 mm na grade do trilho
ver a página 363	ver a página 365
• fácil deslocamento • rolagem silenciosa dos rolos	• fácil deslocamento • rolagem silenciosa dos rolos

Comparação de trilhos de apoio e de fundação



A

TRILHO DE APOIO E DE FUNDAÇÃO
ABAIXO DO PISO

Você encontra o vídeo do produto também sob:

www.siegmund.com/V280883

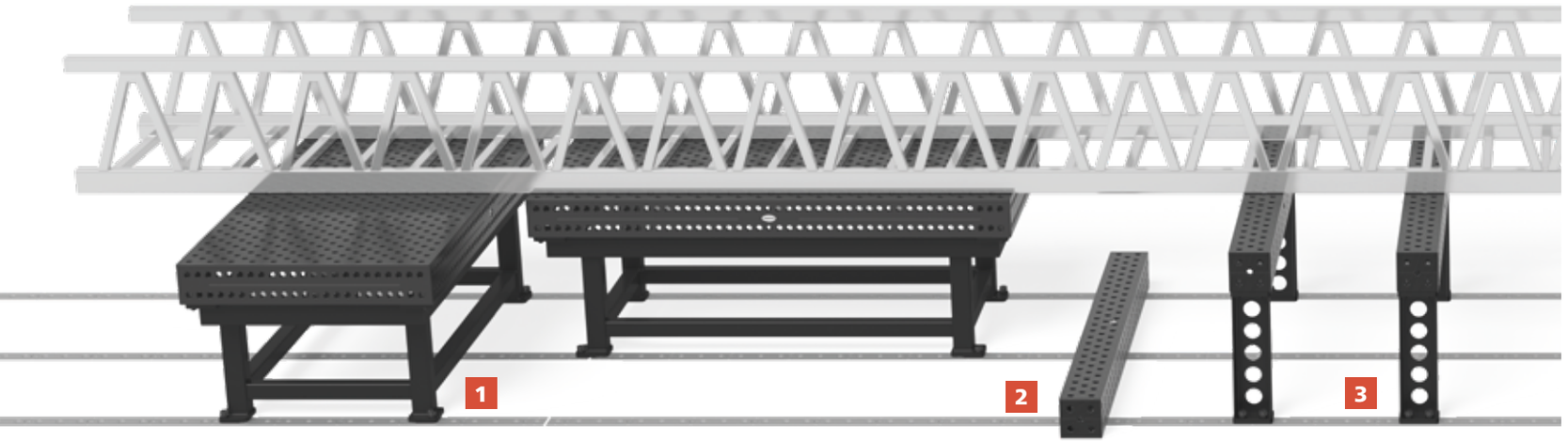

1

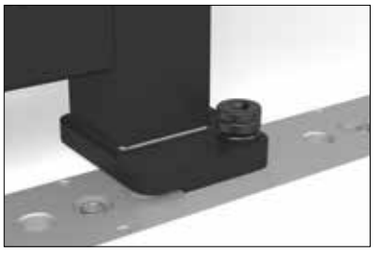

FIXAÇÃO DOS QUADROS DE CONEXÃO

O "quadro de conexão simplos (E)" é fixado por meio de pinos, p.ex. 280510 diretamente no trilho.

2



FIXAÇÃO DOS ELEMENTOS DE FIXAÇÃO

Com pinos escareados, p.ex. 280528 é possível fixar esquadros em U diretamente ou em combinação com o "pé para esquadro em U simples (I)" no trilho.

Todos os demais elementos de fixação também são montados com pinos, p.ex. 280510 diretamente no trilho.

3



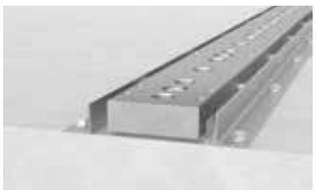

A

TRILHO DE APOIO E DE FUNDAÇÃO
ACIMA DO PISO

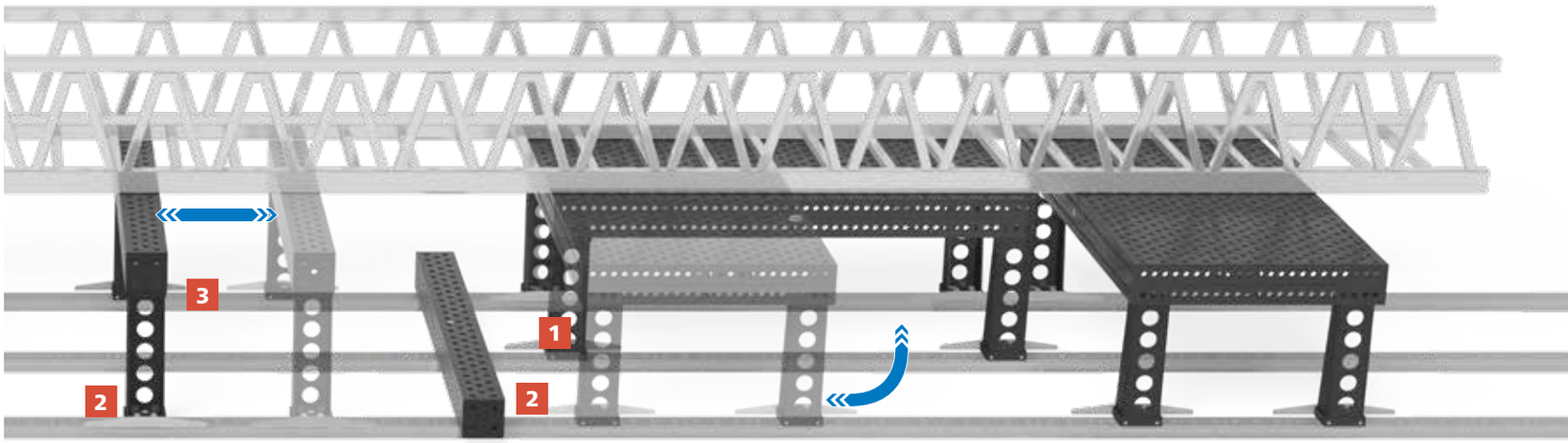

1



2



3

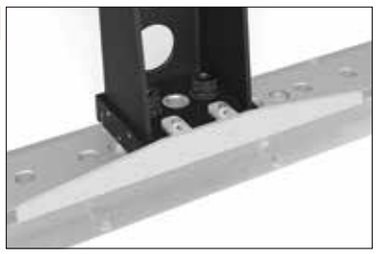

FIXAÇÃO DOS ELEMENTOS DE FIXAÇÃO

Com um pino comprido, p.ex., 280512, esquadros em U podem ser fixados diretamente ou em combinação com o "pé para esquadro em U simples (I)" ou com o "pé para esquadro em U com rolo (K)" no trilho.

Todos os demais elementos de fixação também são montados com pinos, p.ex. 280510 diretamente no trilho.

PROTEÇÃO CONTRA TOMBAMENTO PARA PÉ PARA ESQUADRO EM U (EXEMPLO)

A proteção contra tombamento impede que o esquadro em U tombe no "pé para esquadro em U com rolo (K)".

É possível uma adaptação específica de cliente para a proteção contra tombamento.

Comparação de trilhos de apoio e de fundação XL

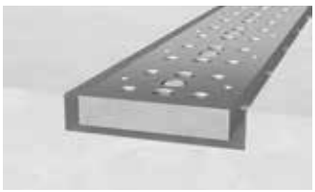

B

TRILHO DE APOIO E DE FUNDAÇÃO XL

ABAIXO DO PISO

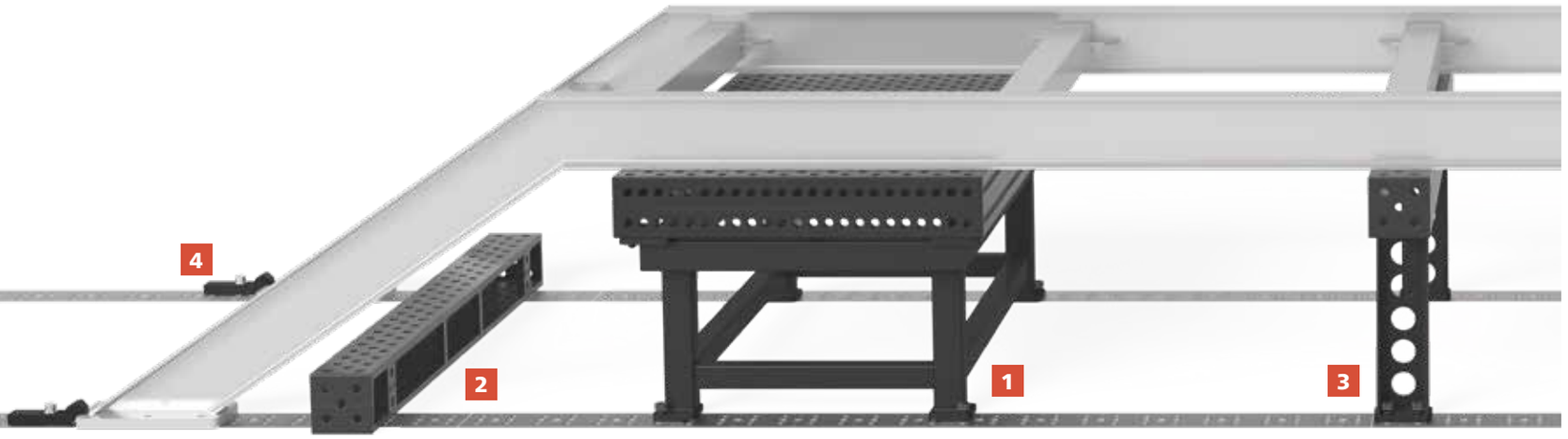

1

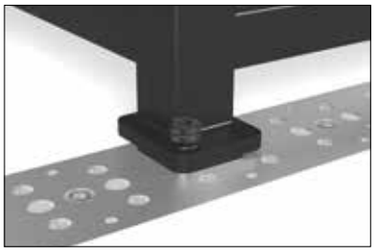

FIXAÇÃO DOS QUADROS DE CONEXÃO

O "quadro de conexão simplos (E)" é fixado por meio de pinos, p.ex. 280510 diretamente no trilho.

2



3

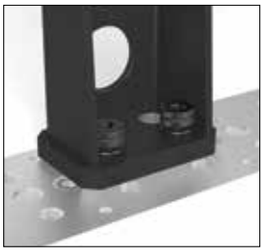

4



FIXAÇÃO DOS ELEMENTOS DE FIXAÇÃO

Com pinos escareados, p.ex. 280528 é possível fixar esquadros em U diretamente ou em combinação com o "pé para esquadro em U simples (I)" no trilho.

Todos os demais elementos de fixação também são montados com pinos, p.ex. 280510 diretamente no trilho.

Uma grade especial com furos roscados permite o trabalho com as suas próprias ferramentas e dispositivos.

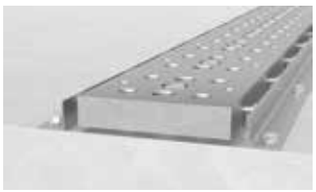

B

TRILHO DE APOIO E DE FUNDAÇÃO XL
ACIMA DO PISO



1

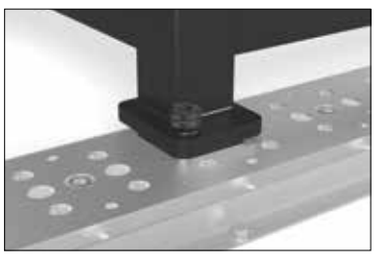

2



3

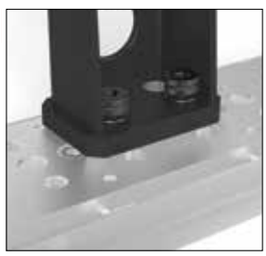

4



FIXAÇÃO DOS QUADROS DE CONEXÃO

O "quadro de conexão simplos (E)" é fixado por meio de pinos, p.ex. 280510 diretamente no trilho.

FIXAÇÃO DOS ELEMENTOS DE FIXAÇÃO

Com pinos escareados, p.ex. 280528 é possível fixar esquadros em U diretamente ou em combinação com o "pé para esquadro em U simples (I)" no trilho.

Todos os demais elementos de fixação também são montados com pinos, p.ex. 280510 diretamente no trilho.

Uma grade especial com furos roscados permite o trabalho com as suas próprias ferramentas e dispositivos.

Comparação de trilhos redondos

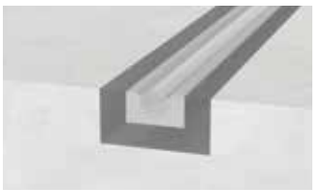

C

TRILHO DE APOIO E DE FUNDAÇÃO
COM TRILHO REDONDO

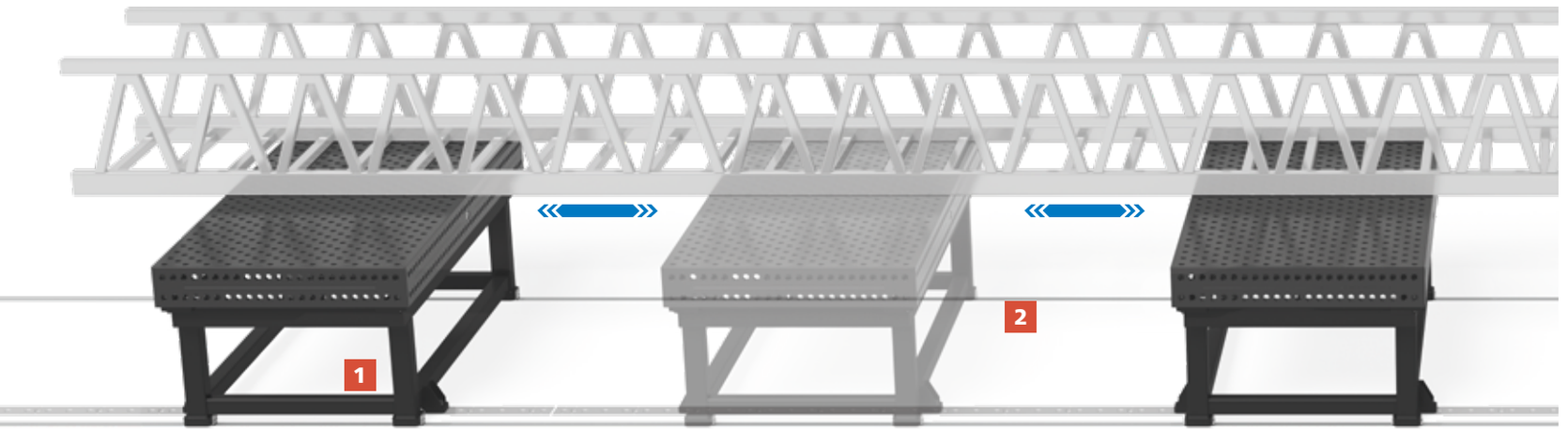

1

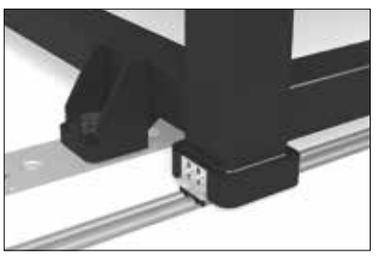

FIXAÇÃO DOS QUADROS DE CONEXÃO

Uma alavanca de fixação posiciona o "quadro de conexão com cassete de rolo (G)" na grade e fixa a sua posição.

2

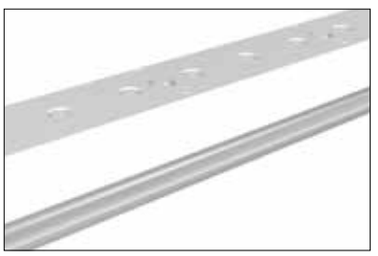

NOSSA RECOMENDAÇÃO

Para possibilitar o trabalho na grade recomendamos a montagem do "trilho redondo (C)" em combinação com o "trilho de apoio e de fundação abaixo ou acima do piso (A)".

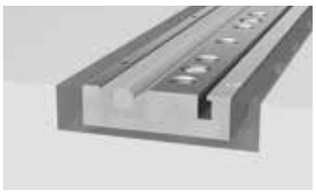

D

TRILHO DE APOIO E DE FUNDAÇÃO
COM TRILHO REDONDO INTEGRADO

Você encontra o vídeo do produto também sob:

www.siegmund.com/V280232.1

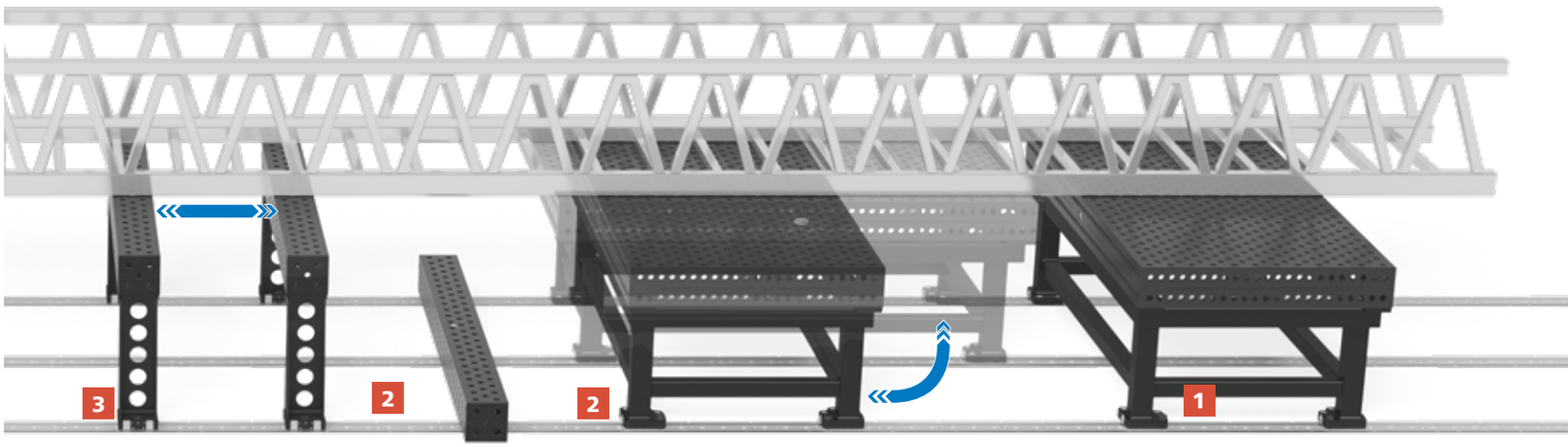

1





FIXAÇÃO DOS QUADROS DE CONEXÃO

Uma alavanca de fixação posiciona o "quadro de conexão com coroa giratória (H)" na grade e fixa a sua posição.

GIRO DOS QUADROS DE CONEXÃO

Através do giro da coroa giratória em 90° o quadro de conexão pode ser posicionado e deslocado longitudinalmente como também transversalmente nos trilhos.

2

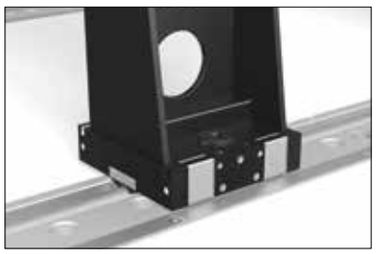

FIXAÇÃO DOS ELEMENTOS DE FIXAÇÃO

Com pinos, p.ex., 280510, esquadros em U podem ser fixados diretamente ou em combinação com o "pé para esquadro em U simples (I)" ou com o "pé para esquadro em U com rolo de perfil (L)" no trilho.

Todos os demais elementos de fixação também são montados com pinos, p.ex. 280510 diretamente no trilho.

3

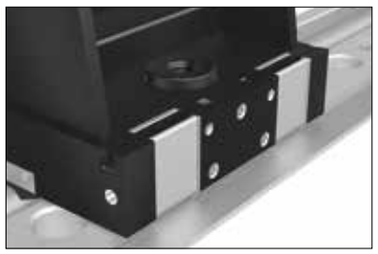

PROTEÇÃO CONTRA TOMBAMENTO PARA PÉ PARA ESQUADRO EM U

A proteção contra tombamento impede que o esquadro em U tombe no "pé para esquadro em U com rolo de perfil (L)".

Através do desengate da proteção contra tombamento, o pé pode ser deslocado/removido sem problemas a qualquer hora.

A base é uma montagem altamente precisa!

Recomendamos uma montagem pelo pessoal técnico qualificado da Bernd Siegmund GmbH mediante o uso da tecnologia de medição 3D de última geração:

Passo de montagem:		Execução dentro da Alemanha		Informações:
		Por parte do cliente	Bernd Siegmund GmbH	
1.	**Registro de planicidade** do piso incl. protocolo de planicidade	●	●	**Duração:** cerca de 1/2 dia + viagem de ida e retorno **Custos:** cerca de 1.000 - 1.500 €
2.	**Teste** da planicidade	○	●	
3.	**Abaixo do piso:** Recorte da bitola no concreto	● ideal por construtora local	● após conversa com a construtora local	
	Acima do piso: Fresar / planificar o piso caso não haja uma planicidade adequada	● ideal por construtora local	● após conversa com a construtora local	
4.	**Montagem** do sistema de trilhos com tecnologia de medição 3D e técnicos de medição qualificados	○	●	**Custos:** ceca de 200-250 € por m
5.	**Aceitação do cliente** após a emissão do protocolo de medição através de medição conjunta, uma vez que após o enchimento com massa de concreto não há mais possibilidade de correção	●	●	
6.	**Abaixo do piso:** Colocação da massa de concreto nos trilhos	●	●	

● = Execução possível
○ = Execução não possível

Informações importantes

A montagem do sistema de trilhos sempre é acordada com o cliente e adaptada individualmente às suas necessidades. Aqui alguns pontos de referência importantes:



Estimativa de tempo
- o tempo para a montagem é de cerca 1,5 horas por metro

Serviço de montagem Siegmund
- mediante consulta lhe oferecemos o serviço de montagem a nível mundial

Tempo médio de montagem
- na média são montados cerca de 40-50 metros por semana mediante o uso de tecnologia de medição 3D de última geração

Comprimento de montagem ideal
- o comprimento de montagem ideal do trilho de apoio e de fundação é de 3-4 m

Largura de bitola padrão
- a largura de bitola padrão é 1 m em caso de mais de duas bitolas
- Possibilidade de soluções especiais

Soluções especiais
- todos os tamanhos indicados dos trilhos e acessórios são padrão
- Soluções especiais mediante consulta



A nossa equipe qualificada terá o maior prazer em lhe auxiliar - também em sua localidade.

Juntos criamos a solução perfeita para você para uma produção sobre trilhos de apoio e de fundação.

E é claro que serão cumpridas as especificações da sua segurança de operação / proteção do trabalho.

Novas Dimensões

Tão flexível e móvel conforme as suas necessidades

Para que esteja sempre um passo à frente da sua concorrência em termos de flexibilidade e precisão e para dar resposta à crescente procura, oferecemos várias opções para expandir a sua área de trabalho de forma personalizada e flexível e adaptar-se às suas necessidades específicas.

Devido à variedade dos sistemas de trilho, os produtos de grandes dimensões podem ser posicionados, alinhados e fixos com grande rapidez. A combinação das mesas, os elementos de conexão e os acessórios (por exemplo, esquadros em U) oferecem inúmeras soluções. Através dos elementos de conexão com rolos integrados e o trilhos de montagem, as mesas e os acessórios podem ser movidos facilmente e podem ser fixos numa grade de 100 mm.

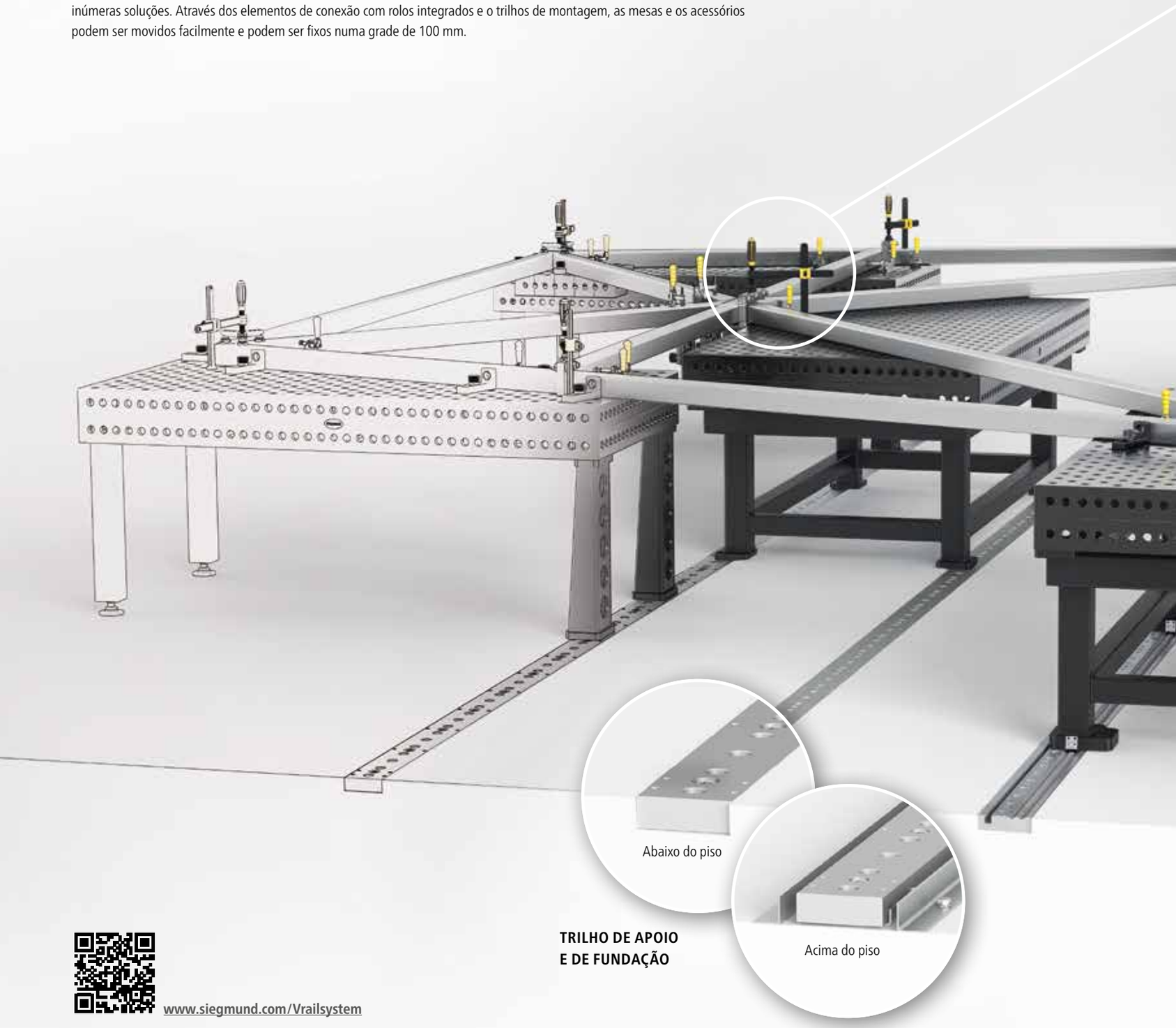

TRILHO DE APOIO E DE FUNDAÇÃO

www.siegmund.com/Vrailsystem



Este conjunto de 4,5 x 7,0 m, composto por duas peças, pode ser soldado com grande precisão.
Depois de ser desmontado para transporte, pode voltar a ser unido com grande precisão no local de instalação. Outros processos mecânicos podem ser evitados.



TRILHO DE APOIO E DE FUNDAÇÃO COM TRILHO REDONDO INTEGRADO



Abaixo do piso



Acima do piso

DO INÍCIO AO FIM – PRESTAMOS TODO O SUPORTE



1. TESTE
Verificando as condições do terreno e assegurando o seu nivelamento.



2. PLANEJAMENTO.
Utilizando o mais recentes programas CAD, desenvolvemos o seu sistema de trilho ou de plataformas.



3. PREPARAÇÃO
Adaptação das instalações abaixo do nível do solo.

Um solo/superfície plana é necessário para todos os sistemas de trilho.



4. MONTAGEM
A instalação é feita, sob pedido, com o recurso a metrologia 3D e a técnicos qualificados. Ao usar um laser 3D, a criação de um protocolo de medição também é possível.



5. APROVAÇÃO
Aprovação por parte do cliente após verificação das medições.

6. REBOCAR
Para instalações embutidas no piso, os trilhos são posteriormente fixos com argamassa após aprovação do cliente.

Facilmente expansível

Maior superfície de trabalho, maior flexibilidade.

Se precisar fixar grandes peças em superfície plana e precisa, os sistemas de plataforma a base de placas ou mesas, são a solução preferida de nossos clientes.

O aumento de pedidos por parte dos seus clientes serão a prova de que estes sistemas de fixação são a solução ideal para soldar grandes peças de maneira rápida e precisa.

Estamos felizes por poder ajudar.

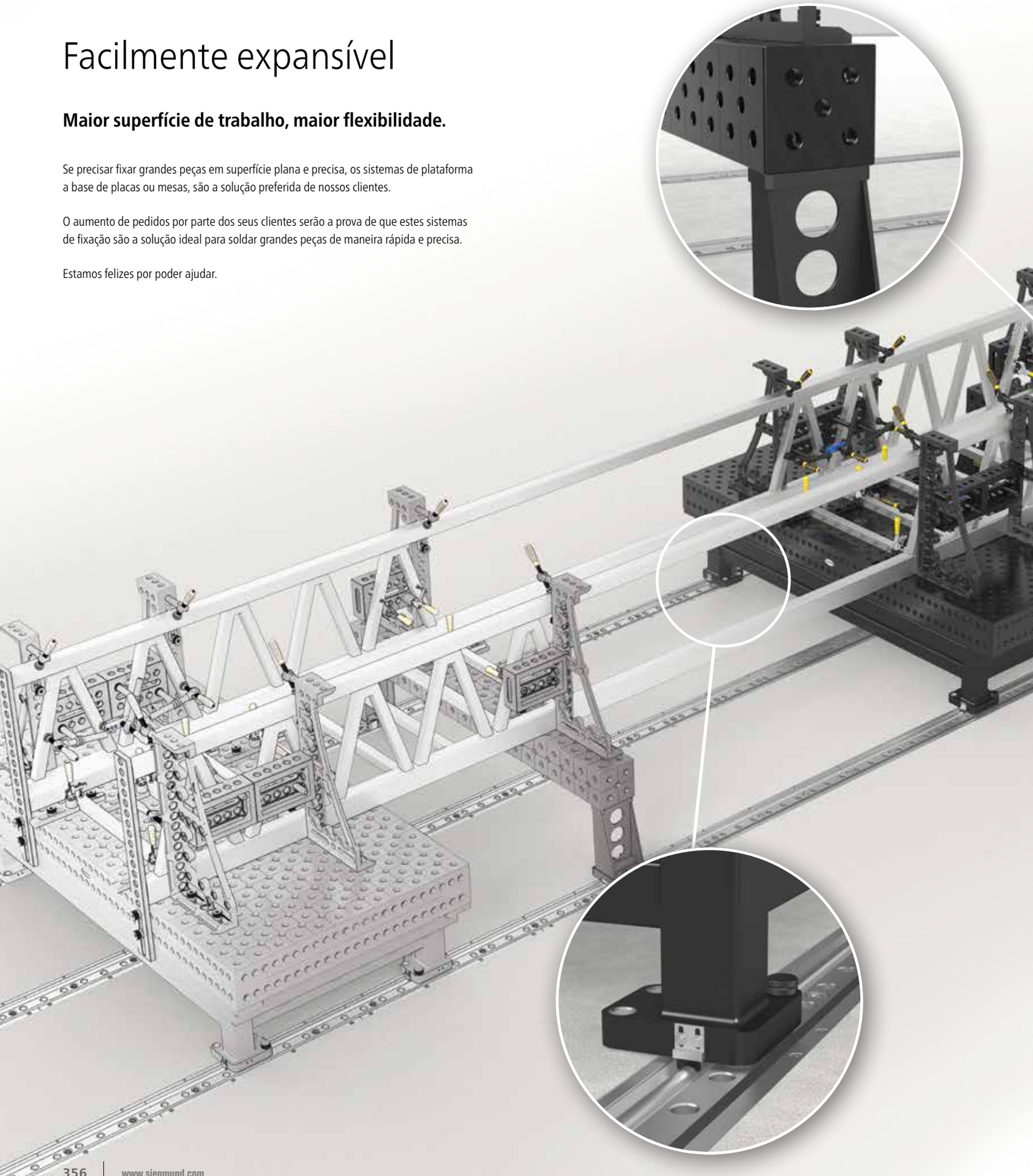

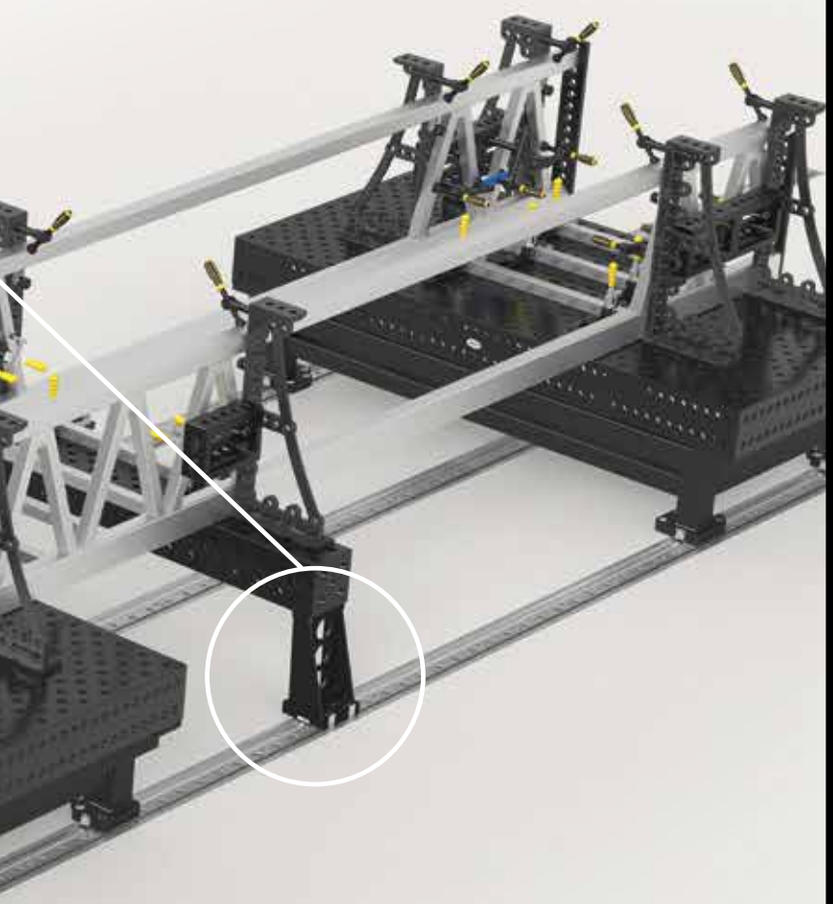

EXEMPLOS DE APLICAÇÕES REAIS









Trilho de apoio e de fundação Abaixo do piso / Acima do piso

A TRILHO DE APOIO E DE FUNDAÇÃO
ABAIXO DO PISO

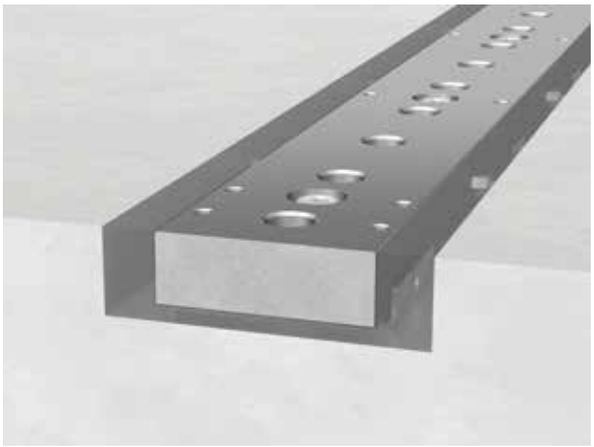

A TRILHO DE APOIO E DE FUNDAÇÃO
ACIMA DO PISO

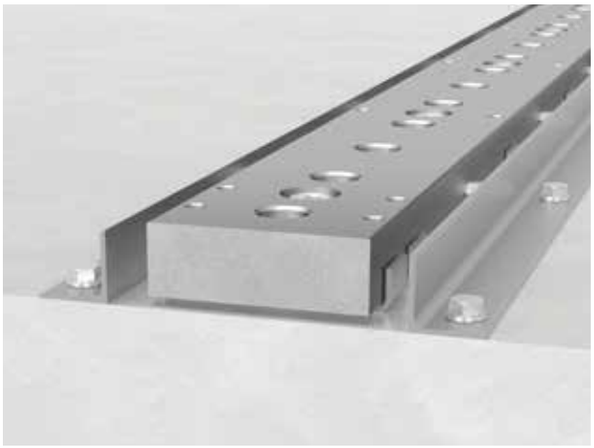

Descrição:

O trilho de apoio e de fundação é apropriado para a montagem de uma grade de grande área para a usinagem de componentes grandes.

Os trilhos de fundação são parafusados fixamente no piso ou, na medida do possível, embutidos no piso do pavilhão. Desta forma surge um ambiente de trabalho estruturado com muitas possibilidades de fixação e permite assim o trabalho seguro, preciso e eficiente.

As tampas plásticas são necessárias quando o trilho de fundação é fixado com concreto após a montagem. Somente assim é impedida a entrada de concreto nos furos de sistema. A cobertura de aço impede a penetração de sujeira e pode ser removida novamente de forma simples com o pino de fixação magnético (n° de artigo 280740).

No escopo de fornecimento estão incluídos um jogo de parafusos e placas suporte.

Tamanhos especiais mediante consulta.







A 280230 280231 280232 280233 280234

	Comprimento: (a)	Largura: (b)	Altura: (c)	Peso:	N° de artigo	
Trilho de apoio e de fundação 1000	1000 mm	120 mm	40 mm	38,00 kg	2-280230	○
Trilho de apoio e de fundação 2000	2000 mm	120 mm	40 mm	75,00 kg	2-280231	●
Trilho de apoio e de fundação 3000	3000 mm	120 mm	40 mm	113,00 kg	2-280232	●
Trilho de apoio e de fundação 4000	4000 mm	120 mm	40 mm	150,00 kg	2-280233	●
Trilho de apoio e de fundação 5000	5000 mm	120 mm	40 mm	187,00 kg	2-280234	○
Outros tamanhos mediante consulta						○

● = Artigo de estoque; ○ = Artigo é fabricado mediante pedido; Mais explicações na página 84

Pinos distanciadores, porcas longas com parafusos e buchas com parafusos não estão incluídas no escopo de fornecimento para o caso de montagem pelo cliente. No caso de montagem pelo fornecedor estes estão incluídos no preço de montagem. Dependendo do tipo de instalação, são necessários outros materiais (tais como: argamassa, perfis em L, parafusos e porcas adicionais). Poderemos fornece-los, sob pedido.





A 280235 280238.10 280239.10

	Comprimento: (a)	Largura: (b)	Altura: (c)	Ø: (o)	MS: (d)	Peso:	N° de artigo	
Placa suporte para trilho de apoio e de fundação - para trilho de apoio e de fundação - 4 unidades / 1 m de trilho	129 mm	35 mm	23 mm		3 mm	0,13 kg	2-280235.4	●
Tampa de cobertura / pacote com 10 - para trilho de apoio e de fundação - Proteção contra sujeira para furos - 10 unidades / 1 m de trilho			10 mm	28-31 mm		0,50 kg	2-280238.10	●
Tampa de plástico / pacote com 10 - para trilho de apoio e de fundação - Necessário para montagem abaixo do piso - 10 unidades / 1 m de trilho			17 mm	42 mm		0,08 kg	2-280239.10	●

MS=Espessura do material;

● = Artigo de estoque; ○ = Artigo é fabricado mediante pedido; Mais explicações na página 84

Pinos distanciadores, porcas longas com parafusos e buchas com parafusos não estão incluídas no escopo de fornecimento para o caso de montagem pelo cliente. No caso de montagem pelo fornecedor estes estão incluídos no preço de montagem. Dependendo do tipo de instalação, são necessários outros materiais (tais como: argamassa, perfis em L, parafusos e porcas adicionais). Poderemos fornece-los, sob pedido.



Trilho de apoio e de fundação XL Abaixo do piso / Acima do piso

B

TRILHO DE APOIO E DE FUNDAÇÃO XL
ABAIXO DO PISO

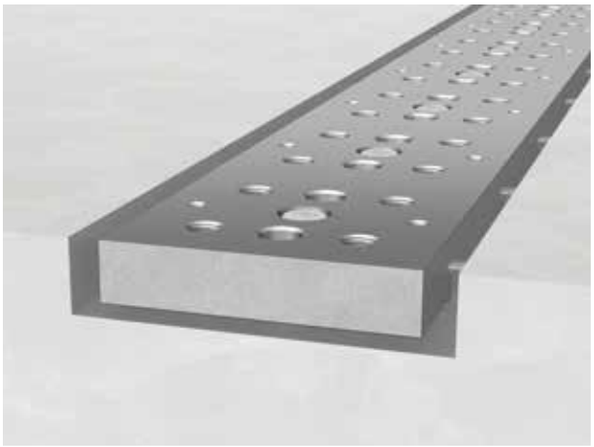

B

TRILHO DE APOIO E DE FUNDAÇÃO XL
ACIMA DO PISO

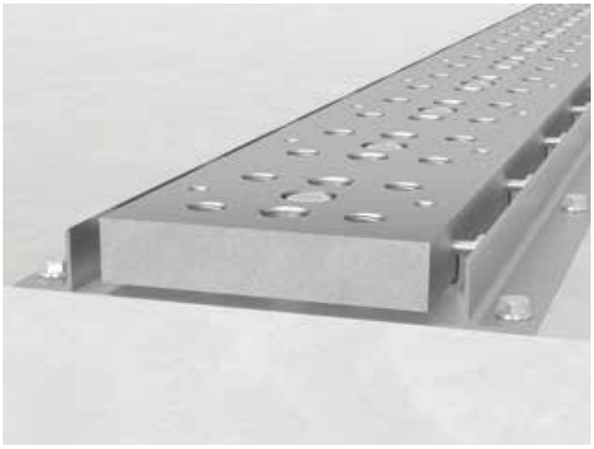

Descrição:

O trilho de apoio e de fundação é apropriado para a montagem de uma grade de grande área para a usinagem de componentes grandes.

Os trilhos de fundação são parafusados fixamente no piso ou, na medida do possível, embutidos no piso do pavilhão. Desta forma surge um ambiente de trabalho estruturado com muitas possibilidades de fixação e permite assim o trabalho seguro, preciso e eficiente.

As tampas plásticas são necessárias quando o trilho de fundação é fixado com concreto após a montagem. Somente assim é impedida a entrada de concreto nos furos de sistema. A cobertura de aço impede a penetração de sujeira e pode ser removida novamente de forma simples com o pino de fixação magnético (n° de artigo 280740).

No escopo de fornecimento estão incluídos um jogo de parafusos e placas suporte.

Tamanhos especiais mediante consulta.

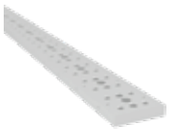
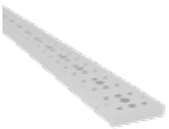
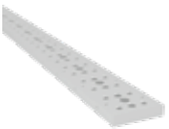

B

280231.2 280232.2 280233.2

	Comprimento: (a)	N° de artigo	
Trilho de apoio e de fundação XL 2000 - aço-ferramenta com têmpera homogênea	2000 mm	2-280231.2	○
Trilho de apoio e de fundação XL 3000 - aço-ferramenta com têmpera homogênea	3000 mm	2-280232.2	○
Trilho de apoio e de fundação XL 4000 - aço-ferramenta com têmpera homogênea	4000 mm	2-280233.2	○
Outros tamanhos mediante consulta			○

● = Artigo de estoque; ○ = Artigo é fabricado mediante pedido; Mais explicações na página 84

Pinos distanciadores, porcas longas com parafusos e buchas com parafusos não estão incluídas no escopo de fornecimento para o caso de montagem pelo cliente. No caso de montagem pelo fornecedor estes estão incluídos no preço de montagem. Dependendo do tipo de instalação, são necessários outros materiais (tais como: argamassa, perfis em L, parafusos e porcas adicionais). Poderemos fornece-los, sob pedido.






B

280235.3.5 280238.10 280239.10 280238.3.20

	Altura: (c)	Ø: (o)	MS: (d)	Peso:	N° de artigo	
Placa suporte para trilho de apoio e de fundação XL - para trilho de apoio e de fundação XL - 5 unidades / 1 m de trilho			3 mm		2-280235.3.5	○
Tampa de cobertura / pacote com 10 - para trilho de apoio e de fundação - Proteção contra sujeira para furos - 10 unidades / 1 m de trilho	10 mm	28-31 mm		0,50 kg	2-280238.10	●
Tampa de plástico / pacote com 10 - para trilho de apoio e de fundação - Necessário para montagem abaixo do piso - 10 unidades / 1 m de trilho	17 mm	42 mm		0,08 kg	2-280239.10	●
Tampa de cobertura para M24 / pacote com 20 - para trilho de apoio e de fundação XL - Proteção contra sujeira para furos - 20 unidades / 1 m de trilho	10 mm	25 mm		0,03 kg	2-280238.3.20	○

MS=Espessura do material;

● = Artigo de estoque; ○ = Artigo é fabricado mediante pedido; Mais explicações na página 84

Pinos distanciadores, porcas longas com parafusos e buchas com parafusos não estão incluídas no escopo de fornecimento para o caso de montagem pelo cliente. No caso de montagem pelo fornecedor estes estão incluídos no preço de montagem. Dependendo do tipo de instalação, são necessários outros materiais (tais como: argamassa, perfis em L, parafusos e porcas adicionais). Poderemos fornece-los, sob pedido.



Trilho redondo

C TRILHO REDONDO

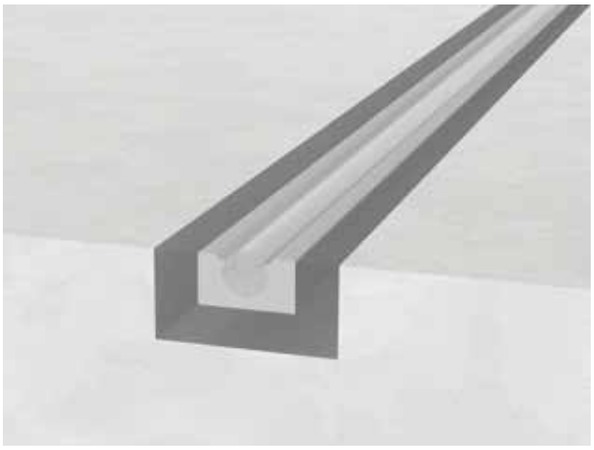

Descrição:

O trilho redondo é apropriado para a usinagem de objetos grandes.

Nos trilhos redondos de instalação fixa é possível posicionar os quadros de conexão com rodízios de precisão de forma rápida e contínua. Desta forma surge um ambiente de trabalho estruturado com muitas possibilidades de fixação e permite assim o trabalho seguro, preciso e eficiente.

Os trilhos redondos são embutidos no piso de concreto.

Tamanhos especiais mediante consulta.

Para posicionar e fixar na grade de 100 mm recomendamos o trilho redondo em ligação com o trilho de apoio e de fundação acima e abaixo do piso.



	Peso:	N° de artigo	
Trilho redondo 25 - Preço por m	6,00 kg	2-280240	○
Rodízio para trilho redondo 25	1,14 kg	2-280245	○
Dispositivo de montagem por dispêndio			○

● = Artigo de estoque; ○ = Artigo é fabricado mediante pedido; Mais explicações na página 84

Trilho de apoio e de fundação com trilho redondo integrado

D TRILHO DE APOIO E DE FUNDAÇÃO COM TRILHO REDONDO INTEGRADO
ABAIXO DO PISO

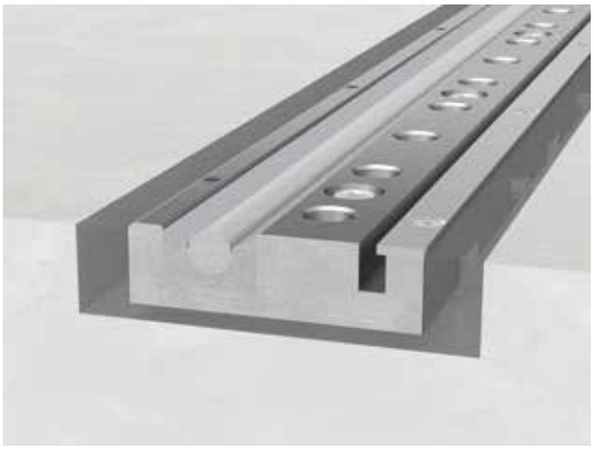

D TRILHO DE APOIO E DE FUNDAÇÃO COM TRILHO REDONDO INTEGRADO
ACIMA DO PISO

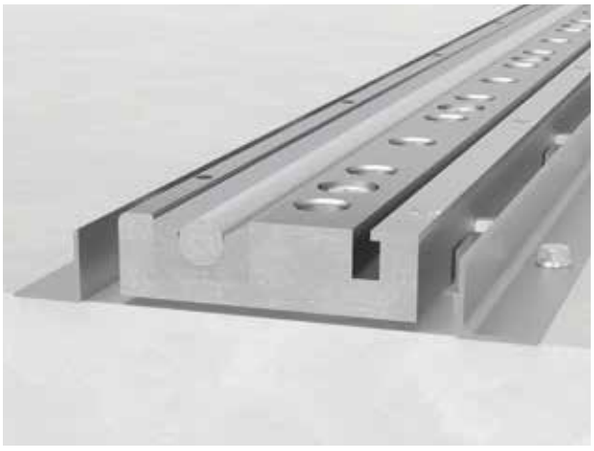

Descrição:

O apoio e o trilho de fundação com trilho redondo integrado é especialmente apropriado para a montagem de uma grade de grande superfície para a usinagem de componentes grandes.

No trilho redondo e temperado é possível posicionar de forma rápida e contínua o quadro de conexão com coroa giratória. O posicionamento do quadro é possível com um pino posicionador em uma grade de 100 mm.

Tampas de plástico são necessárias se o trilho de fundação for fixado com concreto após a montagem. Somente assim é impedida a entrada de concreto nos furos de sistema. A cobertura de aço impede que entre sujeira e pode ser facilmente removida novamente com o pino de fixação magnético (n° de artigo 280740).

No escopo de fornecimento estão incluídos um jogo de parafusos e placas de calço.

Podemos fornecer tamanhos especiais mediante consulta.

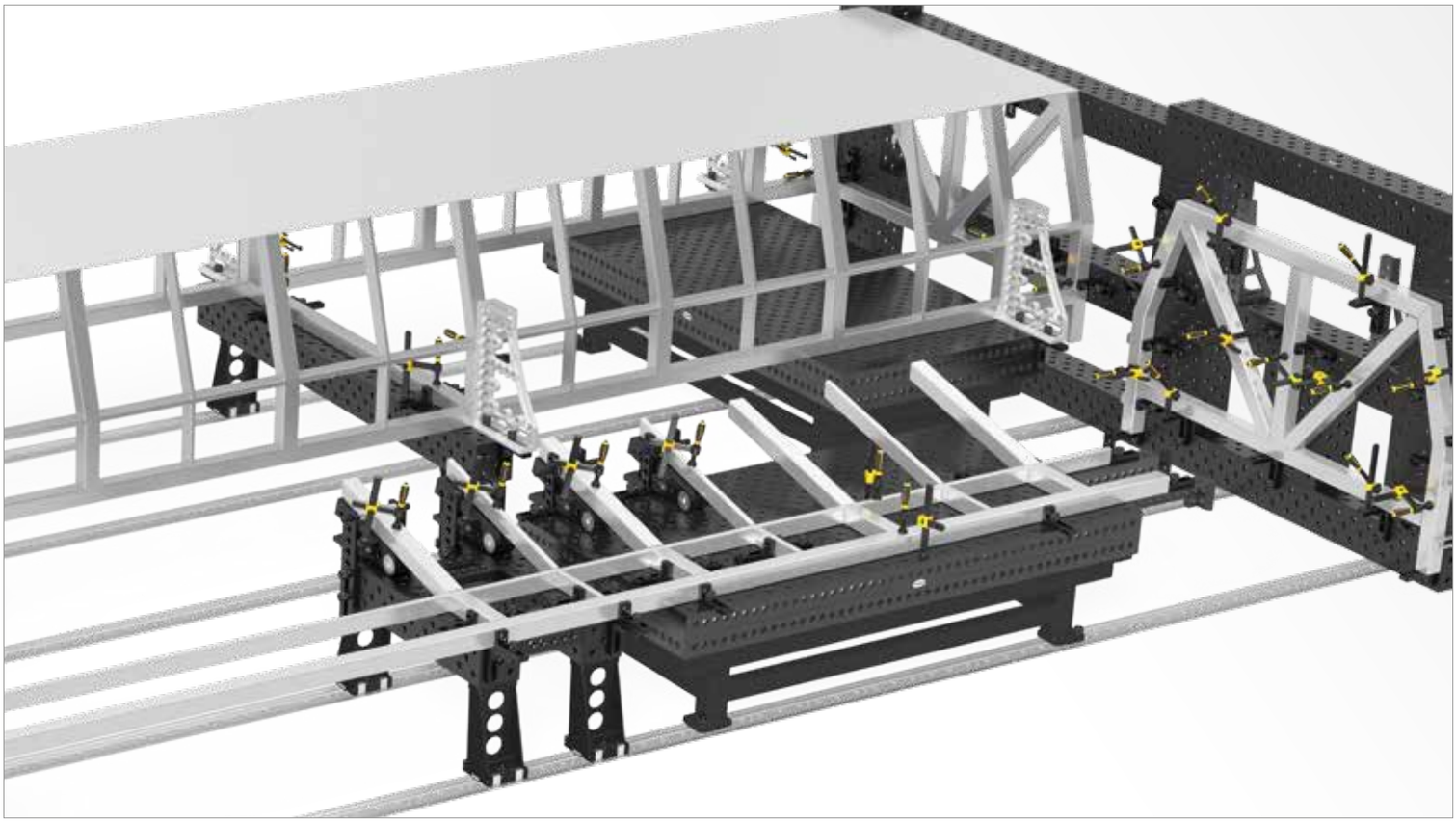

	Comprimento: (a)	Largura: (b)	Altura: (c)	Peso:	N° de artigo	
Trilho de apoio e de fundação 3000 - com trilho redondo integrado	3000 mm	160 mm	40 mm	120,00 kg	2-280232.1.T1	○
Trilho de apoio e de fundação 4000 - com trilho redondo integrado	4000 mm	160 mm	40 mm	160,00 kg	2-280233.1.T1	○
Fim de curso para fim de trilho - mediante consulta						○

● = Artigo de estoque; ○ = Artigo é fabricado mediante pedido; Mais explicações na página 84

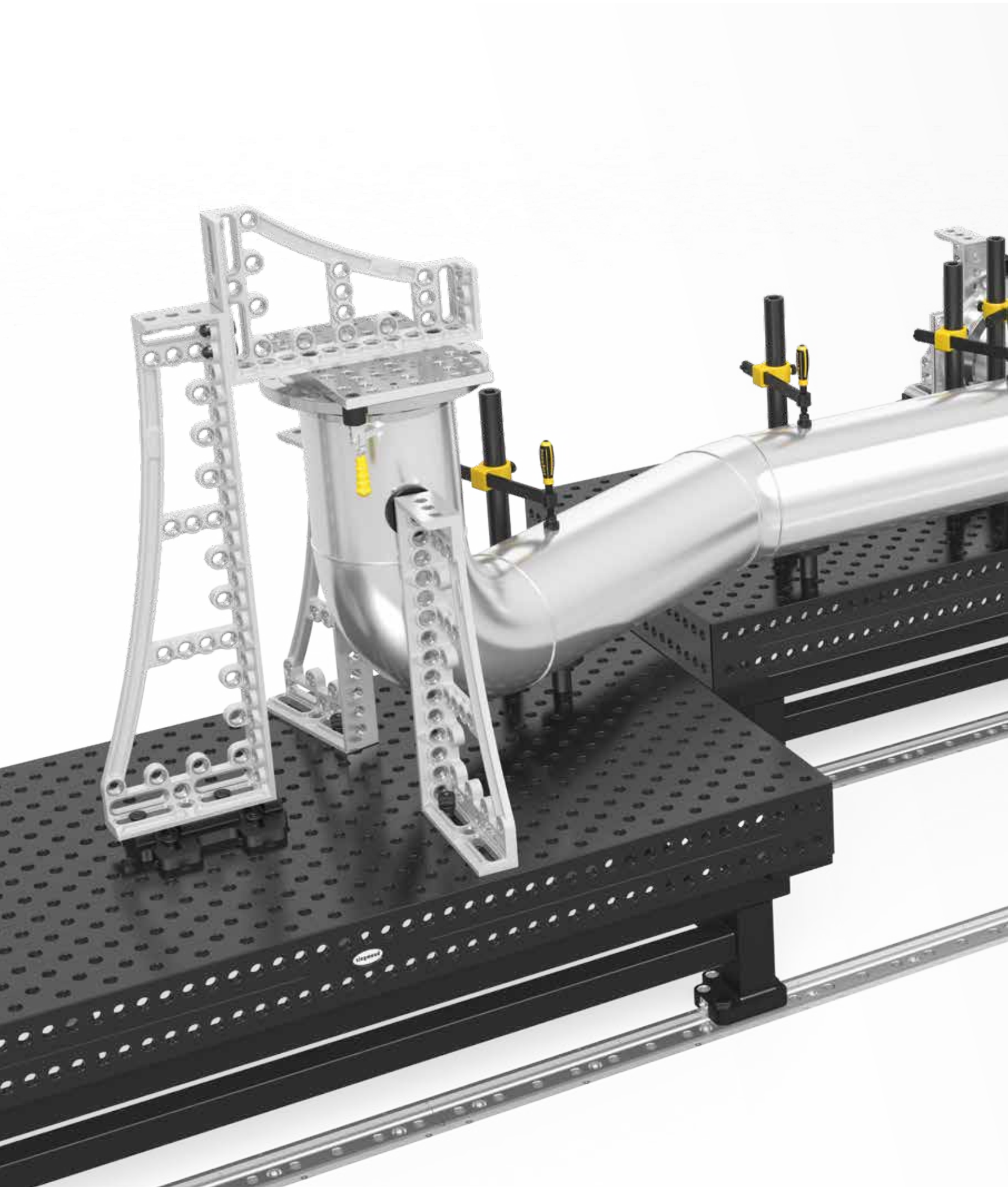

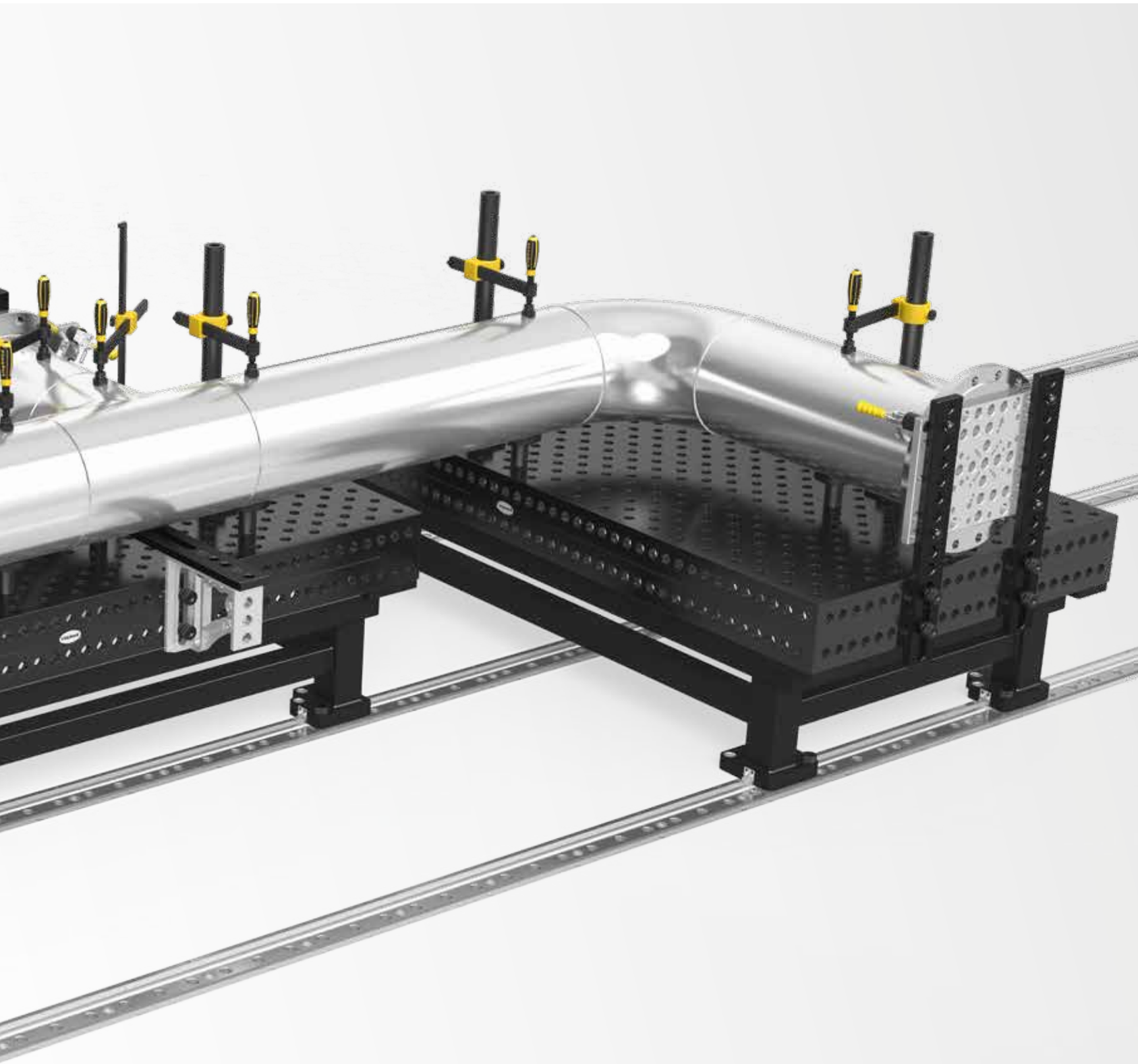

Visão geral dos quadros de conexão

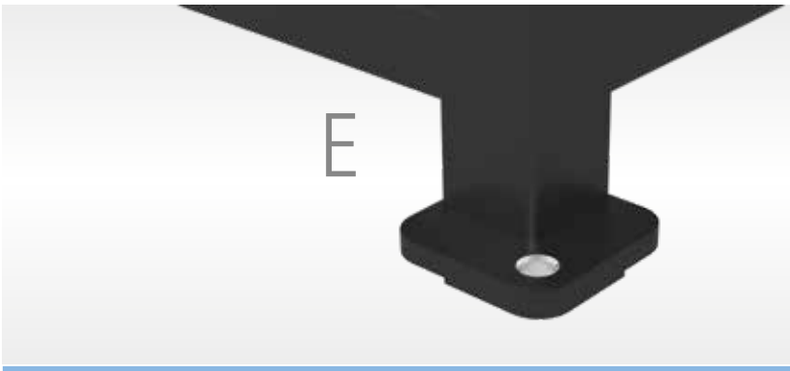



	QUADRO DE CONEXÃO SIMPLES	QUADRO DE CONEXÃO COM CASSETE DE ROLO
PARA TRILHO	**PARA VARIANTE DE TRILHO A / B / D**	**PARA VARIANTE DE TRILHO C**
	A = Trilho de apoio e de fundação B = Trilho de apoio e de fundação XL D = trilho de apoio e de fundação com trilho redondo integrado	C = trilho redondo
CAPACIDADE DE CARGA	segundo solicitação do cliente 2-10 toneladas (carga total dependente da construção)	Carga de rolo 1,5 toneladas (carga total dependente da construção)
FIXAÇÃO / POSICIONAMENTO	1 pino por pé p.ex. 280510	Alavanca de fixação somente em conexão com o trilho de suporte e fixação embutido no solo (A)
VERSÕES	ver a página 371	ver a página 373



QUADRO DE CONEXÃO COM COROA GIRATÓRIA

PARA VARIANTE DE TRILHO D

D = trilho de apoio e de fundação com trilho redondo integrado

Carga de rolo 1,5 toneladas
(carga total dependente da construção)

4x pinos de posicionamento 280541
por quadro de conexão

ver a página 373

Vista do quadro de conexão com coroa giratória em detalhe:

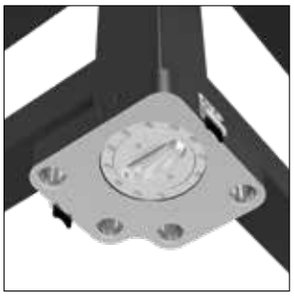

longitudinal

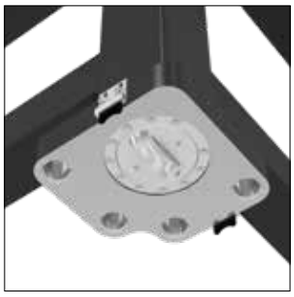

transversal

Quadro de conexão simples

E QUADRO DE CONEXÃO SIMPLES



Descrição:

A combinação de quadro de conexão e mesa de trabalho pode ser posicionada conforme desejado nos trilhos de fundação. A integração de diversos quadros de conexão e trilhos de fundação permite também o manuseio eficiente de objetos muito grandes. Através do uso de grandes tubos quadrados o quadro de conexão é muito estável e de alto valor.

O apoio de pé é aplicado na utilização sem trilhos de fundação.

<- (n° de artigo 280883)

Para a conexão das mesas com um quadro de conexão você precisa do pino escareado curto (n° de artigo 280528). Os pinos necessários não estão incluídos no escopo de fornecimento e devem ser encomendados em separado.

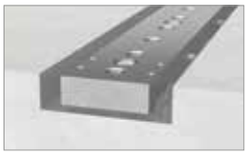

QUADRO DE CONEXÃO (E) PARA

TRILHO DE APOIO E DE FUNDAÇÃO (A)

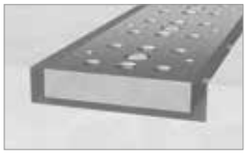

QUADRO DE CONEXÃO (E) PARA

TRILHO DE APOIO E DE FUNDAÇÃO XL (B)

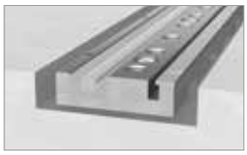

QUADRO DE CONEXÃO (E) PARA

TRILHO DE APOIO E DE FUNDAÇÃO COM TRILHO REDONDO INTEGRADO (D)

E

	Comprimento: (a)	Largura: (b)	Altura: (c)	Ø: (o)	Comprimento: (a1)	Largura: (b1)	Peso:	N° de artigo	
Quadro de conexão - para bancada 280010 - Tamanho de mesa 1000x1000x200	1100 mm	1100 mm	650 mm		1000 mm	1000 mm	94,00 kg	2-280881	○
Quadro de conexão - para bancada 280025 - Tamanho de mesa 1200x800x200	1170 mm	800 mm	650 mm		1000 mm	700 mm	91,00 kg	2-280891	○
Quadro de conexão - para bancada 280015 - Tamanho de mesa 1200x1200x200	1190 mm	1190 mm	650 mm		1000 mm	1000 mm	106,00 kg	2-280882	○
Quadro de conexão - para bancada 280035 - Tamanho de mesa 1500x1000x200	1600 mm	1100 mm	650 mm		1500 mm	1000 mm	114,00 kg	2-280885	○
Quadro de conexão - para bancada 280050 - Tamanho de mesa 1500x1500x200	1580 mm	1490 mm	650 mm		1500 mm	1000 mm	125,00 kg	2-280887	○
Quadro de conexão - para bancada 280020 - Tamanho de mesa 2000x1000x200	2100 mm	1100 mm	650 mm		2000 mm	1000 mm	138,00 kg	2-280883	○
Quadro de conexão - para bancada 280060 - Tamanho de mesa 2000x1200x200	2100 mm	1200 mm	650 mm		2000 mm	1000 mm	150,00 kg	2-280893	○
Quadro de conexão - para bancada 280045 - Tamanho de mesa 2000x2000x200	2100 mm	2100 mm	650 mm		2000 mm	2000 mm	164,00 kg	2-280889	○
Quadro de conexão - para bancada 280030 - Tamanho de mesa 2400x1200x200	2380 mm	1180 mm	650 mm		2000 mm	1000 mm	150,00 kg	2-280884	○
Quadro de conexão - para bancada 280040 - Tamanho de mesa 3000x1500x200	3090 mm	1590 mm	650 mm		3000 mm	1500 mm	231,00 kg	2-280886	○
Quadro de conexão - para bancada 280055 - Tamanho de mesa 4000x2000x200	4050 mm	2060 mm	650 mm		4000 mm	2000 mm	305,00 kg	2-280888	○
Outros tamanhos mediante consulta									○
Apoio de pé - ajuste fino de 50 mm - Rosca M24x1,5 para ajuste fino - para quadro de conexão			130 mm	90 mm			1,00 kg	2-280855.X	●

● = Artigo de estoque; ○ = Artigo é fabricado mediante pedido; Mais explicações na página 84

Em caso de desvios do Standard é possível um preço adicional.

Quadro de conexão com cassete de rolo / com coroa giratória

G QUADRO DE CONEXÃO COM CASSETE DE ROLO



H QUADRO DE CONEXÃO COM COROA GIRATÓRIA



Descrição:

Para poder mover e posicionar o quadro de conexão de forma ainda mais flexível sobre o sistema de trilhos, ele também está disponível com rolos apropriados para as respectivas variantes de trilhos.
Através do uso de grandes tubos quadrados o quadro de conexão é muito estável e de alta qualidade.

O quadro de conexão com rolo de perfil é adaptado especialmente para o uso no trilho redondo. A fixação do quadro de conexão ocorre através de uma alavanca de fixação.

O quadro de conexão com coroa giratória é apropriado para o uso em combinação com o trilho de apoio e de fundação com trilho redondo integrado. Para fixar o quadro de conexão com coroa giratória é posicionado no trilho com pino posicionador.

Para a conexão das mesas com um quadro de conexão você precisa do pino escareado curto (n° de artigo 280528). Os pinos necessários não estão incluídos no escopo de fornecimento e devem ser encomendados em separado.

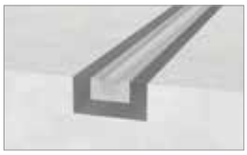

QUADRO DE CONEXÃO (G) PARA

TRILHO REDONDO (C)

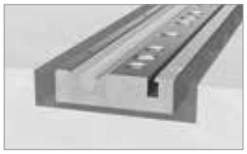

QUADRO DE CONEXÃO (H) PARA

TRILHO DE APOIO E DE FUNDAÇÃO COM TRILHO REDONDO INTEGRADO (D)

G

	Rodízio:	Comprimento: (a)	Largura: (b)	Altura: (c)	Comprimento: (a1)	Largura: (b1)	Peso:	N° de artigo	
Quadro de conexão com cassete de rolo - para bancada 280020 - Tamanho de mesa 2000x1000x200	4	2100 mm	1100 mm	650 mm	2000 mm	1000 mm	138,00 kg	2-280883.2	○
Quadro de conexão com cassete de rolo - para bancada 280030 - Tamanho de mesa 2400x1200x200	4	2380 mm	1180 mm	650 mm	2000 mm	1000 mm	150,00 kg	2-280884.2	○
Quadro de conexão com cassete de rolo - para bancada 280040 - Tamanho de mesa 3000x1500x200	6	3090 mm	1590 mm	650 mm	3000 mm	1500 mm	231,00 kg	2-280886.2	○
Outros tamanhos mediante consulta									○

● = Artigo de estoque; ○ = Artigo é fabricado mediante pedido; Mais explicações na página 84

Em caso de desvios do Standard é possível um preço adicional.

H

	Rodízio:	Comprimento: (a)	Largura: (b)	Altura: (c)	Comprimento: (a1)	Largura: (b1)	Peso:	N° de artigo	
Quadro de conexão com coroa giratória - para bancada 280020 - Tamanho de mesa 2000x1000x200	4	2100 mm	1100 mm	650 mm	2000 mm	1000 mm	138,00 kg	2-280883.3	○
Quadro de conexão com coroa giratória - para bancada 280030 - Tamanho de mesa 2400x1200x200	4	2380 mm	1180 mm	650 mm	2000 mm	1000 mm	150,00 kg	2-280884.3	○
Quadro de conexão com coroa giratória - para bancada 280040 - Tamanho de mesa 3000x1500x200	6	3090 mm	1590 mm	650 mm	3000 mm	1500 mm	231,00 kg	2-280886.3	○
Outros tamanhos mediante consulta									○

● = Artigo de estoque; ○ = Artigo é fabricado mediante pedido; Mais explicações na página 84

Em caso de desvios do Standard é possível um preço adicional.

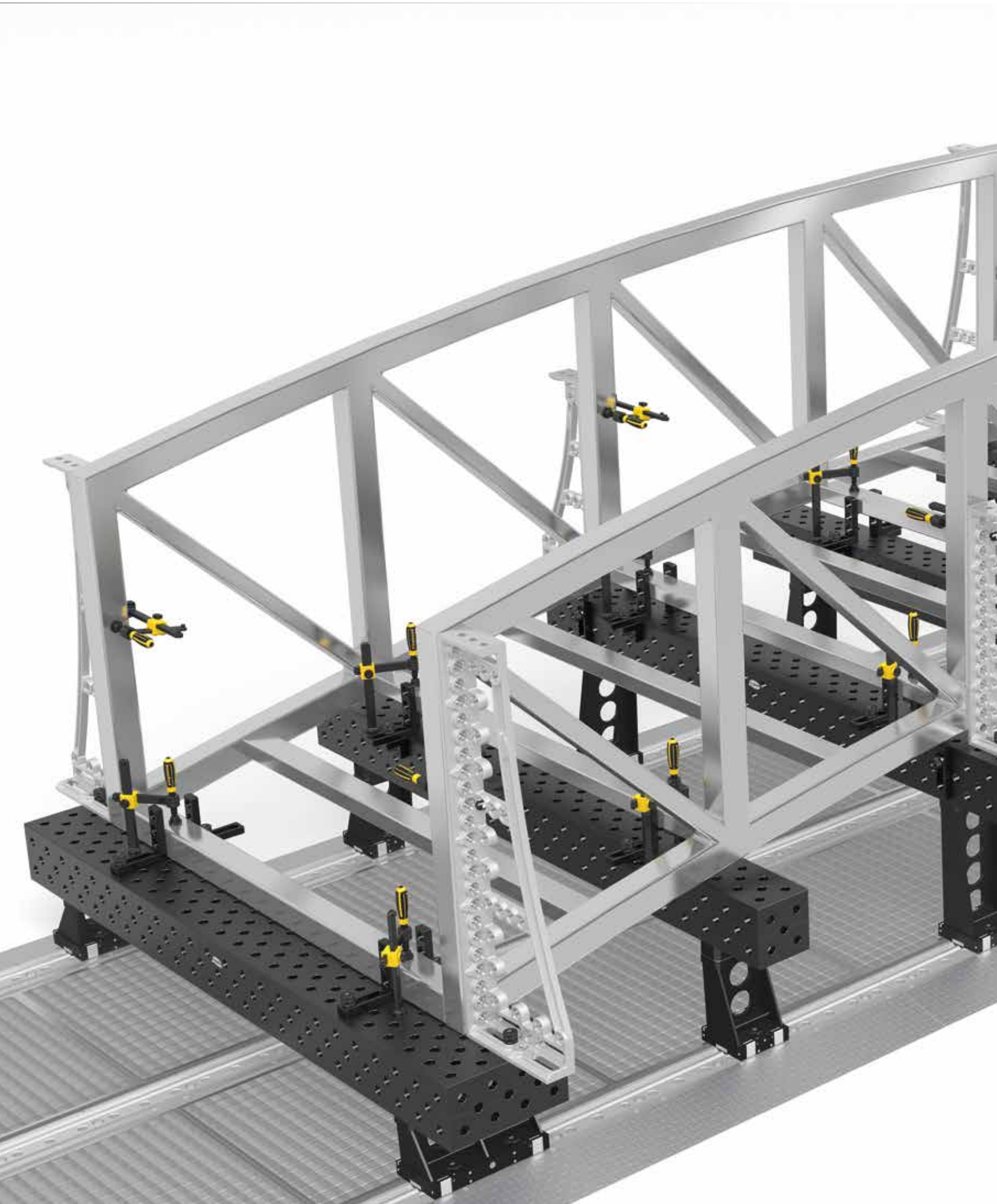

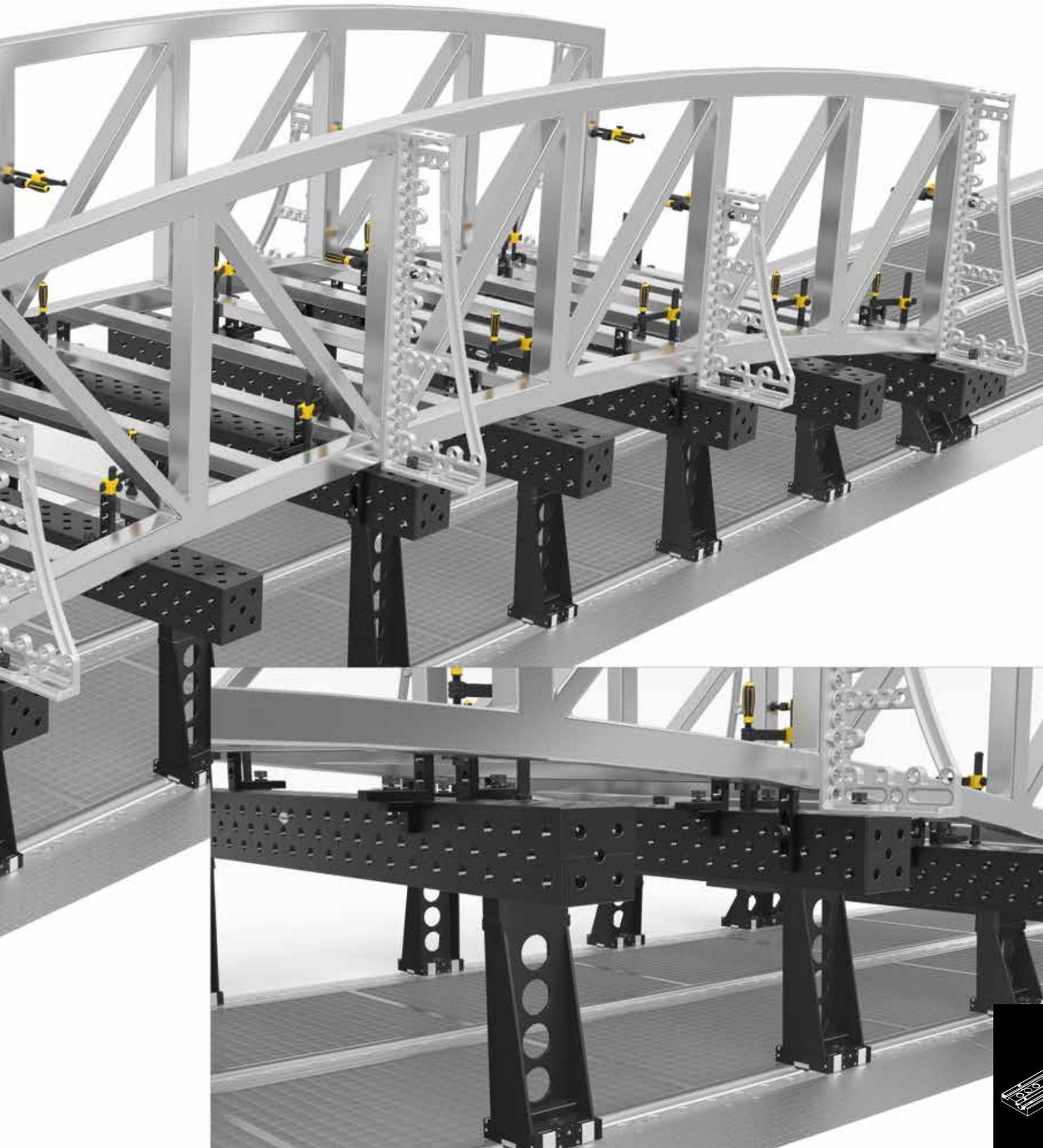

Visão geral do pé para esquadro em U

I



K

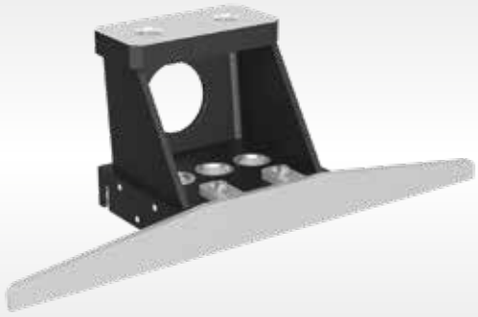

	PÉ PARA ESQUADRO EM U SIMPLES	PÉ PARA ESQUADRO EM U COM ROLO
PARA TRILHO	**PARA VARIANTE DE TRILHO A / B / D** A = Trilho de apoio e de fundação B = Trilho de apoio e de fundação XL D = trilho de apoio e de fundação com trilho redondo integrado	**PARA VARIANTE DE TRILHO A ACIMA DO PISO** A = Trilho de apoio e de fundação Acima do piso
PROTEÇÃO CONTRA TOMBAMENTO	sem proteção para tombamento*1 O simples posicionamento não é permitido	incluído Proteção contra tombamento*2
CAPACIDADE DE CARGA	2 toneladas por pé	carga estática máxima por pé 2 toneladas
FIXAÇÃO / POSICIONAMENTO	2x Pino de fixação p.ex. 280510 por pé para esquadro em U simples	2x pino longo p.ex. 280512 por pé para esquadro em U com rolo
VERSÕES	ver a página 379	ver a página 381

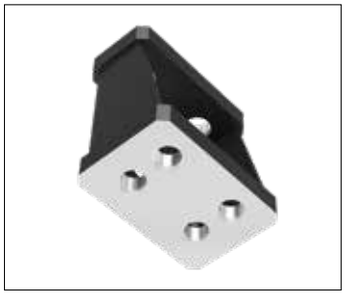

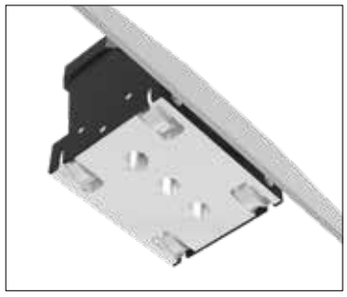

*1 Ao deslocar é necessária uma proteção por um guindaste ou outros equipamentos de elevação.
*2 A proteção contra tombamento é configurada para deslocamento sem carga adicional. Altura máxima de construção 850 mm.

L



PÉ PARA ESQUADRO EM U COM ROLO DE PERFIL

PARA VARIANTE DE TRILHO D

D = trilho de apoio e de fundação com trilho redondo integrado

incluído Proteção contra tombamento*2

carga estática máxima por pé 2 toneladas

1x pino
p.ex. 280510 por pé para esquadro em U com rolo de perfil

ver a página 383

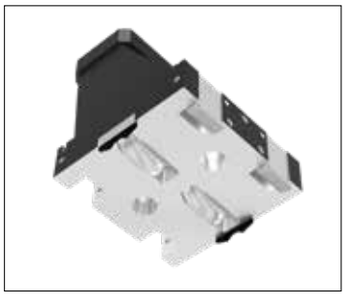

Pé para esquadro em U simples

PÉ PARA ESQUADRO EM U
SIMPLES 190



Descrição:

Este pé une o esquadro em forma de U com o sistema de trilhos. Isto permite muitas variantes de estruturação. Através da fixação do pé com pinos nos trilhos da fundação é possível uma rápida mudança de posição e um posicionamento exato, para assim poder estruturar de forma eficiente também as disposições de trabalho complexas.

O distanciador (n° de artigo 280373) somente pode ser unido através de pinos de conexão de 100 mm (n° de artigo 280562) com o pé para esquadro em forma de U.

PÉ PARA ESQUADRO EM U
SIMPLES 390



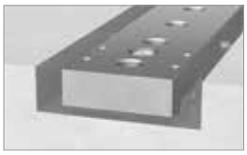

PÉ PARA ESQUADRO EM U (I) PARA

TRILHO DE APOIO E DE FUNDAÇÃO (A)

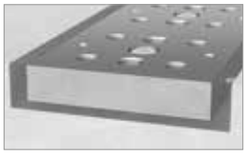

PÉ PARA ESQUADRO EM U (I) PARA

TRILHO DE APOIO E DE FUNDAÇÃO XL (B)

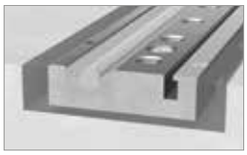

PÉ PARA ESQUADRO EM U (I) PARA

TRILHO DE APOIO E DE FUNDAÇÃO COM TRILHO REDONDO INTEGRADO (D)



280371



280371.1



280371.2



280371.3



280371.4



280373



280371.6



280371.7



280371.8



280371.9



280371.10

	Comprimento: (a)	Largura: (b)	Altura: (c)	Ø: (o)	Peso:	N° de artigo	
Pé simples 190x200 - para esquadro em forma de U	190 mm	130 mm	200 mm		10,30 kg	2-280371	○
Pé simples 190x300 - para esquadro em forma de U	190 mm	130 mm	300 mm		12,10 kg	2-280371.1	○
Pé simples 190x400 - para esquadro em forma de U	190 mm	130 mm	400 mm		13,90 kg	2-280371.2	○
Pé simples 190x500 - para esquadro em forma de U	190 mm	130 mm	500 mm		15,70 kg	2-280371.3	○
Pé simples 190x650 - para esquadro em forma de U	190 mm	130 mm	650 mm		18,60 kg	2-280371.4	○
Distanciador 50 mm - para esquadro em forma de U	190 mm	100 mm	50 mm	28 mm	6,70 kg	2-280373	○
Pé simples 390x200 - para esquadro em forma de U	390 mm	130 mm	200 mm		20,40 kg	2-280371.6	○
Pé simples 390x300 - para esquadro em forma de U	390 mm	130 mm	300 mm		23,70 kg	2-280371.7	○
Pé simples 390x400 - para esquadro em forma de U	390 mm	130 mm	400 mm		27,10 kg	2-280371.8	○
Pé simples 390x500 - para esquadro em forma de U	390 mm	130 mm	500 mm		30,40 kg	2-280371.9	○
Pé simples 390x650 - para esquadro em forma de U	390 mm	130 mm	650 mm		35,60 kg	2-280371.10	○
Outros tamanhos mediante consulta							○

● = Artigo de estoque; ○ = Artigo é fabricado mediante pedido; Mais explicações na página 84

Pé para esquadro em U com rolo

K PÉ PARA ESQUADRO EM U
COM ROLO 198



Descrição:

O pé para esquadro em U com rolo une o esquadro em forma de U com o trilho de apoio e de fundação acima do piso. Através do rolo no pé o esquadro pode ser movido livremente sobre o sistema de trilhos. O pé com rolo está equipado adicionalmente com uma proteção contra tombamento. Através de um pino é possível uma fixação do pé na posição de trabalho desejada. Assim também é possível estruturar disposições de trabalho complexas.

Pés para esquadros em U com rodízio também permitem o posicionamento das mesas Siegmund de forma flexível no suporte e no trilho de fundação acima do piso (A). Mesas adequadas sob pedido.

K PÉ PARA ESQUADRO EM U
COM ROLO 398





PÉ PARA ESQUADRO EM U (K) PARA

TRILHO DE APOIO E DE FUNDAÇÃO ACIMA DO PISO (A)



28002756



28002757



28002758



28002759



28002760



28004134



28004134

28004257



28004135



28004258



28004136

K

	Comprimento: (a)	Largura: (b)	Altura: (c)	Peso:	N° de artigo	
Pé com rodízio 198x200 - para esquadro em forma de U	198 mm	175 mm	200 mm	17,00 kg	2-28002756	○
Pé com rodízio 198x300 - para esquadro em forma de U	198 mm	175 mm	300 mm	19,10 kg	2-28002757	○
Pé com rodízio 198x400 - para esquadro em forma de U	198 mm	175 mm	400 mm	21,20 kg	2-28002758	○
Pé com rodízio 198x500 - para esquadro em forma de U	198 mm	175 mm	500 mm	23,30 kg	2-28002759	○
Pé com rodízio 198x650 - para esquadro em forma de U	198 mm	175 mm	650 mm	26,50 kg	2-28002760	○
Pé com rodízio 398x200 - para esquadro em forma de U	398 mm	175 mm	200 mm	33,60 kg	2-28004134	○
Pé com rodízio 398x300 - para esquadro em forma de U	398 mm	175 mm	300 mm	37,20 kg	2-28004257	○
Pé com rodízio 398x400 - para esquadro em forma de U	398 mm	175 mm	400 mm	40,90 kg	2-28004135	○
Pé com rodízio 398x500 - para esquadro em forma de U	398 mm	175 mm	500 mm	44,60 kg	2-28004258	○
Pé com rodízio 398x650 - para esquadro em forma de U	398 mm	175 mm	650 mm	50,40 kg	2-28004136	○
Outros tamanhos mediante consulta						○

● = Artigo de estoque; ○ = Artigo é fabricado mediante pedido; Mais explicações na página 84

Pé para esquadro em U com rolo de perfil

L PÉ PARA ESQUADRO EM U
COM ROLO DE PERFIL 190



Descrição:

O pé para esquadro em U com rolo de perfil une o esquadro em forma de U com o trilho de apoio e de fundação com trilho redondo integrado. Através do rolo no pé o esquadro pode ser movido livremente no sistema de trilhos. O pé com rolo de perfil é equipado adicionalmente com uma proteção contra tombamento. Com um pino é possível uma fixação do pé na posição de trabalho desejada. Assim é possível estruturar de forma eficiente também disposições de trabalho complexas.

L PÉ PARA ESQUADRO EM U
COM ROLO DE PERFIL 390



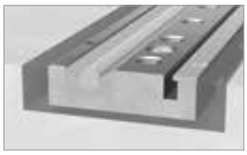

PÉ PARA ESQUADRO EM U (L) PARA

TRILHO DE APOIO E DE FUNDAÇÃO COM TRILHO REDONDO INTEGRADO (D)



280372



280372.1



280372.2



280372.3



280372.4



280372.6



280372.7



280372.8



280372.9



280372.10

L

	Comprimento: (a)	Largura: (b)	Altura: (c)	Peso:	N° de artigo	
Pé com rolo de perfil 190x200 - para esquadro em forma de U	190 mm	186 mm	200 mm	15,30 kg	2-280372	○
Pé com rolo de perfil 190x300 - para esquadro em forma de U	190 mm	186 mm	300 mm	17,40 kg	2-280372.1	○
Pé com rolo de perfil 190x400 - para esquadro em forma de U	190 mm	186 mm	400 mm	19,40 kg	2-280372.2	○
Pé com rolo de perfil 190x500 - para esquadro em forma de U	190 mm	186 mm	500 mm	21,50 kg	2-280372.3	○
Pé com rolo de perfil 190x650 - para esquadro em forma de U	190 mm	186 mm	650 mm	24,70 kg	2-280372.4	○
Pé com rolo de perfil 390x200 - para esquadro em forma de U	390 mm	186 mm	200 mm	32,30 kg	2-280372.6	○
Pé com rolo de perfil 390x300 - para esquadro em forma de U	390 mm	186 mm	300 mm	35,90 kg	2-280372.7	○
Pé com rolo de perfil 390x400 - para esquadro em forma de U	390 mm	186 mm	400 mm	39,50 kg	2-280372.8	○
Pé com rolo de perfil 390x500 - para esquadro em forma de U	390 mm	186 mm	500 mm	43,10 kg	2-280372.9	○
Pé com rolo de perfil 390x650 - para esquadro em forma de U	390 mm	186 mm	650 mm	48,90 kg	2-280372.10	○
Outros tamanhos mediante consulta						○

● = Artigo de estoque; ○ = Artigo é fabricado mediante pedido; Mais explicações na página 84

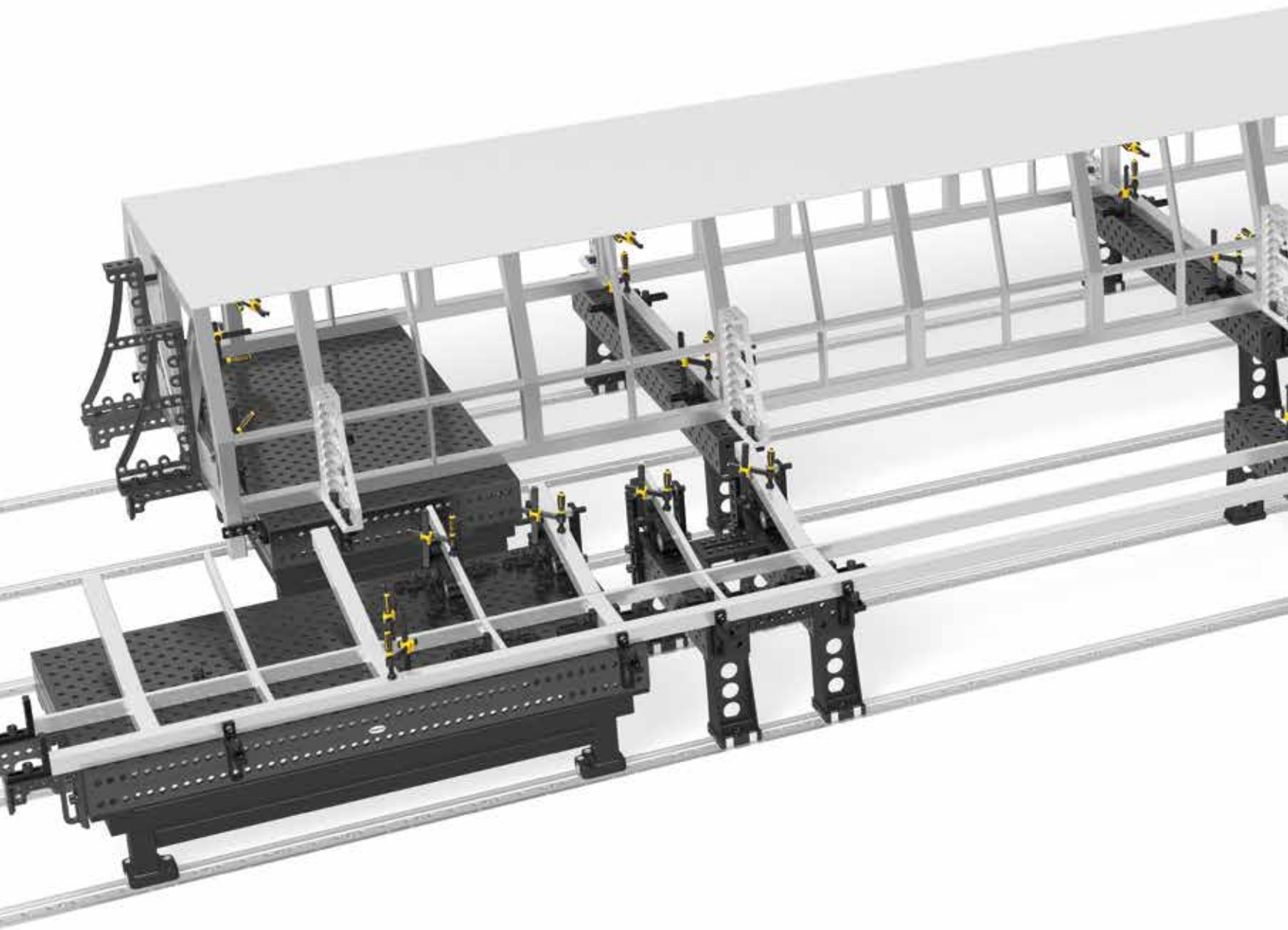

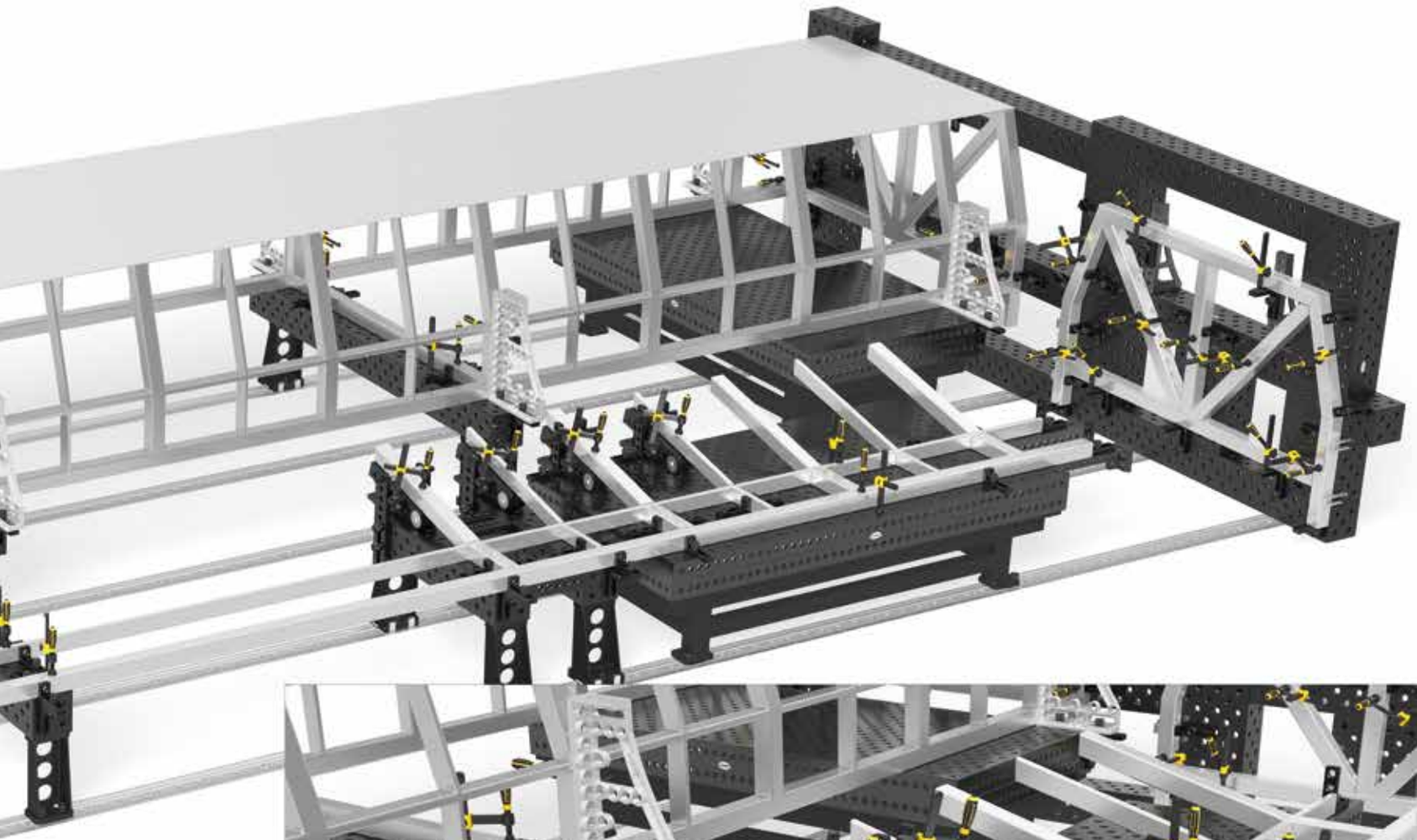

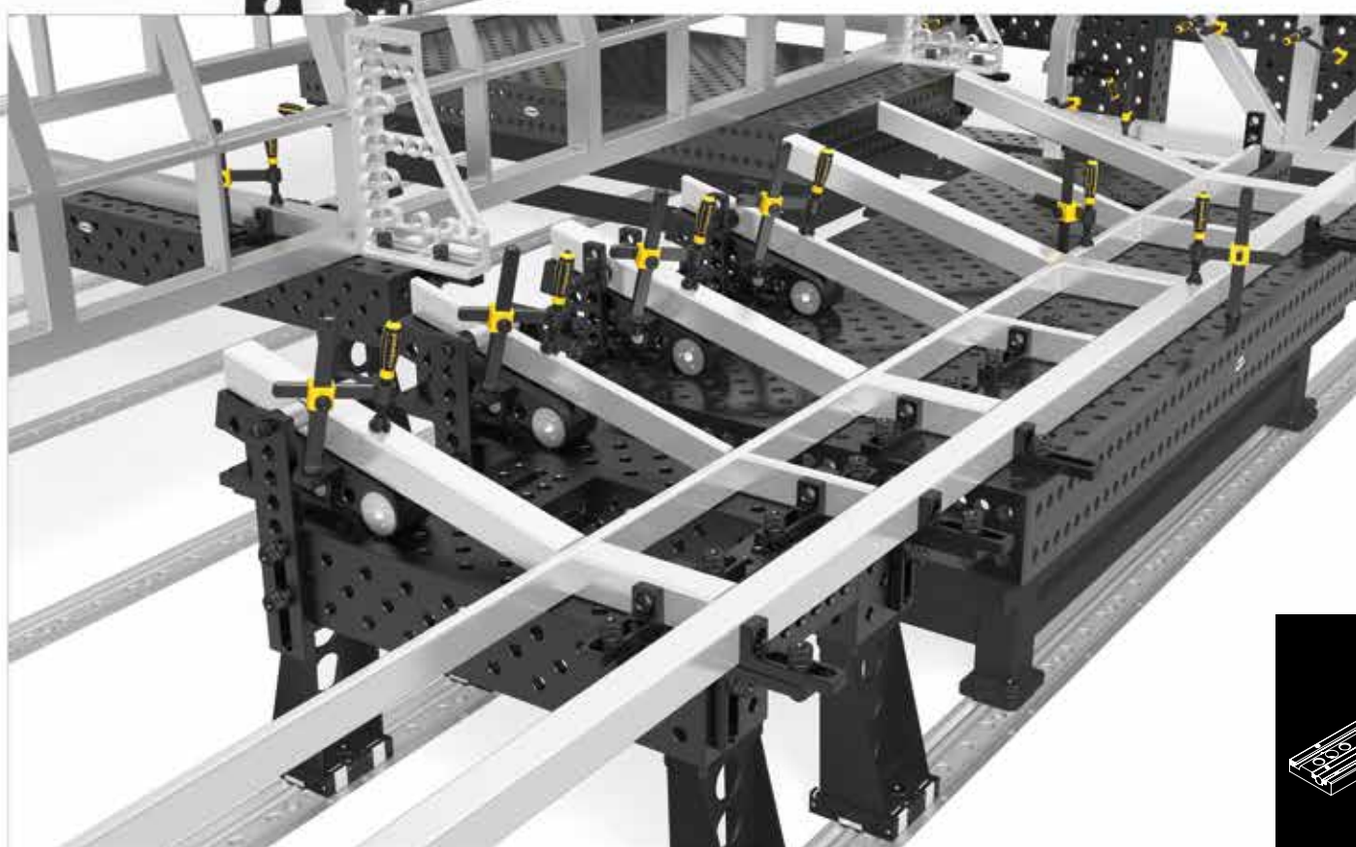

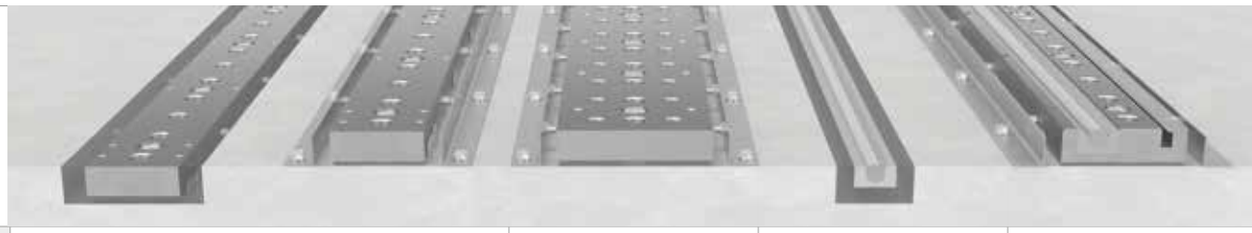

VARIANTES		TRILHO DE APOIO E DE FUNDAÇÃO		TRILHO DE APOIO E DE FUNDAÇÃO XL	TRILHO REDONDO	TRILHO DE APOIO E DE FUNDAÇÃO
		ABAIXO DO PISO	ACIMA DO PISO	ABAIXO DO PISO + ACIMA DO PISO	(recomendado em combinação com o trilho de apoio e de fundação abaixo e acima do piso)	COM TRILHO REDONDO INTEGRADO
E		●	●	●	○	●
G		○	○	○	●	○
H		○	○	○	○	●
I		●	●	●	○	●
K		○	●	○	○	○
L		○	○	○	○	●

● = compatível
○ = não compatível

Da consultoria até a realização

VOCÊ TEM UM GRANDE PROJETO E NECESSITA
DE APOIO PARA A REALIZAÇÃO?

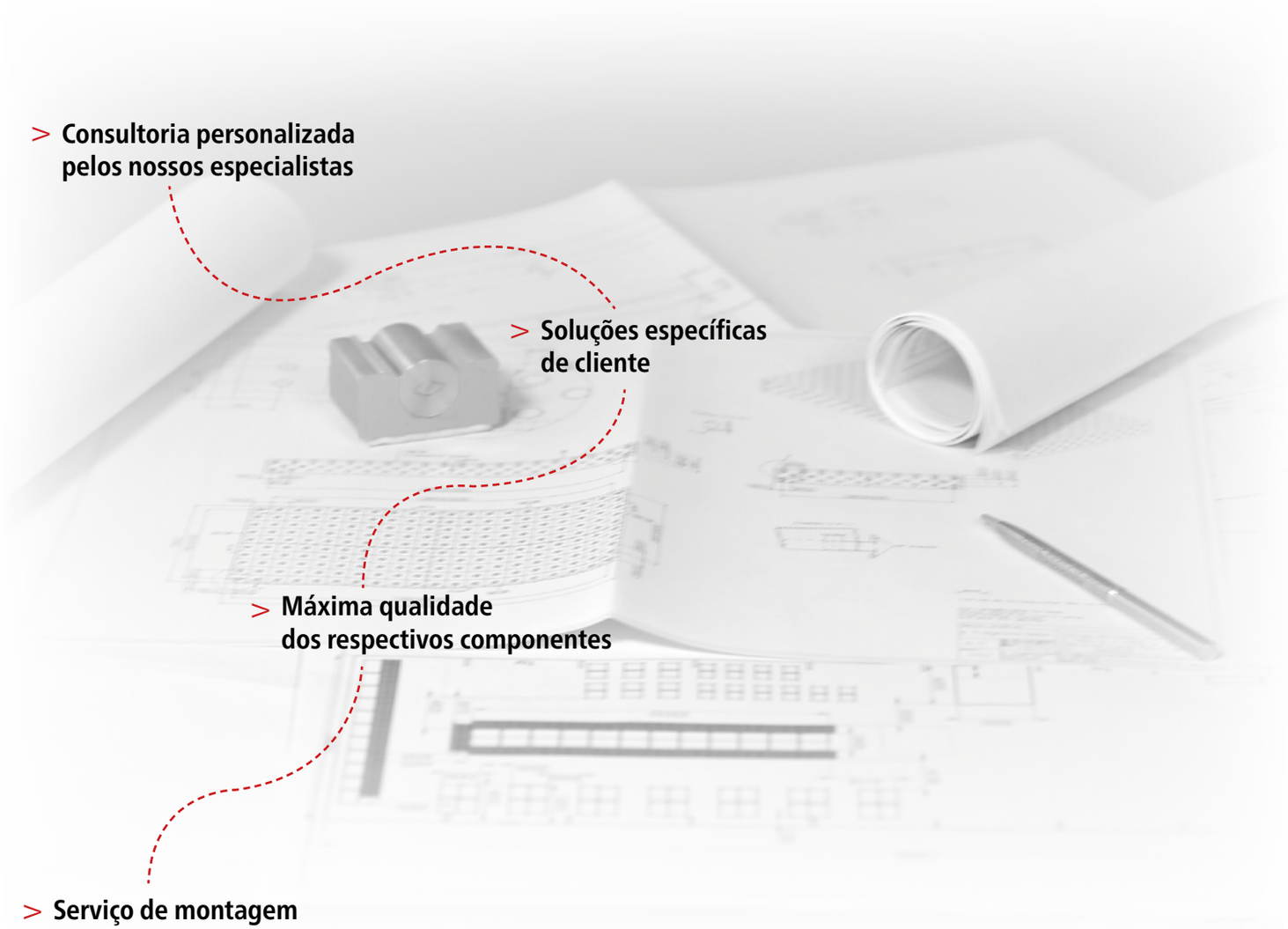

> **Consultoria personalizada pelos nossos especialistas**

> **Soluções específicas de cliente**

> **Máxima qualidade dos respectivos componentes**

> **Serviço de montagem para o seu sistema de trilhos**

> **Teremos a maior satisfação de, junto com você, tornar o seu projeto realidade!**

Fixar componentes grandes de forma simples e precisa

Para atender os requisitos cada vez maiores e sempre estar à frente da concorrência em quesitos como flexiblidade e precisão, desenvolvemos um sistema de plataforma especial para você. Através da montagem é possível criar um espaço de trabalho de tamanho qualquer, estruturado e muito preciso. Este é alinhado com precisão durante a montagem através de tecnologia laser 3D de última geração. A grande área criada dispõe de uma grade com furos e linhas de grade e facilita consideravelmente o trabalho com componentes grandes e pesados. Os meios de fixação Siegmund lhe oferecem inúmeras possibilidades de fixação – assim você estará muito bem preparado para todos os requisitos vindouros.

As plataformas podem ser instaladas abaixo ou acima do piso.
Caso a área de trabalho do sistema de plataforma com mesa venha a ser insuficiente, ela pode ser expandida posteriormente.



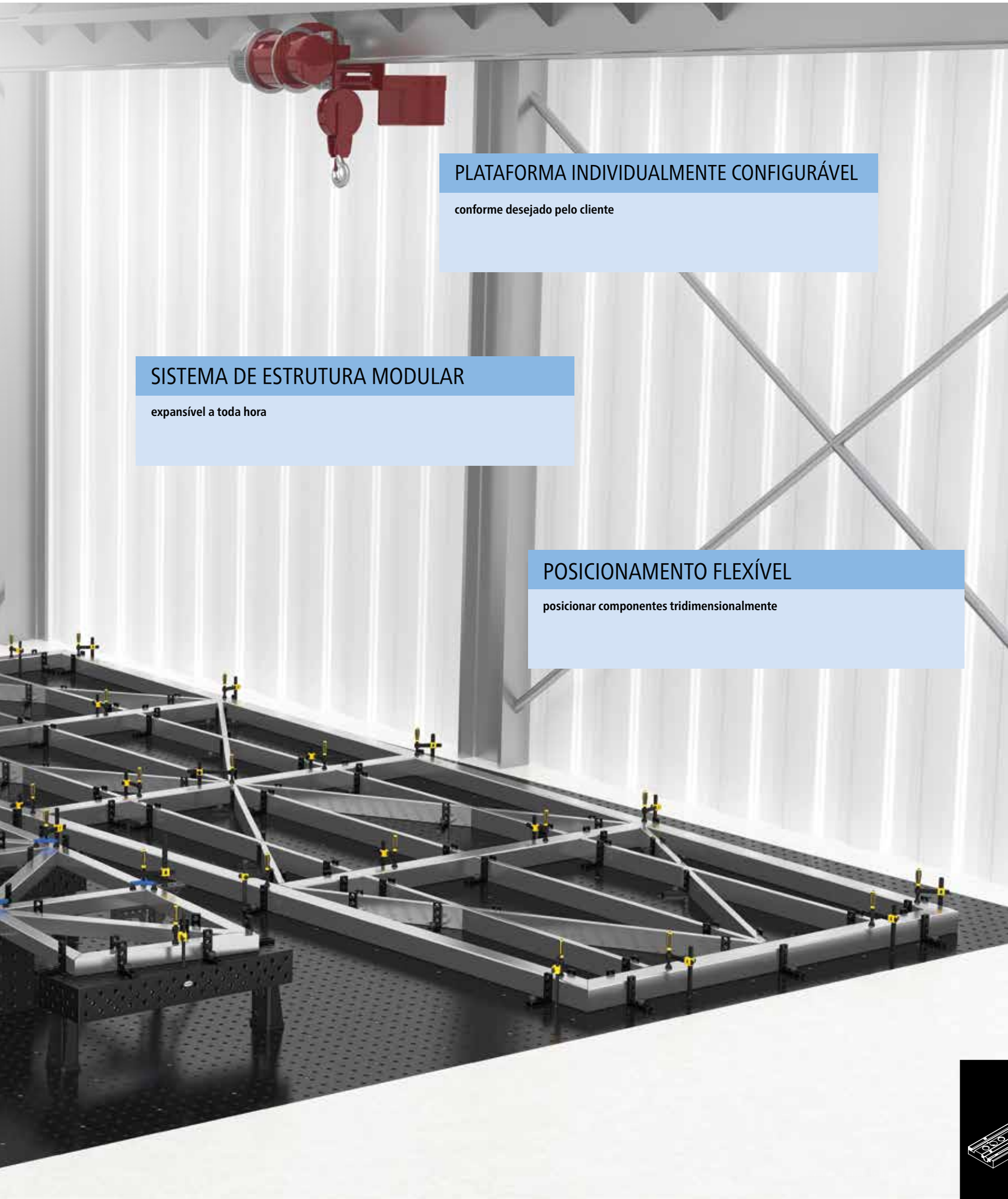

PLATAFORMA INDIVIDUALMENTE CONFIGURÁVEL

conforme desejado pelo cliente

SISTEMA DE ESTRUTURA MODULAR

expansível a toda hora

POSICIONAMENTO FLEXÍVEL

posicionar componentes tridimensionalmente

Visão geral das variantes de plataformas

A

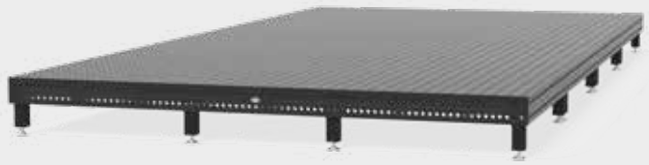

B



	MEAS COM PÉS ACIMA DO PISO	MESAS COM PÉS AJUSTÁVEIS ACIMA DO PISO
MODO DE MONTAGEM	Acima do piso	Acima do piso
VANTAGENS	• área de trabalho estruturada com muitas possibilidades de fixação • posicionamento preciso dos elementos de fixação • de expansão simples através de mesas de sistema	• área de trabalho estruturada com muitas possibilidades de fixação • posicionamento preciso dos elementos de fixação • os pés de mesa bastante estáveis são ajustáveis por cima • os pés de mesa podem ser ancorados no piso
RECOMENDAÇÃO DE TAMANHO DE MESA/ TAMANHO DE PLACAS	2000x1000 mm até 4000x2000 mm	2000x1000 mm até 4000x2000 mm
ALTURA	Altura da perna da mesa 100-200 mm	Altura da perna da mesa 100-200 mm
ALTURA DA PLATAFORMA	Altura da perna da mesa + Altura do pé da mesa 100-800 mm + Faixa de ajuste	Altura da perna da mesa + Faixa de ajuste 50-100 mm
ELEMENTOS DE FIXAÇÃO	todos os elementos de fixação Siegmund	todos os elementos de fixação Siegmund
GRADE	Grade 100 mm ou equipamento especial ver a página 399	Grade 100 mm ou equipamento especial ver a página 399
VERSÕES	ver a página 398	ver a página 398

Também realizável com outros tamanhos de furo (p.ex. 16 mm) e tamanhos de rosca (p.ex. M8).

C

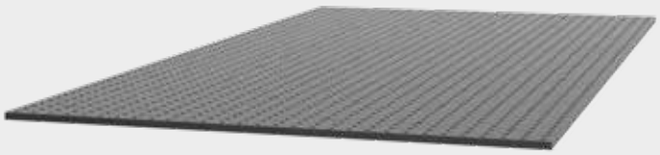

D

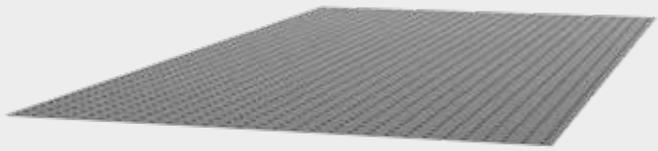

PLACAS ACIMA DO PISO	PLACAS ABAIXO DO PISO
Acima do piso	Abaixo do piso
• área de trabalho estruturada com muitas possibilidades de fixação • posicionamento preciso dos elementos de fixação • solução mais econômica	• área de trabalho estruturada com muitas possibilidades de fixação • posicionamento preciso dos elementos de fixação • uma estabilidade extremamente elevada ocorre quando é chumbado após a montagen • recomendado para cargas muito pesadas devido à estabilidade extremamente elevada
2000x1000 mm até 3000x1500 mm	2000x1000 mm até 3000x1500 mm
Espessura da placa ≥ 40 mm	Espessura da placa ≥ 40 mm
Espessura da placa + Faixa de ajuste 0-40 mm	ao nível do piso
todos os elementos de fixação Siegmund	todos os elementos de fixação Siegmund
Grade 100 mm ou equipamento especial ver a página 401	Grade 100 mm ou equipamento especial ver a página 401
ver a página 400	ver a página 400

Comparação de sistemas de plataforma



A

MESAS
ACIMA DO PISO

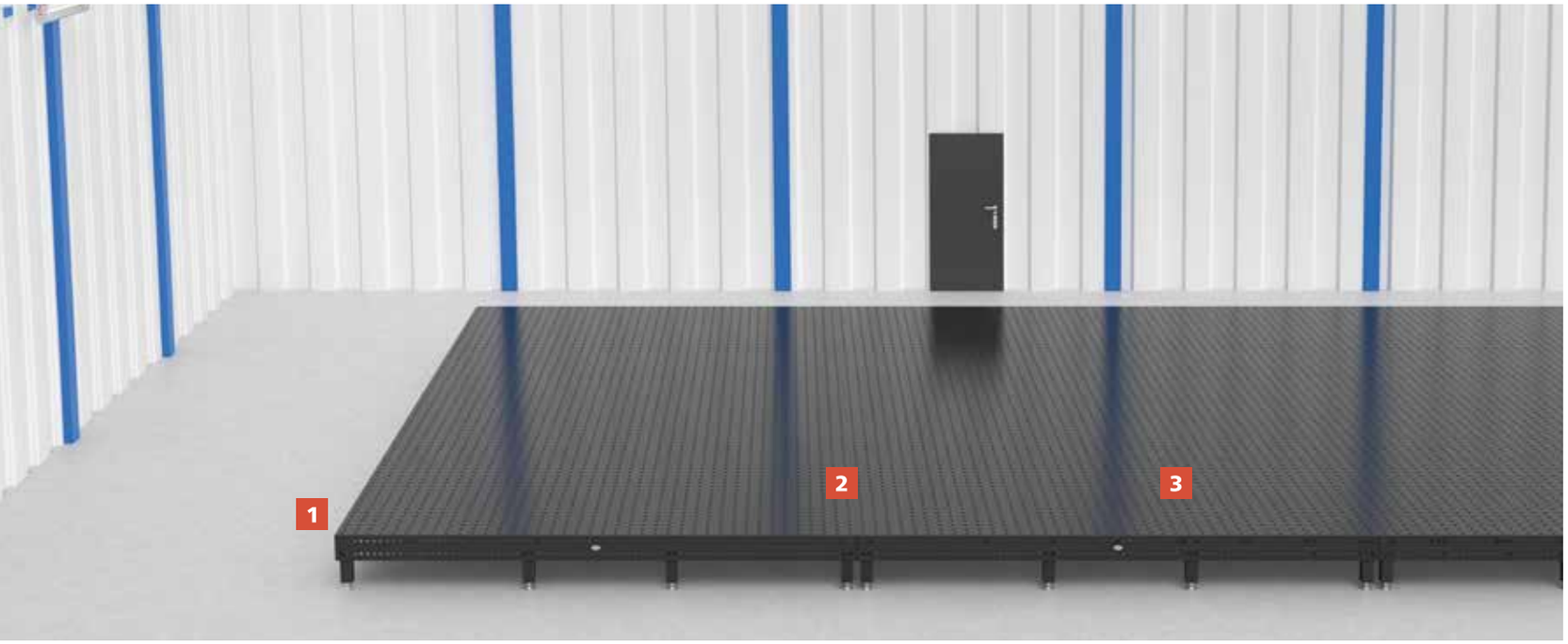

A

1



PÉS DE MESA

No sistema de plataforma A são usados pés de mesa do sistema Siegmund.

Recomendamos uma altura de pé de mesa de no mín. 100 até no máx. 800 mm.

Outras alturas de pés de mesa mediante consulta.

A

2

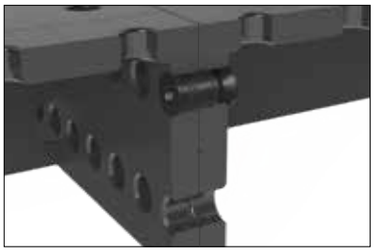

UNIÃO DE MESAS

Desde que acessíveis, as mesas são unidas entre si através de parafusos de união (N° de artigo 280560.N).

A+B

3



TAMPAS DE COBERTURA EM CIMA

Para evitar sujeira os furos podem ser fechados com tampas de cobertura (N° de artigo 280238.1, 280238.2).



B

MESAS
ACIMA DO PISO



B

1



AJUSTE DE ALTURA

O furo de montagem permite o acesso à placa de pé, na qual o pé é parafusado para o sistema de plataforma.

Através de ferramentas especiais a altura é ajustada com precisão e fixada com uma contraporca.

B

2

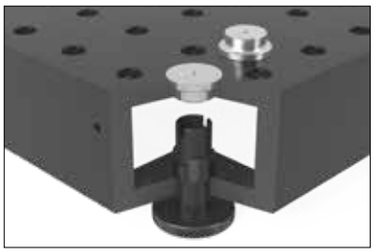

TAMPA DE COBERTURA PARA AJUSTE DO PÉ

Para evitar sujeira, recomendamos fechar os furos de montagem com tampas de cobertura (Nº de artigo 28002673).

Comparação de sistemas de plataforma

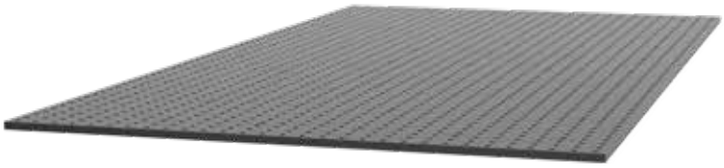

C

PLACAS
ACIMA DO PISO

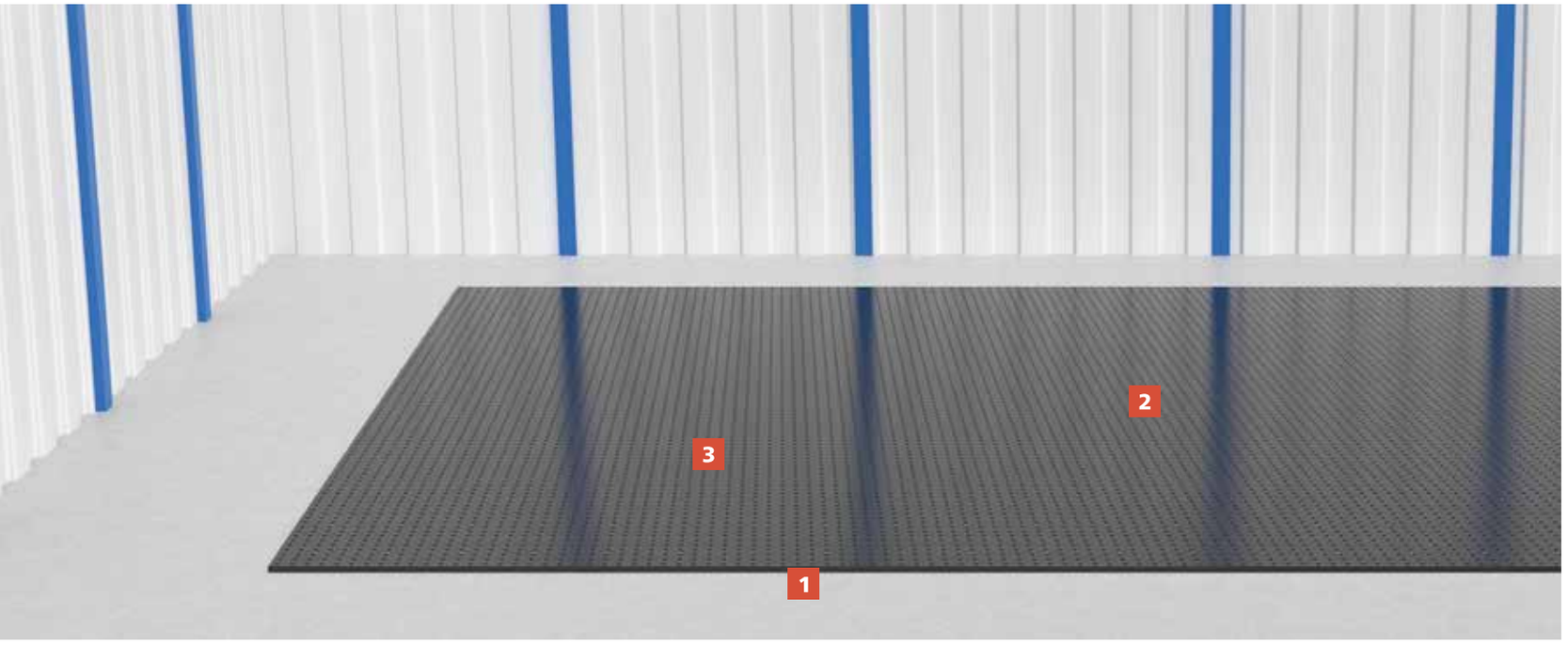

C+D

1

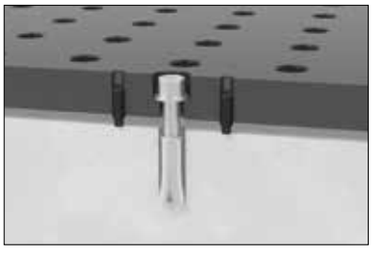

FIXAÇÃO AO SOLO

A plataforma C é alinhada através de furos roscados especiais com cavilhas.

Para a ancoragem no piso são colocadas buchas no piso e parafusadas com a plataforma.

C+D

2

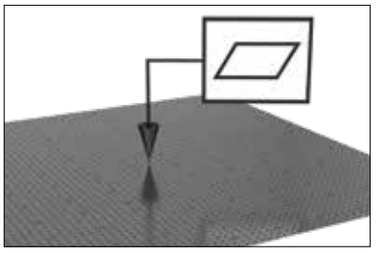

MONTAGEM

A planicidade exata é obtida através de possibilidades de ajuste dispostas simetricamente.

C+D

3

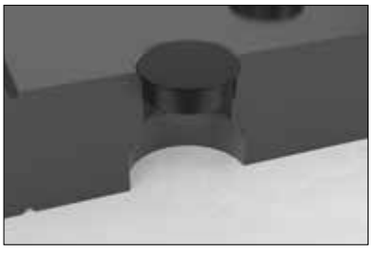

TAMPAS DE COBERTURA EM CIMA

Para evitar sujeira os furos podem ser fechados com tampas de cobertura (N° de artigo 280238.1, 280238.2).

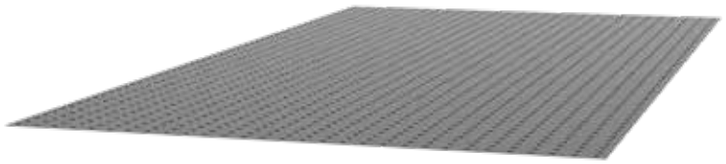

D

PLACAS
ABAIXO DO PISO

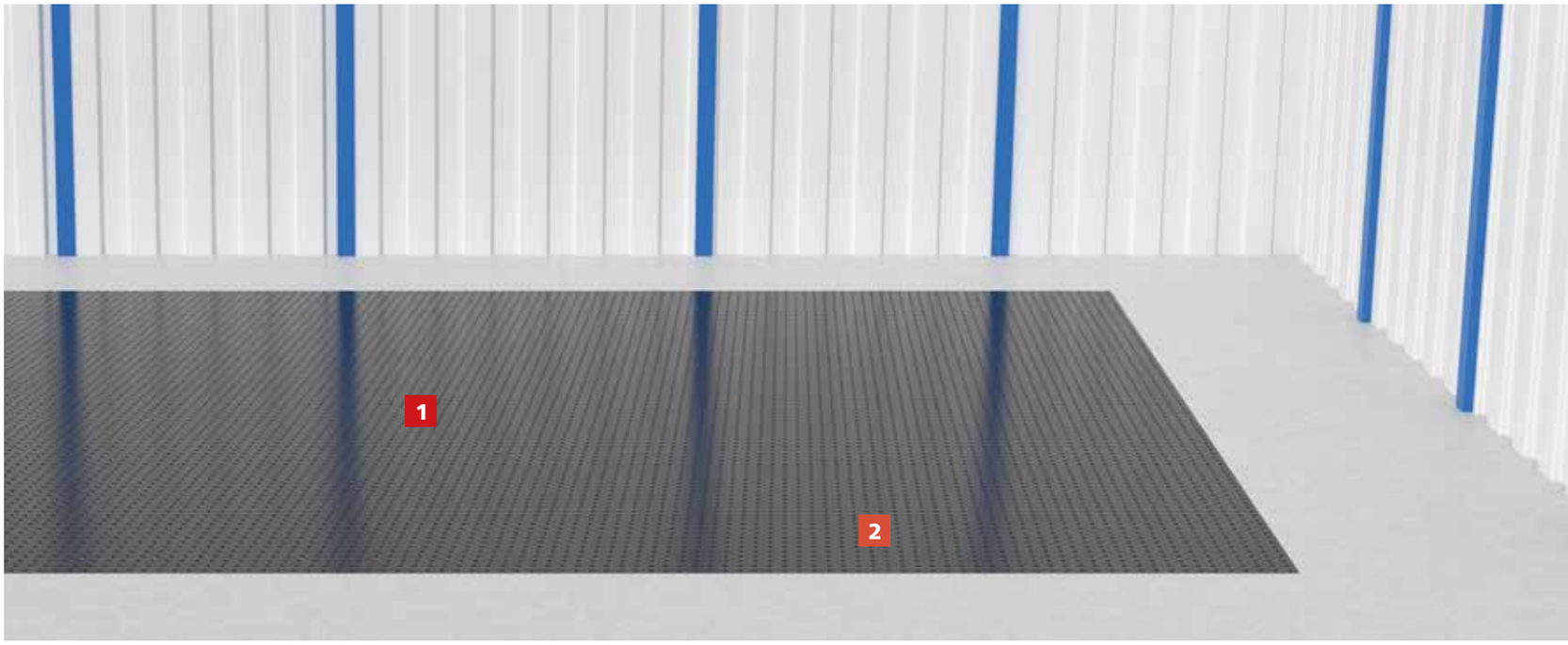

D

1



D

2

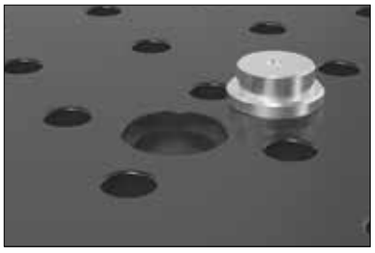

D

3

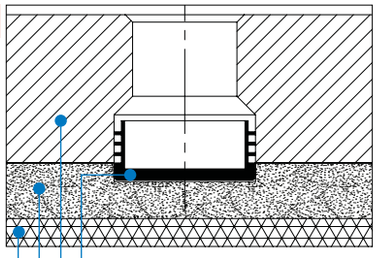

TAMPAS DE COBERTURA EM CIMA + EMBAIXO

Para evitar sujeira os furos podem ser fechados em cima com tampas de cobertura (Nº de artigo 280238.1, 280238.2).

Se for enchido com massa após a montagem, são necessárias tampas de cobertura também no lado inferior (Nº de artigo 280239).

Nos furos de enchimento de massa são necessárias tampas especiais (Nº de artigo 28002673).

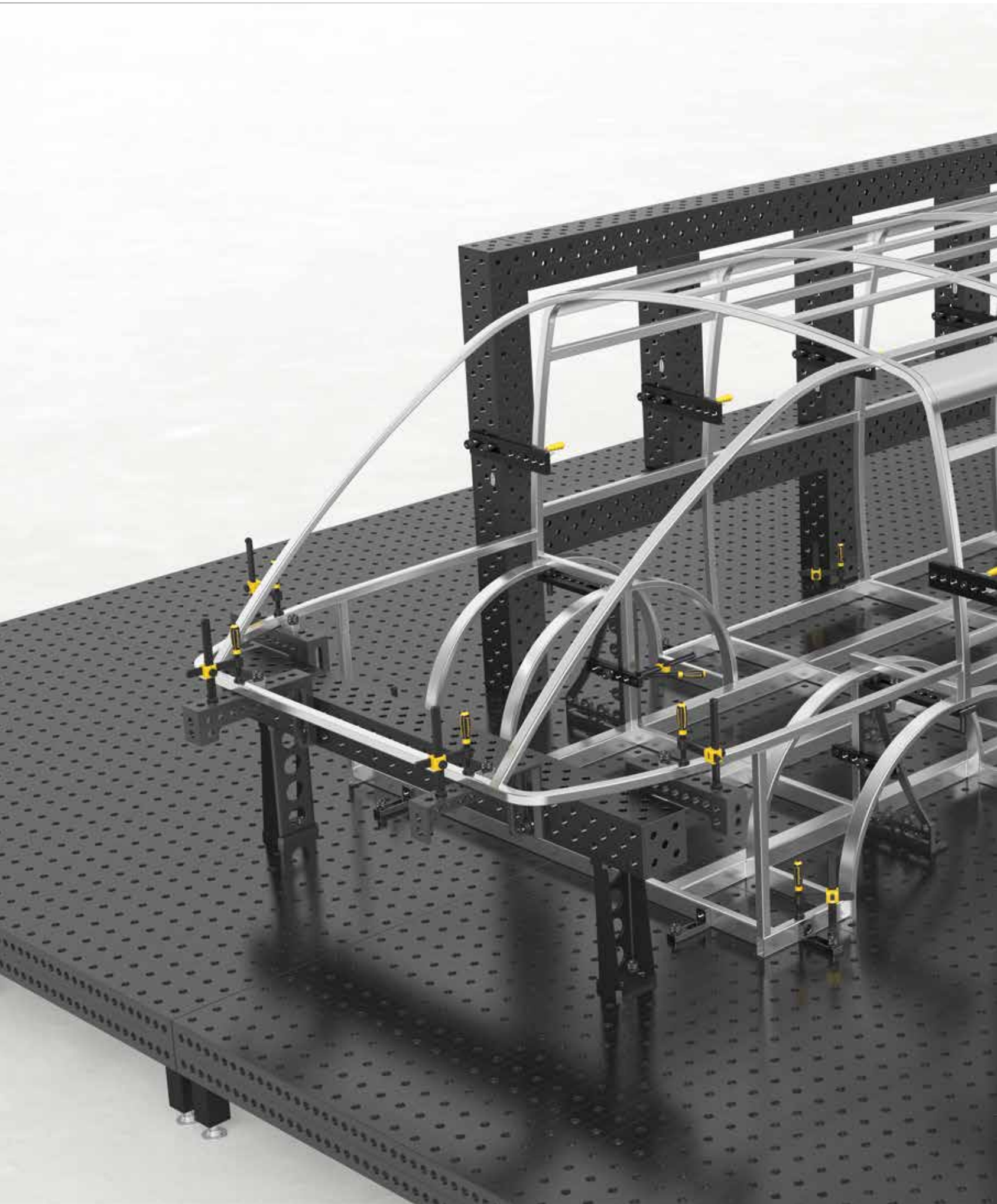

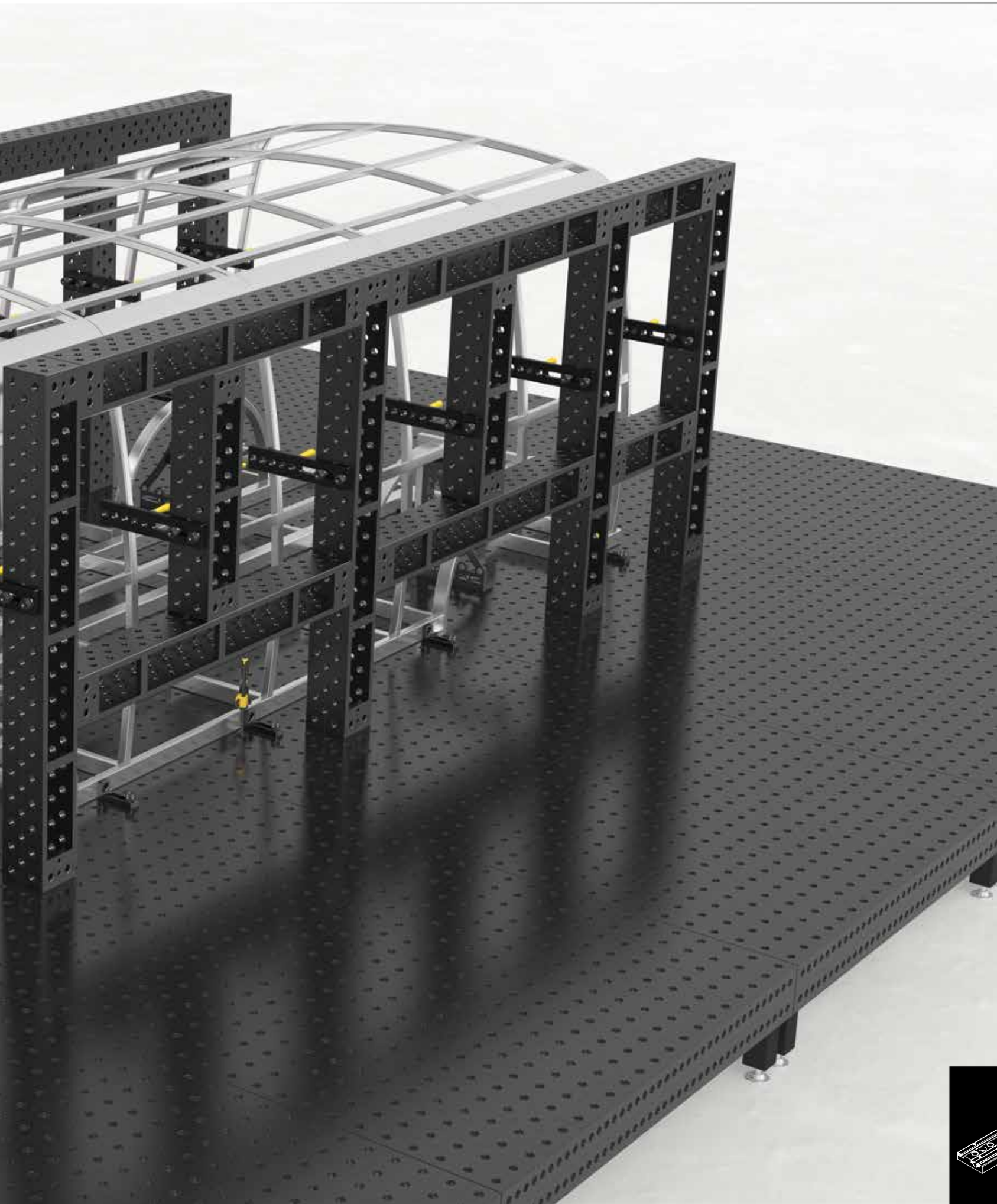

Mesas

E



Descrição:

Através da montagem das mesas especialmente fabricadas para sistema de plataforma é possível criar uma área de trabalho de qualquer tamanho. Esta é alinhada com precisão durante a montagem através de tecnologia laser 3D de última geração. Assim você obtém um plano de trabalho reto, que dispõe de uma grade ampla com furos e linhas de grade. A conexão das respectivas mesas ocorre através de pinos de conexão ou ferramenta especial, que está incluída no escopo de fornecimento. A superfície de plataforma disposta com precisão lhe oferece um espaço de trabalho estruturado com muitas possibilidades de fixação e permite um posicionamento exato. No sistema de plataforma é facilatada consideravelmente a usinagem de componentes grandes e pesados, e consequentemente aumentada a eficiência de fabricação.

F



	Comprimento: (a)	Largura: (b)	Altura: (c)	Peso:	E Sistema de plataforma - Mesas Aço-ferramenta	F Sistema de plataforma - Mesas Aço S355J2+N
Mesa 8.7 - 2000x1000x200 Nitretado a plasma sem pés	2000 mm	1000 mm	125-200 mm	aprox. 770 kg	2-PT280020.X7 ○	2-PT280020.P ○
Mesa 8.7 - 2400x1200x200 Nitretado a plasma sem pés	2400 mm	1200 mm	125-200 mm	aprox. 1075 kg	2-PT280030.X7 ○	2-PT280030.P ○
Mesa 8.7 - 3000x1500x200 Nitretado a plasma sem pés	3000 mm	1500 mm	125-200 mm	aprox. 1550 kg	2-PT280040.X7 ○	2-PT280040.P ○
Mesa 8.7 - 4000x2000x200 Nitretado a plasma sem pés	4000 mm	2000 mm	125-200 mm	aprox. 2700 kg	2-PT280055.X7 ○	2-PT280055.P ○
Outros tamanhos e alturas mediante consulta (altura mínima recomendada 125 mm)						○

● = Artigo de estoque; ○ = Artigo é fabricado mediante pedido; Mais explicações na página 84

Fabricação a pedido do cliente (acessórios e ferramentas de montagem são calculados com base no dispêndio)
Preço de referência (de acordo com a quantidade ocorrem preços a maior ou menor)
Montagem não incluída no preço, mas também possível através da Siegmund



Exemplo de
Grade diagonal

Preço adicional para grade diagonal

(ver a página 82)

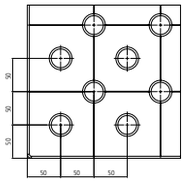

Preço adicional grade de 50 mm

(ver a página 82)

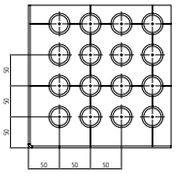

Preço adicional para grade diagonal Rosca M8 / M12 / M16

(ver a página 82)

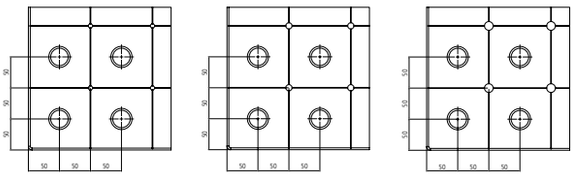

M8 **M12** **M16**

Placas

H

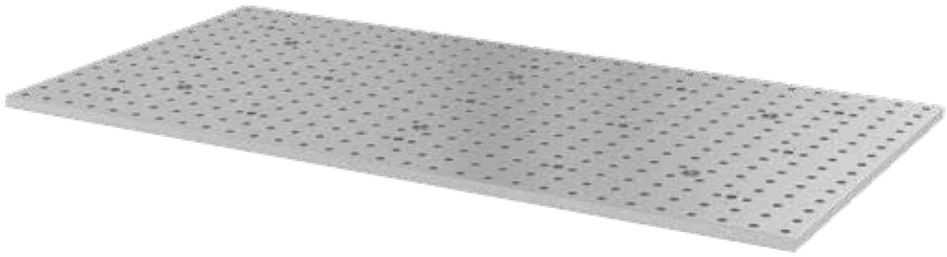

Descrição:

Através da montagem das placas especialmente fabricadas para sistema de plataforma é possível criar uma área de trabalho de qualquer tamanho. Esta é alinhada com precisão durante a montagem através de tecnologia laser 3D de última geração. Assim você obtém um plano de trabalho reto, que dispõe de uma grade ampla com furos e linhas de grade. Para uma maior estabilidade as placas podem ser fundidas no piso e usadas como superfície de trabalho no mesmo nível do piso. A plataforma permite um trabalho estruturado com diversas opções de fixação, permitindo também o posicionamento preciso dos elementos. Esta plataforma torna mais fácil o trabalho com componentes pesados e de grandes dimensões, aumentando assim a eficiência de produção.

H

	Comprimento: (a)	Largura: (b)	Altura: (c)	Sistema de plataforma - Placas Aço S355J2+N	
Placa 750 - 2000x1000x40 sem pés	2000 mm	1000 mm	40 mm	2-PP280020	○
Placa 750 - 2400x1200x40 sem pés	2400 mm	1200 mm	40 mm	2-PP280030	○
Placa 750 - 3000x1500x40 sem pés	3000 mm	1500 mm	40 mm	2-PP280040	○
Outros tamanhos e alturas mediante consulta					○

● = Artigo de estoque; ○ = Artigo é fabricado mediante pedido; Mais explicações na página 84

Fabricação a pedido do cliente (acessórios e ferramentas de montagem são calculados com base no dispêndio)
Preço de referência (de acordo com a quantidade ocorrem preços a maior ou menor)
Montagem não incluída no preço, mas também possível através da Siegmund



Exemplo de
Grade de 50 mm

Preço adicional para grade diagonal

(ver a página 82)

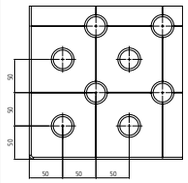

Preço adicional grade de 50 mm

(ver a página 82)

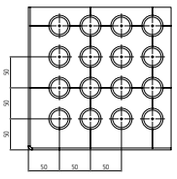

Preço adicional para grade diagonal Rosca M8 / M12 / M16

(ver a página 82)

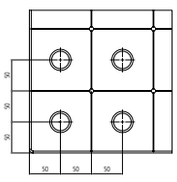

M8

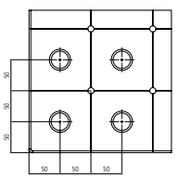

M12

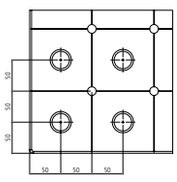

M16

Acessórios



280238.1.10



28002673



280239



28002672



280856.XS

	Comprimento: (a)	Largura: (b)	Altura: (c)	Ø: (o)	Peso:	N° de artigo	
Tampa de cobertura / pacote com 10 - brunido - Proteção contra sujeira para furos - 10 unidades / 1 m de trilho			10 mm	30 mm	0,05 kg	2-280238.1.10	●
Tampa de cobertura para furo de montagem - para a cobertura do furo de montagem (ajuste do pé)			25 mm	63 mm	0,45 kg	2-28002673	○
Tampa de plástico / pacote com 10 - para trilho de apoio e de fundação - Necessário para montagem abaixo do piso - 10 unidades / 1 m de trilho			17 mm	42 mm	0,08 kg	2-280239.10	●
Pé para sistema de plataforma - Comprimento da rosca 100 mm			130 mm	100 mm	1,60 kg	2-28002672	○
Pé básico altura especial mín. 150 mm - ajuste fino de 50 mm	90 mm	90 mm				2-280856.XS	○

● = Artigo de estoque; ○ = Artigo é fabricado mediante pedido; Mais explicações na página 84

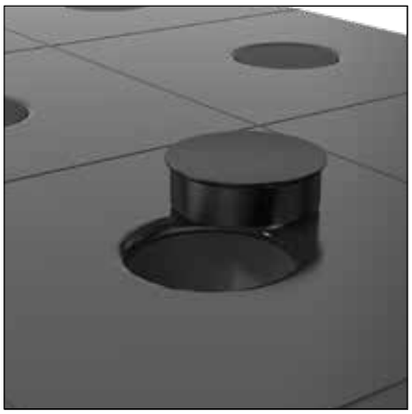

Fig.: Tampa de cobertura para furo



Fig.: Tampa de cobertura no furo

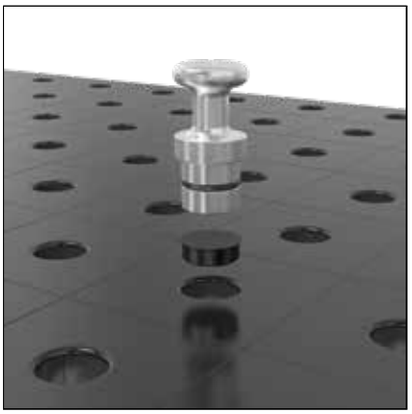

Fig.: Remoção da tampa de cobertura com pino de fixação magnético



Fig.: Furo de montagem para o ajuste e fixação do pé para sistema de plataforma B



Fig.: Fechamento do furo de montagem com tampa de cobertura para o sistema de plataforma B

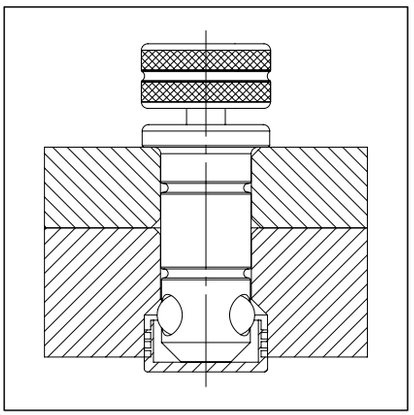

Fig.: Uso da tampa de plástico

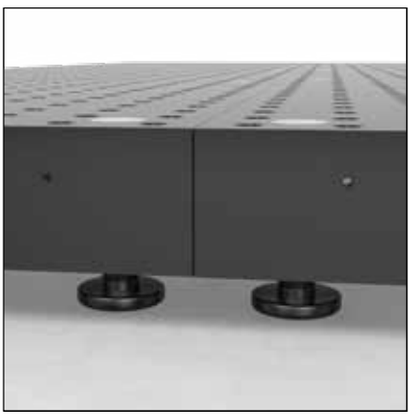

Fig.: Pés para o sistema de plataforma B

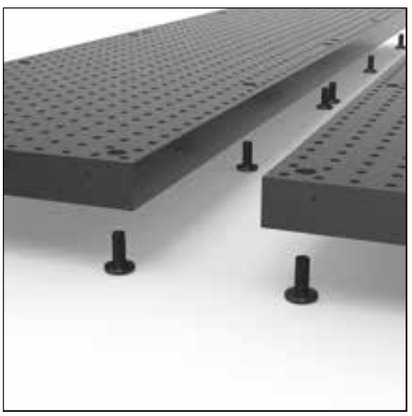

Fig.: Pés para o sistema de plataforma B



Fig.: Pé para o sistema de plataforma A

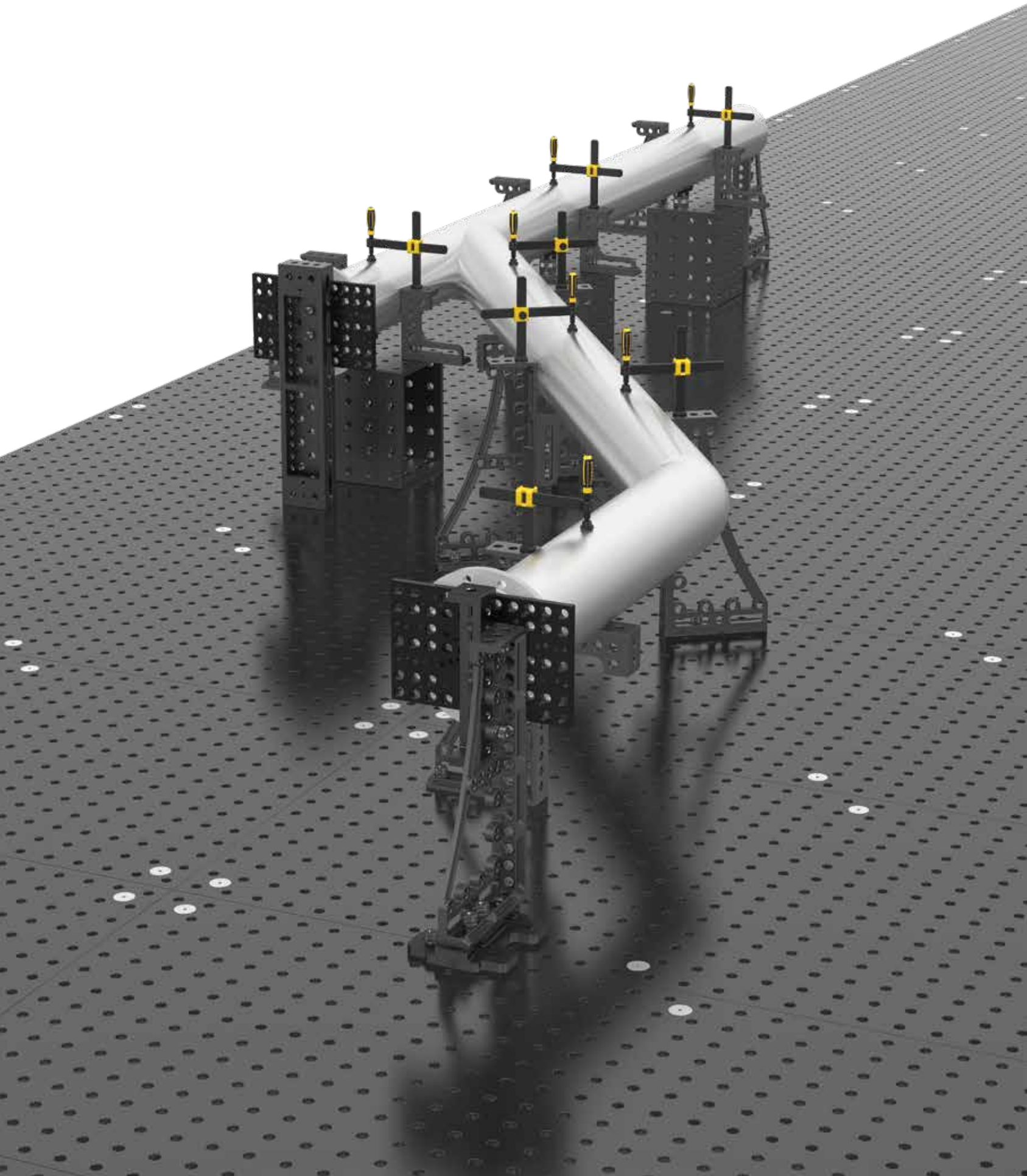

Da consultoria até a realização

VOCÊ TEM UM GRANDE PROJETO E NECESSITA DE APOIO PARA A REALIZAÇÃO?

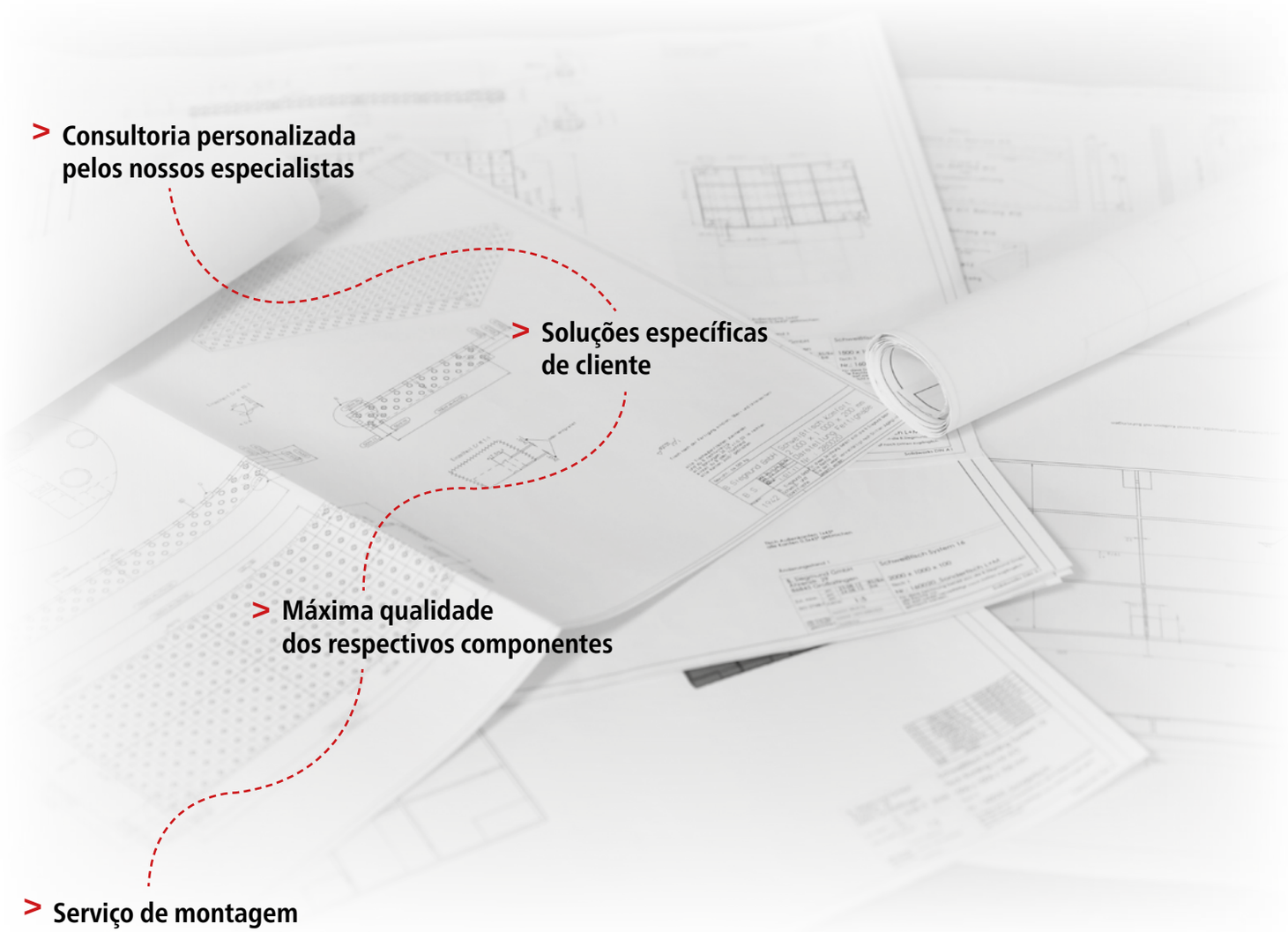

> **Consultoria personalizada pelos nossos especialistas**

> **Soluções específicas de cliente**

> **Máxima qualidade dos respectivos componentes**

> **Serviço de montagem para o seu sistema de plataforma**

> **Teremos a maior satisfação de, junto com você, tornar o seu projeto realidade!**



MESAS



PÉS DE MESA



ENCOSTOS



ESQUADROS



PINOS



SARGENTOS & ACESSÓRIOS



PRISMAS & APOIOS



DISPOSITIVOS DE FIXAÇÃO RÁPIDA & ADAPTADOR



ACESSÓRIOS



SIEGMUND WORKSTATION | SYSTEM 28 + 22 + 16



Workstation





Página 412
Professional 750 Nitretado a plasma



Página 432
Mesa de solda - tamanhos especiais Nitretado a plasma

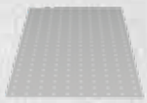

Página 434
Chapa perfurada de alumínio para mesa



Página 436
Mesa octogonal 150 Nitretado a plasma



Página 438
Placa octogonal 18 Nitretado a plasma



Página 440
Luva de apoio e de fixação

Professional 750



Professional 750

Dureza de superfície até 750 Vickers!

As mesas de solda Professional 750 são fabricadas em aço de alta qualidade S355J2+N e adicionalmente nitretadas a plasma e revestidas. Graças à maior capacidade de carga da mesa de solda ela é especialmente apropriada para a usinagem de componentes pesados. Através da equipagem com grade diagonal, as possibilidades de fixação nesta mesa praticamente dobram.

PÉS DE MESA

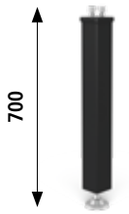

Página 446
Pé básico

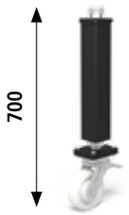

Página 448
Pé com rodízio e freio



Página 447
Pé com ajuste de altura



Página 449
Pé com ajuste de altura com rodízio e freio

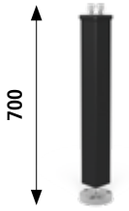

Página 450
Pé com ancoragem no piso

Alturas do pé em mm.
Os dados em preto são as alturas de pé padrão para a mesa acima ilustrada. As alturas de pé em cinza devem ser indicadas por pé sem preço adicional e na encomenda.

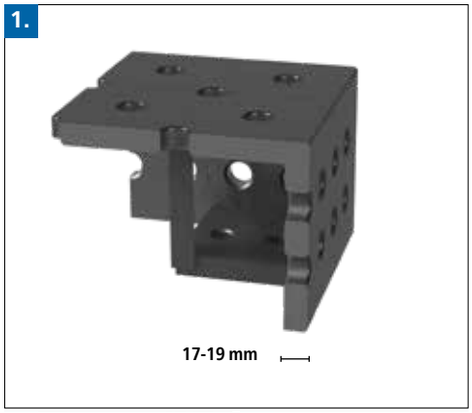

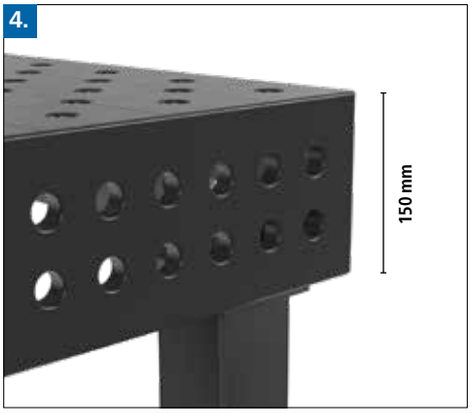

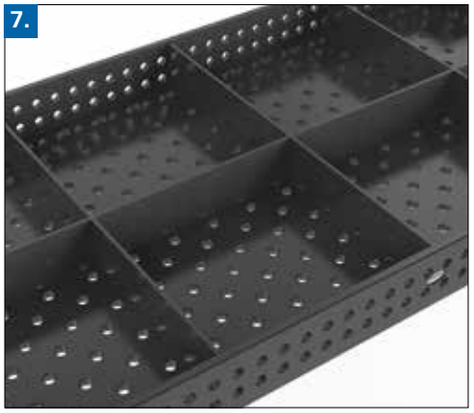



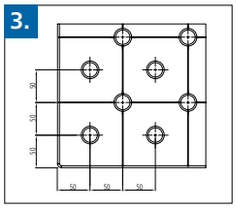



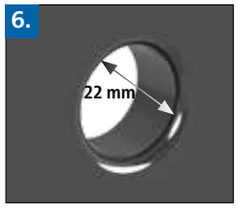





1. ESPESSURA DO MATERIAL

- cerca de 17 – 19 mm

2. MATERIAIS

Aço de alta qualidade S355J2+N,
nitretado a plasma, tratamento BAR*

DUREZA VICKERS

Dureza superficial: aprox. 450 – 750
Dureza de núcleo: aprox. 165 – 220

* A menor dureza do material Professional 750 significa um maior desgaste do produto.

3. DADOS

- Grade diagonal
- Distância da grade 100 mm

4. ABA LATERAL

- Altura 150 mm
- Furos aba lateral em grade de 50 mm

5. RAIOS DISPENDIOSOS

- Raios de 3 mm nas bordas superiores da mesa reduzem danos nos acessórios Sigmund e em componentes do cliente
- Raios de 6 mm nos cantos reduzem os riscos de ferimentos

6. FURO DE SISTEMA

- Ø 22 mm

Raio R2,5 nos furos na superfície da mesa:

- reduzem danos na mesa, acessórios Siegmund e componentes do cliente
- para a inserção mais fácil de parafusos e acessórios
- menos danos nas bordas de furos ao movimentar componentes pesados
- grande chanfro no lado inferior da mesa para uma força de fixação ideal dos parafusos (ver a página 476)

7. NERVURAS

- na distância de cerca de 500 – 600 mm
- nervuras elevadas

8. PÉS DE MESA

- Tubo quadrado 80x80 mm
- Apoio de pé Ø 90 mm
  (torneado de material maciço)
- ajuste fino de 50 mm
  (Dados somente para pé básico)

9. CAPACIDADE DE CARGA

Capacidade de carga por pé 1.000 kg
Carga total estática recomendada:
com 4 pés = 2.000 kg
com 6 pés = 3.000 kg
com 8 pés = 4.000 kg
valores para cargas uniformemente distribuídas.
(Dados somente para pé básico)

Matematicamente obtém-se valores das cargas totais consideravelmente maiores. As capacidades de carga admissíveis, no entanto, foram calculadas com reservas por motivos de segurança.

Caso sejam necessárias capacidades de carga maiores, favor contatar o fabricante.

Professional 750
1200x800x150 mm

Descrição:

A mesa Professional 750, 1200x800x150 mm, tem uma disposição diagonal de furos no tampo da mesa e uma disposição paralela de furos em grade de 50 mm nos lados. Os furos têm um diâmetro de 22 mm. A mesa tem uma espessura de material de aprox. 17-19 mm e é fabricada em aço de alta qualidade S355J2+N. As linhas de grade na distância de 100 mm facilitam a montagem do seu dispositivo.



Peso: aprox. 291 kg
Peso = Mesa + Pallet + Pé básico

A figura mostra a mesa na versão com grade diaginal.

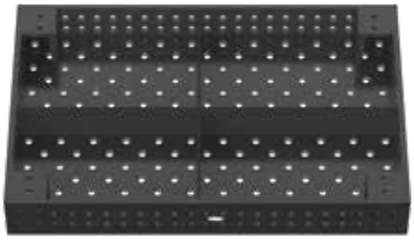

Professional 750
1200x800x150 mm

Professional 750 1200x800x150 - Nitretado a plasma	Professional 750 Grade de 100 mm	Professional 750 Grade diagonal	Preço reduzido sem a nitretação a plasma
sem pés	2-220025.P.T1 ●	2-220025.PD.T1 ●	2-225125 ○
com Pé básico Altura de mesa 850	2-220025.P ●	2-220025.PD ●	2-225125 ○

● = Artigo de estoque; ○ = Artigo é fabricado mediante pedido; Mais explicações na página 84

Modelos de pés para a mesa de solda Professional 750

Custo adicional Pé básico 800 (ver a página 446) **Troca sem sobretaxa**	**Custo adicional Pé com ancoragem no piso 700** (ver a página 450)	**Custo adicional Pé com rodízio e freio 700** (ver a página 448)	**Custo adicional Pé com ajuste de altura 550-900** (ver a página 447)	**Custo adicional Pé com ajuste de altura 500-800** (ver a página 447)	**Custo adicional Pé com ajuste de altura com rodízio e freio 600-850** (ver a página 449)
					
2-220857.XX	2-220874.XX	2-220866.XX	2-220877.XX	2-220878.XX	2-220879.XX

Equipamento especial para mesa de solda Professional 750



Exemplo de
Grade diagonal M12

	Aba lateral		**Superfície**			
	Preço adicional Aba lateral com dupla têmpera (ver a página 410)		**Preço adicional grade de 50 mm** (ver a página 82)	**Preço adicional para grade diagonal Rosca M8 / M12 / M16** (ver a página 82)		
	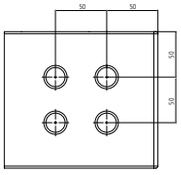		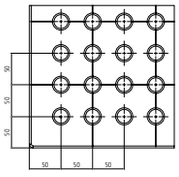	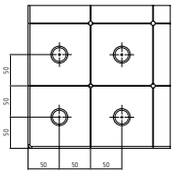	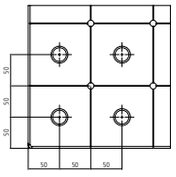	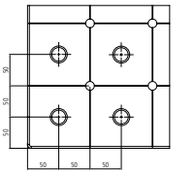
				M8	**M12**	**M16**
Professional 750	2-226725		2-226525	2-226125	2-226225	2-226325

Professional 750
1000x1000x150 mm

Descrição:

A mesa Professional 750, 1000x1000x150 mm, tem uma disposição diagonal de furos no tampo da mesa e uma disposição paralela de furos em grade de 50 mm nos lados. Os furos têm um diâmetro de 22 mm. A mesa tem uma espessura de material de aprox. 17-19 mm e é fabricada em aço de alta qualidade S355J2+N. As linhas de grade na distância de 100 mm facilitam a montagem do seu dispositivo.



Peso: aprox. 296 kg
Peso = Mesa + Pallet + Pé básico

A figura mostra a mesa na versão com grade diaginal.



Professional 750
1000x1000x150 mm

Professional 750 1000x1000x150 - Nitretado a plasma	Professional 750 Grade de 100 mm	Professional 750 Grade diagonal	Preço reduzido sem a nitretação a plasma
sem pés	2-220010.P.T1 ●	2-220010.PD.T1 ●	2-225110 ○
com Pé básico Altura de mesa 850	2-220010.P ●	2-220010.PD ●	2-225110 ○

● = Artigo de estoque; ○ = Artigo é fabricado mediante pedido; Mais explicações na página 84

Modelos de pés para a mesa de solda Professional 750

Custo adicional Pé básico 800 (ver a página 446) **Troca sem sobretaxa**	**Custo adicional Pé com ancoragem no piso 700** (ver a página 450)	**Custo adicional Pé com rodízio e freio 700** (ver a página 448)	**Custo adicional Pé com ajuste de altura 550-900** (ver a página 447)	**Custo adicional Pé com ajuste de altura 500-800** (ver a página 447)	**Custo adicional Pé com ajuste de altura com rodízio e freio 600-850** (ver a página 449)
					
2-220857.XX	2-220874.XX	2-220866.XX	2-220877.XX	2-220878.XX	2-220879.XX

Equipamento especial para mesa de solda Professional 750

	Aba lateral		Superfície			
 Exemplo de Grade de 50 mm	**Preço adicional Aba lateral com dupla têmpera** (ver a página 410) 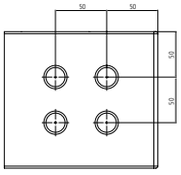		**Preço adicional grade de 50 mm** (ver a página 82) 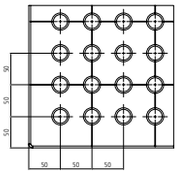	**Preço adicional para grade diagonal Rosca M8 / M12 / M16** (ver a página 82) 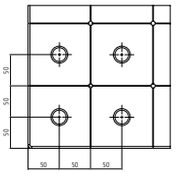 **M8** 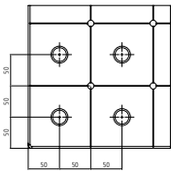 **M12** 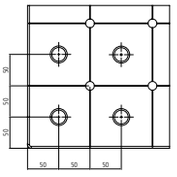 **M16**		
Professional 750	2-226710		2-226510	2-226110	2-226210	2-226310

Professional 750
1200x1200x150 mm

Descrição:

A mesa Professional 750, 1200x1200x150 mm, tem uma disposição diagonal de furos no tampo da mesa e uma disposição paralela de furos em grade de 50 mm nos lados. Os furos têm um diâmetro de 22 mm. A mesa tem uma espessura de material de aprox. 17-19 mm e é fabricada em aço de alta qualidade S355J2+N. As linhas de grade na distância de 100 mm facilitam a montagem do seu dispositivo.



Peso: aprox. 387 kg
Peso = Mesa + Pallet + Pé básico

A figura mostra a mesa na versão com grade diaginal.

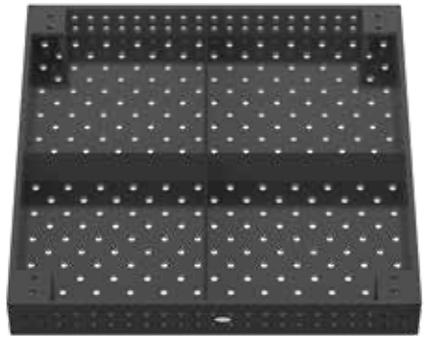

Professional 750
1200x1200x150 mm

Professional 750 1200x1200x150 - Nitretado a plasma	Professional 750 Grade de 100 mm	Professional 750 Grade diagonal	Preço reduzido sem a nitretação a plasma
sem pés	2-220015.P.T1 ●	2-220015.PD.T1 ●	2-225115 ○
com Pé básico Altura de mesa 850	2-220015.P ●	2-220015.PD ●	2-225115 ○

● = Artigo de estoque; ○ = Artigo é fabricado mediante pedido; Mais explicações na página 84

Modelos de pés para a mesa de solda Professional 750

Custo adicional Pé básico 800 (ver a página 446) **Troca sem sobretaxa**	**Custo adicional Pé com ancoragem no piso 700** (ver a página 450)	**Custo adicional Pé com rodízio e freio 700** (ver a página 448)	**Custo adicional Pé com ajuste de altura 550-900** (ver a página 447)	**Custo adicional Pé com ajuste de altura 500-800** (ver a página 447)	**Custo adicional Pé com ajuste de altura com rodízio e freio 600-850** (ver a página 449)
					
2-220857.XX	2-220874.XX	2-220866.XX	2-220877.XX	2-220878.XX	2-220879.XX

Equipamento especial para mesa de solda Professional 750

	Aba lateral		**Superfície**			
 Exemplo de Grade diagonal M8	**Preço adicional Aba lateral com dupla têmpera** (ver a página 410) 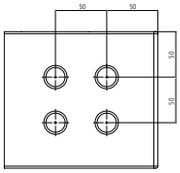		**Preço adicional grade de 50 mm** (ver a página 82) 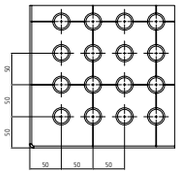	**Preço adicional para grade diagonal Rosca M8 / M12 / M16** (ver a página 82) 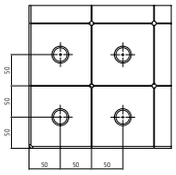 **M8** 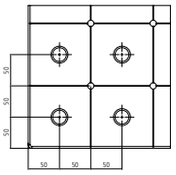 **M12** 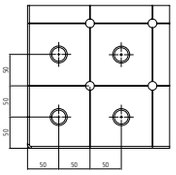 **M16**		
Professional 750	2-226715		2-226515	2-226115	2-226215	2-226315

Professional 750
1500x1000x150 mm

Descrição:

A mesa Professional 750, 1500x1000x150 mm, tem uma disposição diagonal de furos no tampo da mesa e uma disposição paralela de furos em grade de 50 mm nos lados. Os furos têm um diâmetro de 22 mm. A mesa tem uma espessura de material de aprox. 17-19 mm e é fabricada em aço de alta qualidade S355J2+N. As linhas de grade na distância de 100 mm facilitam a montagem do seu dispositivo.



Peso: aprox. 412 kg
Peso = Mesa + Pallet + Pé básico

A figura mostra a mesa na versão com grade diaginal.

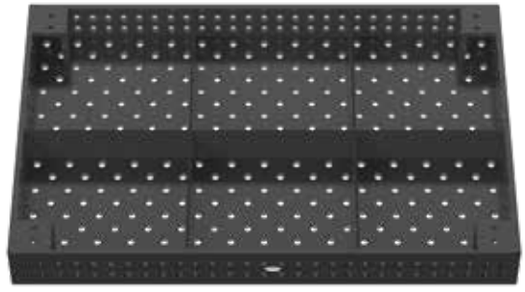

Professional 750
1500x1000x150 mm

Professional 750 1500x1000x150 - Nitretado a plasma	Professional 750 Grade de 100 mm	Professional 750 Grade diagonal	Preço reduzido sem a nitretação a plasma
sem pés	2-220035.P.T1 ●	2-220035.PD.T1 ●	2-225135 ○
com Pé básico Altura de mesa 850	2-220035.P ●	2-220035.PD ●	2-225135 ○

● = Artigo de estoque; ○ = Artigo é fabricado mediante pedido; Mais explicações na página 84

Modelos de pés para a mesa de solda Professional 750

Custo adicional Pé básico 800 (ver a página 446) **Troca sem sobretaxa**	**Custo adicional Pé com ancoragem no piso 700** (ver a página 450)	**Custo adicional Pé com rodízio e freio 700** (ver a página 448)	**Custo adicional Pé com ajuste de altura 550-900** (ver a página 447)	**Custo adicional Pé com ajuste de altura 500-800** (ver a página 447)	**Custo adicional Pé com ajuste de altura com rodízio e freio 600-850** (ver a página 449)
					
2-220857.XX	2-220874.XX	2-220866.XX	2-220877.XX	2-220878.XX	2-220879.XX

Equipamento especial para mesa de solda Professional 750

	Aba lateral		**Superfície**		
 Exemplo de Grade diagonal M16	**Preço adicional Aba lateral com dupla têmpera** (ver a página 410) 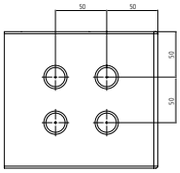		**Preço adicional grade de 50 mm** (ver a página 82) 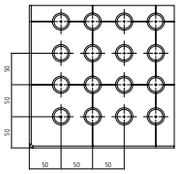	**Preço adicional para grade diagonal Rosca M8 / M12 / M16** (ver a página 82) 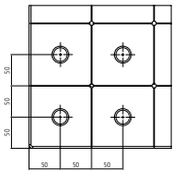 **M8** 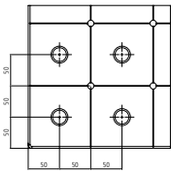 **M12** 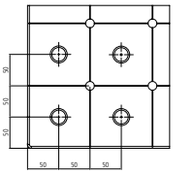 **M16**	
Professional 750	2-226735		2-226535	2-226135	2-226235	2-226335

Professional 750
1500x1500x150 mm

Descrição:

A mesa Professional 750, 1500x1500x150 mm, tem uma disposição diagonal de furos no tampo da mesa e uma disposição paralela de furos em grade de 50 mm nos lados. Os furos têm um diâmetro de 22 mm. A mesa tem uma espessura de material de aprox. 17-19 mm e é fabricada em aço de alta qualidade S355J2+N. As linhas de grade na distância de 100 mm facilitam a montagem do seu dispositivo.



Peso: aprox. 573 kg
Peso = Mesa + Pallet + Pé básico

A figura mostra a mesa na versão com grade diaginal.

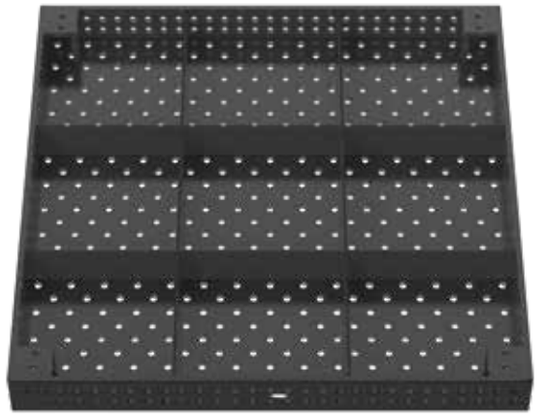

Professional 750
1500x1500x150 mm

Professional 750 1500x1500x150 - Nitretado a plasma	Professional 750 Grade de 100 mm	Professional 750 Grade diagonal	Preço reduzido sem a nitretação a plasma
sem pés	2-220050.P.T1 ●	2-220050.PD.T1 ●	2-225150 ○
com Pé básico Altura de mesa 850	2-220050.P ●	2-220050.PD ●	2-225150 ○

● = Artigo de estoque; ○ = Artigo é fabricado mediante pedido; Mais explicações na página 84

Modelos de pés para a mesa de solda Professional 750

Custo adicional Pé básico 800 (ver a página 446) **Troca sem sobretaxa**	**Custo adicional Pé com ancoragem no piso 700** (ver a página 450)	**Custo adicional Pé com rodízio e freio 700** (ver a página 448)	**Custo adicional Pé com ajuste de altura 550-900** (ver a página 447)	**Custo adicional Pé com ajuste de altura 500-800** (ver a página 447)	**Custo adicional Pé com ajuste de altura com rodízio e freio 600-850** (ver a página 449)
					
2-220857.XX	2-220874.XX	2-220866.XX	2-220877.XX	2-220878.XX	2-220879.XX

Equipamento especial para mesa de solda Professional 750



Exemplo de
Grade diagonal M12

	Aba lateral		**Superfície**			
	Preço adicional Aba lateral com dupla têmpera (ver a página 410)		**Preço adicional grade de 50 mm** (ver a página 82)	**Preço adicional para grade diagonal Rosca M8 / M12 / M16** (ver a página 82)		
	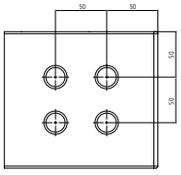		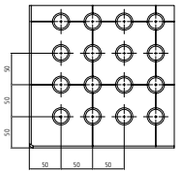	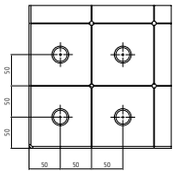	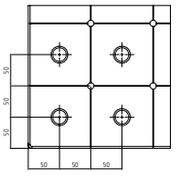	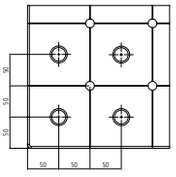
				M8	**M12**	**M16**
Professional 750	2-226750		2-226550	2-226150	2-226250	2-226350

Professional 750
2000x1000x150 mm

Descrição:

A mesa Professional 750, 2000x1000x150 mm, tem uma disposição diagonal de furos no tampo da mesa e uma disposição paralela de furos em grade de 50 mm nos lados. Os furos têm um diâmetro de 22 mm. A mesa tem uma espessura de material de aprox. 17-19 mm e é fabricada em aço de alta qualidade S355J2+N. As linhas de grade na distância de 100 mm facilitam a montagem do seu dispositivo.



Peso: aprox. 519 kg
Peso = Mesa + Pallet + Pé básico

A figura mostra a mesa na versão com grade diaginal.

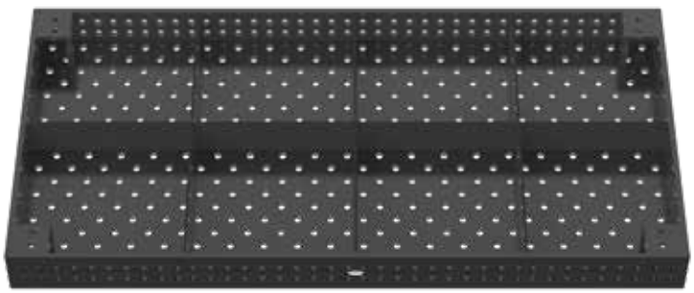

Professional 750
2000x1000x150 mm

Professional 750 2000x1000x150 - Nitretado a plasma	Professional 750 Grade de 100 mm	Professional 750 Grade diagonal	Preço reduzido sem a nitretação a plasma
sem pés	2-220020.P.T1 ●	2-220020.PD.T1 ●	2-225120 ○
com Pé básico Altura de mesa 850	2-220020.P ●	2-220020.PD ●	2-225120 ○

● = Artigo de estoque; ○ = Artigo é fabricado mediante pedido; Mais explicações na página 84

Modelos de pés para a mesa de solda Professional 750

Custo adicional Pé básico 800 (ver a página 446) **Troca sem sobretaxa**	**Custo adicional Pé com ancoragem no piso 700** (ver a página 450)	**Custo adicional Pé com rodízio e freio 700** (ver a página 448)	**Custo adicional Pé com ajuste de altura 550-900** (ver a página 447)	**Custo adicional Pé com ajuste de altura 500-800** (ver a página 447)	**Custo adicional Pé com ajuste de altura com rodízio e freio 600-850** (ver a página 449)
					
2-220857.XX	2-220874.XX	2-220866.XX	2-220877.XX	2-220878.XX	2-220879.XX

Equipamento especial para mesa de solda Professional 750

	Aba lateral		**Superfície**		
 Exemplo de Grade de 50 mm	**Preço adicional Aba lateral com dupla têmpera** (ver a página 410) 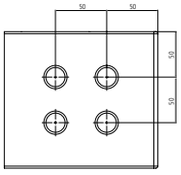		**Preço adicional grade de 50 mm** (ver a página 82) 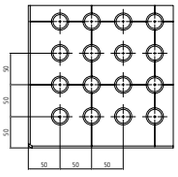	**Preço adicional para grade diagonal Rosca M8 / M12 / M16** (ver a página 82) 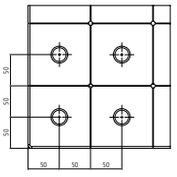 **M8** 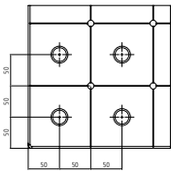 **M12** 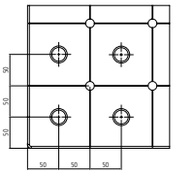 **M16**	
Professional 750	2-226720		2-226520	2-226120	2-226220	2-226320

Professional 750
2000x2000x150 mm



Descrição:

A mesa Professional 750, 2000x2000x150 mm, tem uma disposição diagonal de furos no tampo da mesa e uma disposição paralela de furos em grade de 50 mm nos lados. Os furos têm um diâmetro de 22 mm. A mesa tem uma espessura de material de aprox. 17-19 mm e é fabricada em aço de alta qualidade S355J2+N. As linhas de grade na distância de 100 mm facilitam a montagem do seu dispositivo.

Peso: aprox. 929 kg
Peso = Mesa + Pallet + Pé básico

A figura mostra a mesa na versão com grade diaginal.

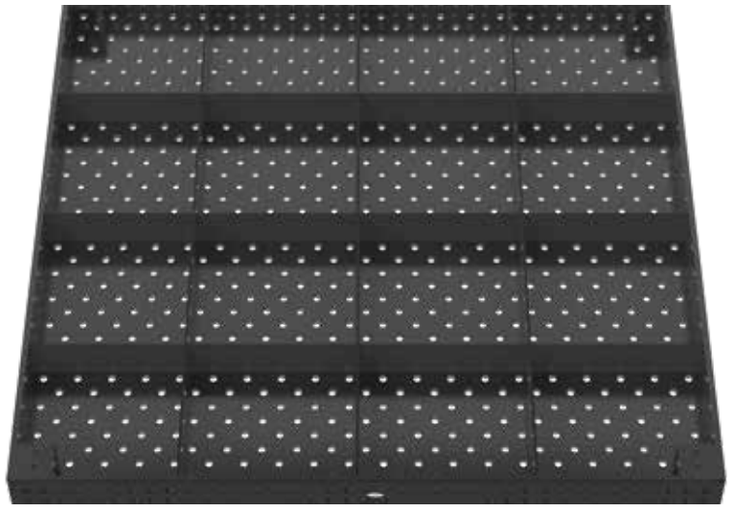

Professional 750
2000x2000x150 mm

Professional 750 2000x2000x150 - Nitretado a plasma	Professional 750 Grade de 100 mm	Professional 750 Grade diagonal	Preço reduzido sem a nitretação a plasma
sem pés	2-220045.P.T1 ●	2-220045.PD.T1 ●	2-225145 ○
com Pé básico Altura de mesa 850	2-220045.P ●	2-220045.PD ●	2-225145 ○

● = Artigo de estoque; ○ = Artigo é fabricado mediante pedido; Mais explicações na página 84

Modelos de pés para a mesa de solda Professional 750

Custo adicional Pé básico 800 (ver a página 446) **Troca sem sobretaxa**	**Custo adicional Pé com ancoragem no piso 700** (ver a página 450)	**Custo adicional Pé com rodízio e freio 700** (ver a página 448)	**Custo adicional Pé com ajuste de altura 550-900** (ver a página 447)	**Custo adicional Pé com ajuste de altura 500-800** (ver a página 447)	**Custo adicional Pé com ajuste de altura com rodízio e freio 600-850** (ver a página 449)
					
2-220857.XX	2-220874.XX	2-220866.XX	2-220877.XX	2-220878.XX	2-220879.XX

Equipamento especial para mesa de solda Professional 750

	Aba lateral		Superfície			
 Exemplo de Grade diagonal M16	**Preço adicional Aba lateral com dupla têmpera** (ver a página 410) 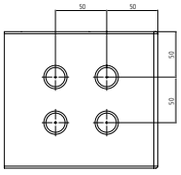		**Preço adicional grade de 50 mm** (ver a página 82) 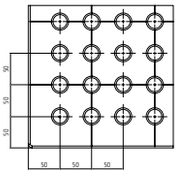	**Preço adicional para grade diagonal Rosca M8 / M12 / M16** (ver a página 82) 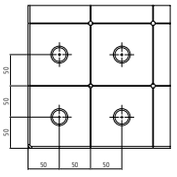 **M8**	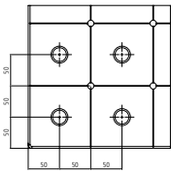 **M12**	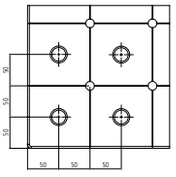 **M16**
Professional 750	2-226745		2-226545	2-226145	2-226245	2-226345

Professional 750
2400x1200x150 mm

Descrição:

A mesa Professional 750, 2400x1200x150 mm, tem uma disposição diagonal de furos no tampo da mesa e uma disposição paralela de furos em grade de 50 mm nos lados. Os furos têm um diâmetro de 22 mm. A mesa tem uma espessura de material de aprox. 17-19 mm e é fabricada em aço de alta qualidade S355J2+N. As linhas de grade na distância de 100 mm facilitam a montagem do seu dispositivo.



Peso: aprox. 724 kg
Peso = Mesa + Pallet + Pé básico

A figura mostra a mesa na versão com grade diaginal.

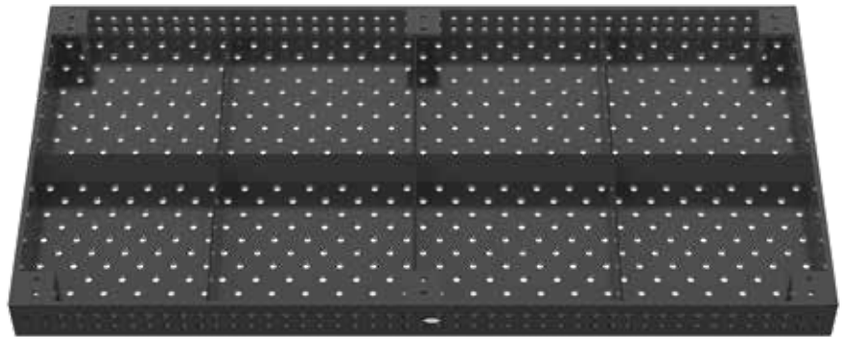

Professional 750
2400x1200x150 mm

Professional 750 2400x1200x150 - Nitretado a plasma	Professional 750 Grade de 100 mm	Professional 750 Grade diagonal	Preço reduzido sem a nitretação a plasma
sem pés	2-220030.P.T1 ●	2-220030.PD.T1 ●	2-225130 ○
com Pé básico Altura de mesa 850	2-220030.P ●	2-220030.PD ●	2-225130 ○

● = Artigo de estoque; ○ = Artigo é fabricado mediante pedido; Mais explicações na página 84

Modelos de pés para a mesa de solda Professional 750

Custo adicional Pé básico 800 (ver a página 446) **Troca sem sobretaxa**	**Custo adicional Pé com ancoragem no piso 700** (ver a página 450)	**Custo adicional Pé com ajuste de altura 550-900** (ver a página 447)	**Custo adicional Pé com ajuste de altura 500-800** (ver a página 447)	
				
2-220857.XX	2-220874.XX	2-220877.XX	2-220878.XX	

Equipamento especial para mesa de solda Professional 750

	Aba lateral		Superfície			
 Exemplo de Grade diagonal M12	**Preço adicional Aba lateral com dupla têmpera** (ver a página 410) 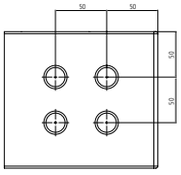		**Preço adicional grade de 50 mm** (ver a página 82) 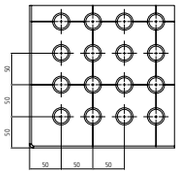	**Preço adicional para grade diagonal Rosca M8 / M12 / M16** (ver a página 82) 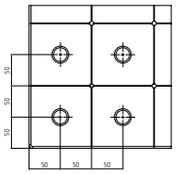 **M8**	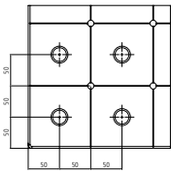 **M12**	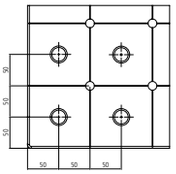 **M16**
Professional 750	2-226730		2-226530	2-226130	2-226230	2-226330

Professional 750
3000x1500x150 mm



Descrição:

A mesa Professional 750, 3000x1500x150 mm, tem uma disposição diagonal de furos no tampo da mesa e uma disposição paralela de furos em grade de 50 mm nos lados. Os furos têm um diâmetro de 22 mm. A mesa tem uma espessura de material de aprox. 17-19 mm e é fabricada em aço de alta qualidade S355J2+N. As linhas de grade na distância de 100 mm facilitam a montagem do seu dispositivo.

Peso: aprox. 1.073 kg
Peso = Mesa + Pallet + Pé básico

A figura mostra a mesa na versão com grade diaginal.

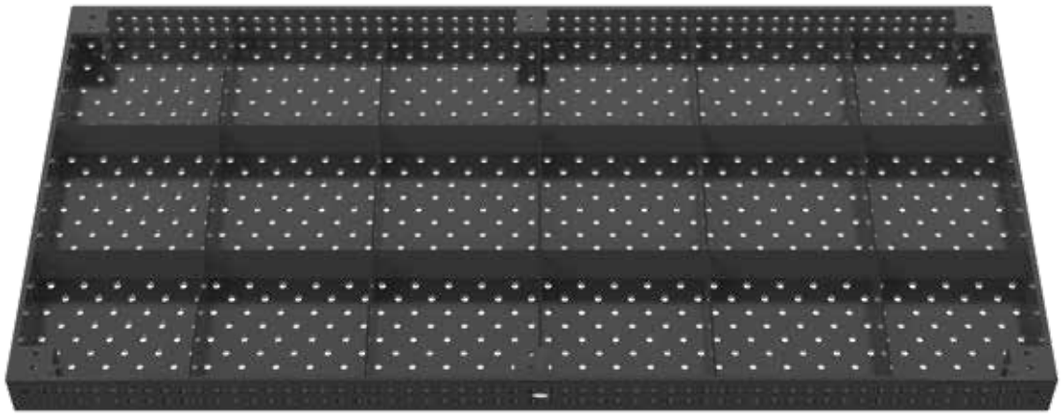

Professional 750
3000x1500x150 mm

Professional 750 3000x1500x150 - Nitretado a plasma	Professional 750 Grade de 100 mm	Professional 750 Grade diagonal	Preço reduzido sem a nitretação a plasma
sem pés	2-220040.P.T1 ●	2-220040.PD.T1 ●	2-225140 ○
com Pé básico Altura de mesa 850	2-220040.P ●	2-220040.PD ●	2-225140 ○

● = Artigo de estoque; ○ = Artigo é fabricado mediante pedido; Mais explicações na página 84

Modelos de pés para a mesa de solda Professional 750

Custo adicional Pé básico 800 (ver a página 446) **Troca sem sobretaxa**	**Custo adicional Pé com ancoragem no piso 700** (ver a página 450)	**Custo adicional Pé com ajuste de altura 550-900** (ver a página 447)	**Custo adicional Pé com ajuste de altura 500-800** (ver a página 447)	
				
2-220857.XX	2-220874.XX	2-220877.XX	2-220878.XX	

Equipamento especial para mesa de solda Professional 750

	Aba lateral		Superfície			
 Exemplo de Grade diagonal M8	**Preço adicional Aba lateral com dupla têmpera** (ver a página 410) 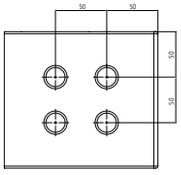		**Preço adicional grade de 50 mm** (ver a página 82) 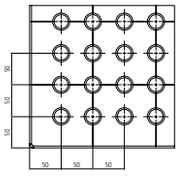	**Preço adicional para grade diagonal Rosca M8 / M12 / M16** (ver a página 82) 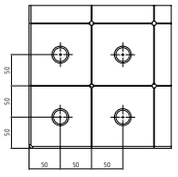 **M8**	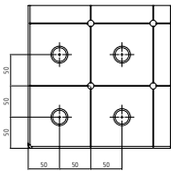 **M12**	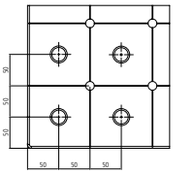 **M16**
Professional 750	2-226740		2-226540	2-226140	2-226240	2-226340

Professional 750
4000x2000x150 mm

Descrição:

A mesa Professional 750, 4000x2000x150 mm, tem uma disposição diagonal de furos no tampo da mesa e uma disposição paralela de furos em grade de 50 mm nos lados. Os furos têm um diâmetro de 22 mm. A mesa tem uma espessura de material de aprox. 17-19 mm e é fabricada em aço de alta qualidade S355J2+N. As linhas de grade na distância de 100 mm facilitam a montagem do seu dispositivo.



Peso: aprox. 1.806 kg
Peso = Mesa + Pallet + Pé básico

A figura mostra a mesa na versão com grade diaginal.

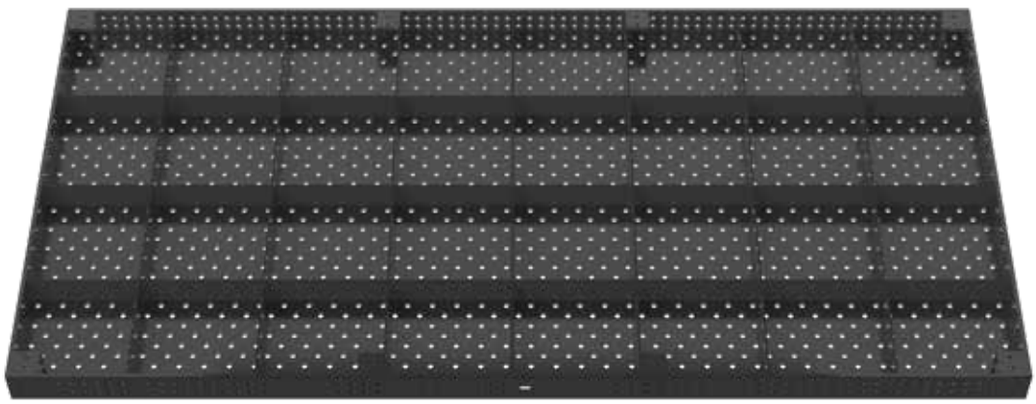

Professional 750
4000x2000x150 mm

Professional 750 4000x2000x150 - Nitretado a plasma	Professional 750 Grade de 100 mm	Professional 750 Grade diagonal	Preço reduzido sem a nitretação a plasma
sem pés	2-220055.P.T1 ●	2-220055.PD.T1 ●	2-225155 ○
com Pé básico Altura de mesa 850	2-220055.P ●	2-220055.PD ●	2-225155 ○

● = Artigo de estoque; ○ = Artigo é fabricado mediante pedido; Mais explicações na página 84

Modelos de pés para a mesa de solda Professional 750

Custo adicional Pé básico 800 (ver a página 446) **Troca sem sobretaxa**	**Custo adicional Pé com ancoragem no piso 700** (ver a página 450)	**Custo adicional Pé com ajuste de altura 550-900** (ver a página 447)	**Custo adicional Pé com ajuste de altura 500-800** (ver a página 447)	
				
2-220857.XX	2-220874.XX	2-220877.XX	2-220878.XX	

Equipamento especial para mesa de solda Professional 750

	Aba lateral		Superfície			
 Exemplo de Grade de 50 mm	**Preço adicional Aba lateral com dupla têmpera** (ver a página 410) 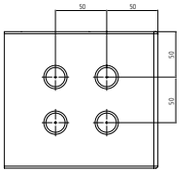		**Preço adicional grade de 50 mm** (ver a página 82) 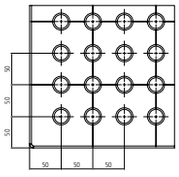	**Preço adicional para grade diagonal Rosca M8 / M12 / M16** (ver a página 82) 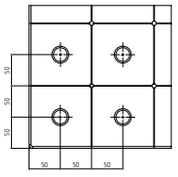 **M8**	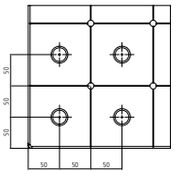 **M12**	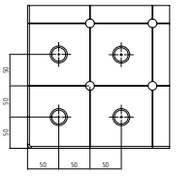 **M16**
Professional 750	2-226755		2-226555	2-226155	2-226255	2-226355

Professional 750 - Tamanhos especiais



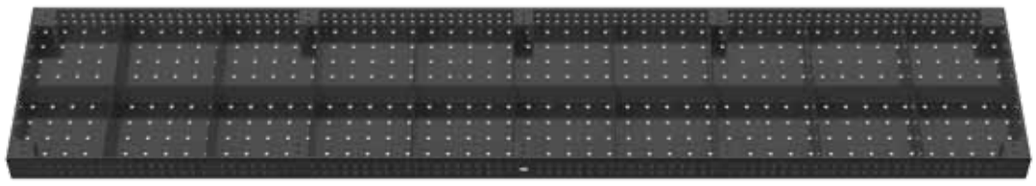

Descrição:

Selecione a partir de diferentes dimensões, no máximo 1400x3800 mm, ver a tabela ao lado.

Outros tamanhos e versões de material mediante consulta. Os preços dependem da quantidade.

Desconto:
a partir de 2 unidades: 5%
a partir de 5 unidades: 10%
a partir de 10 unidades: 15%

Na página 444 você encontra uma visão geral com todas as informações sobre as diferentes variantes de pés de mesa.

Equipamentos especiais para mesas de solda você recebe mediante consulta.

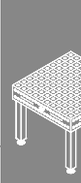

Professional 750 - Tamanhos especiais

Dimensões	Professional 750
600 x 600	**N° de artigo** 2-970606.P
600 x 800	**N° de artigo** 2-970608.P
600 x 1000	**N° de artigo** 2-970610.P
600 x 1200	**N° de artigo** 2-970612.P
600 x 1400	**N° de artigo** 2-970614.P
600 x 1600	**N° de artigo** 2-970616.P
600 x 1800	**N° de artigo** 2-970618.P
600 x 2000	**N° de artigo** 2-970620.P
600 x 2200	**N° de artigo** 2-970622.P
600 x 2400	**N° de artigo** 2-970624.P
600 x 2600	**N° de artigo** 2-970626.P
600 x 2800	**N° de artigo** 2-970628.P
600 x 3000	**N° de artigo** 2-970630.P
600 x 3200	**N° de artigo** 2-970632.P
600 x 3400	**N° de artigo** 2-970634.P
600 x 3600	**N° de artigo** 2-970636.P
600 x 3800	**N° de artigo** 2-970638.P
600 x 4000	**N° de artigo** 2-970640.P
800 x 800	**N° de artigo** 2-970808.P
800 x 1000	**N° de artigo** 2-970810.P
800 x 1400	**N° de artigo** 2-970814.P
800 x 1600	**N° de artigo** 2-970816.P
800 x 1800	**N° de artigo** 2-970818.P
800 x 2000	**N° de artigo** 2-970820.P
800 x 2200	**N° de artigo** 2-970822.P
800 x 2400	**N° de artigo** 2-970824.P
800 x 2600	**N° de artigo** 2-970826.P
800 x 2800	**N° de artigo** 2-970828.P

Dimensões	Professional 750
800 x 3000	**N° de artigo** 2-970830.P
800 x 3200	**N° de artigo** 2-970832.P
800 x 3400	**N° de artigo** 2-970834.P
800 x 3600	**N° de artigo** 2-970836.P
800 x 3800	**N° de artigo** 2-970838.P
800 x 4000	**N° de artigo** 2-970840.P
1000 x 1200	**N° de artigo** 2-971012.P
1000 x 1400	**N° de artigo** 2-971014.P
1000 x 1600	**N° de artigo** 2-971016.P
1000 x 1800	**N° de artigo** 2-971018.P
1000 x 2200	**N° de artigo** 2-971022.P
1000 x 2400	**N° de artigo** 2-971024.P
1000 x 2600	**N° de artigo** 2-971026.P
1000 x 2800	**N° de artigo** 2-971028.P
1000 x 3000	**N° de artigo** 2-971030.P
1000 x 3200	**N° de artigo** 2-971032.P
1000 x 3400	**N° de artigo** 2-971034.P
1000 x 3600	**N° de artigo** 2-971036.P
1000 x 3800	**N° de artigo** 2-971038.P
1000 x 4000	**N° de artigo** 2-971040.P
1200 x 1400	**N° de artigo** 2-971214.P
1200 x 1600	**N° de artigo** 2-971216.P
1200 x 1800	**N° de artigo** 2-971218.P
1200 x 2200	**N° de artigo** 2-971222.P
1200 x 2600	**N° de artigo** 2-971226.P
1200 x 2800	**N° de artigo** 2-971228.P
1200 x 3000	**N° de artigo** 2-971230.P
1200 x 3200	**N° de artigo** 2-971232.P

Dimensões	Professional 750
1200 x 3400	**N° de artigo** 2-971234.P
1200 x 3600	**N° de artigo** 2-971236.P
1200 x 3800	**N° de artigo** 2-971238.P
1200 x 4000	**N° de artigo** 2-971240.P
1400 x 1400	**N° de artigo** 2-971414.P
1400 x 1600	**N° de artigo** 2-971416.P
1400 x 1800	**N° de artigo** 2-971418.P
1400 x 2000	**N° de artigo** 2-971420.P
1400 x 2200	**N° de artigo** 2-971422.P
1400 x 2400	**N° de artigo** 2-971424.P
1400 x 2600	**N° de artigo** 2-971426.P
1400 x 2800	**N° de artigo** 2-971428.P
1400 x 3000	**N° de artigo** 2-971430.P
1400 x 3200	**N° de artigo** 2-971432.P
1400 x 3400	**N° de artigo** 2-971434.P
1400 x 3600	**N° de artigo** 2-971436.P
1400 x 3800	**N° de artigo** 2-971438.P
1400 x 4000	**N° de artigo** 2-971440.P
1600 x 1600	**N° de artigo** 2-971616.P
1600 x 1800	**N° de artigo** 2-971618.P
1600 x 2000	**N° de artigo** 2-971620.P
1600 x 2200	**N° de artigo** 2-971622.P
1600 x 2400	**N° de artigo** 2-971624.P
1600 x 2600	**N° de artigo** 2-971626.P
1600 x 2800	**N° de artigo** 2-971628.P
1600 x 3000	**N° de artigo** 2-971630.P
1600 x 3200	**N° de artigo** 2-971632.P
1600 x 3400	**N° de artigo** 2-971634.P

Dimensões	Professional 750
1600 x 3600	**N° de artigo** 2-971636.P
1600 x 3800	**N° de artigo** 2-971638.P
1600 x 4000	**N° de artigo** 2-971640.P
1800 x 1800	**N° de artigo** 2-971818.P
1800 x 2000	**N° de artigo** 2-971820.P
1800 x 2200	**N° de artigo** 2-971822.P
1800 x 2400	**N° de artigo** 2-971824.P
1800 x 2600	**N° de artigo** 2-971826.P
1800 x 2800	**N° de artigo** 2-971828.P
1800 x 3000	**N° de artigo** 2-971830.P
1800 x 3200	**N° de artigo** 2-971832.P
1800 x 3400	**N° de artigo** 2-971834.P
1800 x 3600	**N° de artigo** 2-971836.P
1800 x 3800	**N° de artigo** 2-971838.P
1800 x 4000	**N° de artigo** 2-971840.P
2000 x 2000	**N° de artigo** 2-972020.P
2000 x 2200	**N° de artigo** 2-972022.P
2000 x 2400	**N° de artigo** 2-972024.P
2000 x 2600	**N° de artigo** 2-972026.P
2000 x 2800	**N° de artigo** 2-972028.P
2000 x 3000	**N° de artigo** 2-972030.P
2000 x 3200	**N° de artigo** 2-972032.P
2000 x 3400	**N° de artigo** 2-972034.P
2000 x 3600	**N° de artigo** 2-972036.P
2000 x 3800	**N° de artigo** 2-972038.P

Chapa perfurada de alumínio

Descrição:

A chapa perfurada de alumínio foi desenvolvida especialmente para a usinagem de aço inoxidável, para separar ferro e aço inoxidável. Através do padrão de furos correspondente com a mesa resulta um apoio exato. Mediante consulta pode ser fornecida uma versão em aço inoxidável ou com linhas de grade.

Para economizar custos de transporte, recomendamos o fornecimento da chapa perfurada de alumínio junto com a mesa.

Sob www.siegmund.com você encontra figuras para todo tamanho de produto.

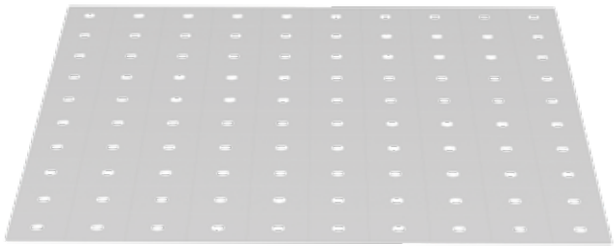

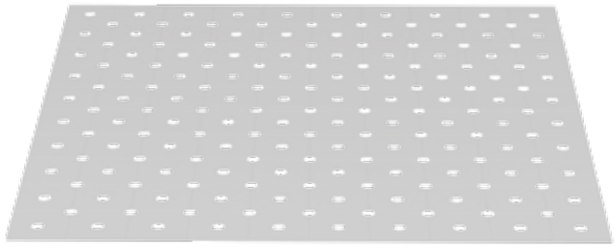

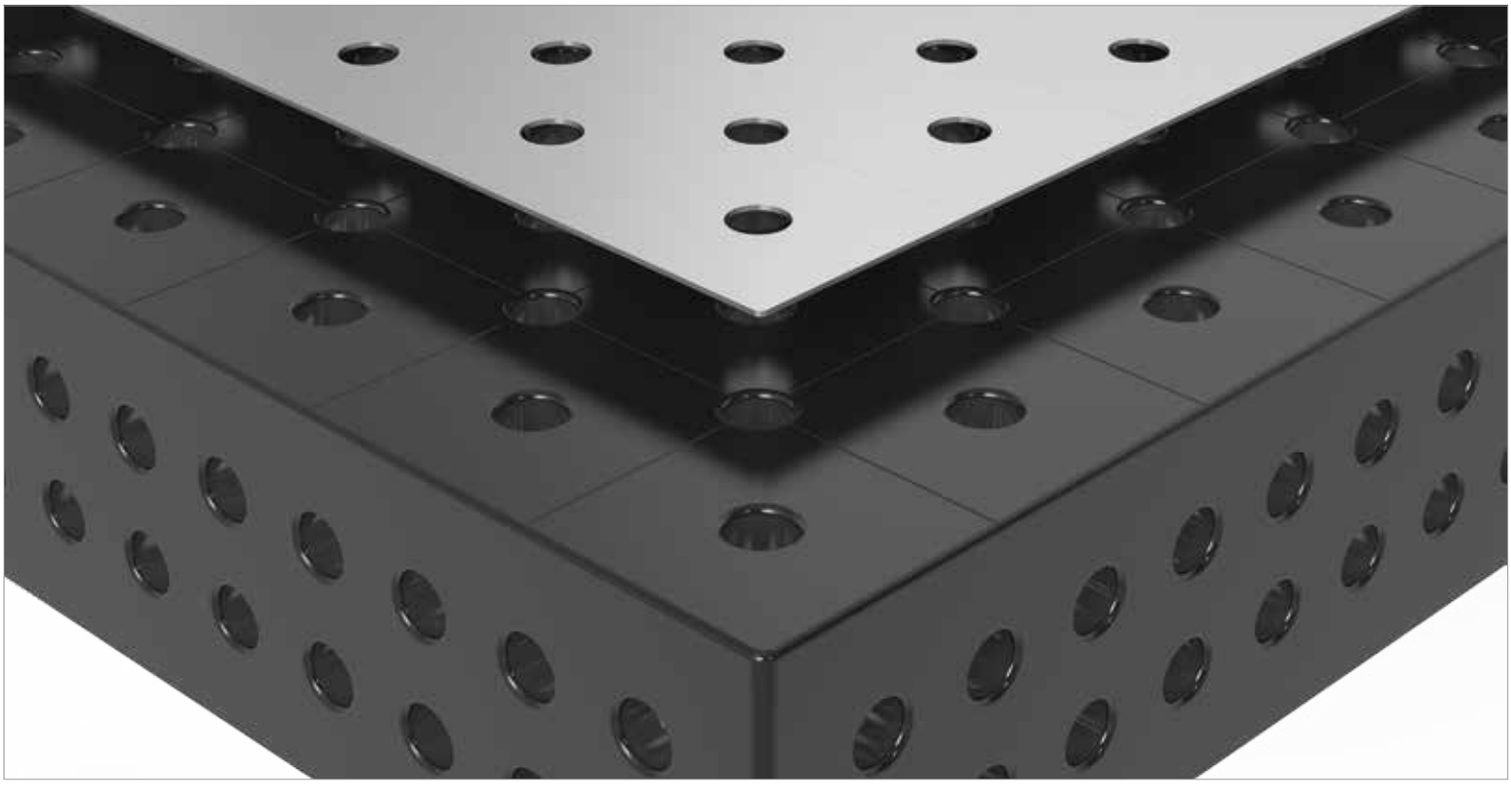

	Comprimento: (a)	Largura: (b)	Altura: (c)	Peso:	Distância da grade 100 mm	Grade diagonal
Chapa perfurada de alumínio para mesa 220010	994 mm	994 mm	2 mm	aprox. 5,20 kg	2-220200 ●	2-220200.D ●
Chapa perfurada de alumínio para mesa 220025	1194 mm	1194 mm	2 mm	aprox. 5,00 kg	2-220202 ●	2-220202.D ●
Chapa perfurada de alumínio para mesa 220015	1194 mm	994 mm	2 mm	aprox. 7,50 kg	2-220204 ●	2-220204.D ●
Chapa perfurada de alumínio para mesa 220035	1494 mm	994 mm	2 mm	aprox. 7,70 kg	2-220206 ●	2-220206.D ●
Chapa perfurada de alumínio para mesa 220050	1494 mm	1494 mm	2 mm	aprox. 12 kg	2-220207 ●	2-220207.D ●
Chapa perfurada de alumínio para mesa 220020	1994 mm	994 mm	2 mm	aprox. 10 kg	2-220201 ●	2-220201.D ●
Chapa perfurada de alumínio para mesa 220060	1194 mm	994 mm	2 mm	aprox. 6,20 kg	2-220208 ●	2-220208.D ●
Chapa perfurada de alumínio para mesa 220060 (2x 220208 / 220208.D)				aprox. 12 kg	2-220208.2 ●	2-220208.D.2 ●
Chapa perfurada de alumínio para mesa 220045 (2x 220201 / 220201.D)				aprox. 21 kg	2-220201.2 ●	2-220201.D.2 ●
Chapa perfurada de alumínio para mesa 220030 (2x 220204 / 220204.D)				aprox. 15 kg	2-220204.2 ●	2-220204.D.2 ●
Chapa perfurada de alumínio para mesa 220040 (2x 220207 / 220207.D)				aprox. 23 kg	2-220207.2 ●	2-220207.D.2 ●
Chapa perfurada de alumínio para mesa 220055 (4x 220201 / 220201.D)				aprox. 41 kg	2-220201.4 ●	2-220201.D.4 ●
Chapa perfurada de alumínio para mesa 220040 (3x 220206 / 220206.D)				aprox. 23 kg	2-220206.3 ●	2-220206.D.3 ●

● = Artigo de estoque; ○ = Artigo é fabricado mediante pedido; Mais explicações na página 84

Mesa octogonal com lateral 150 mm

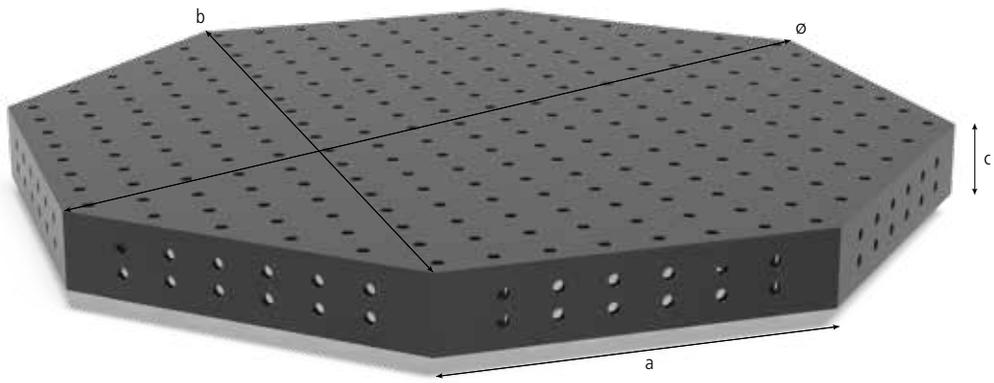

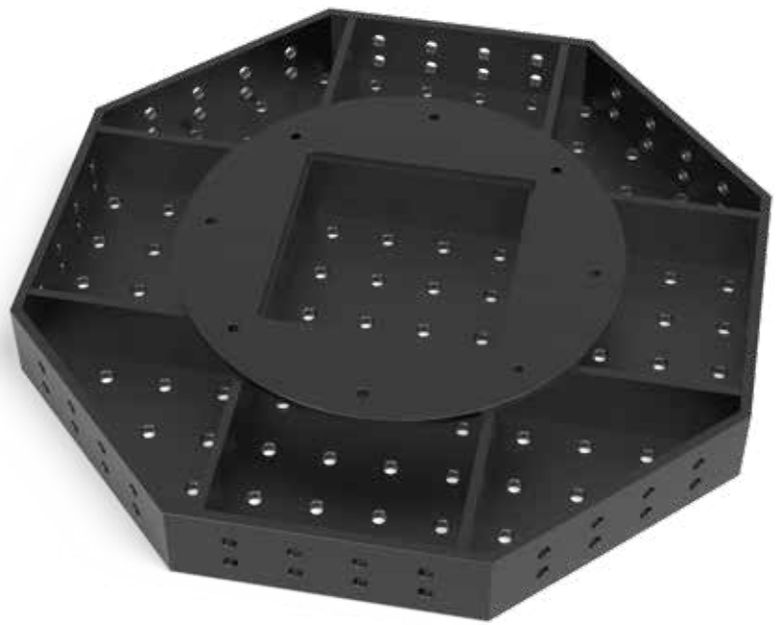

Descrição:

A mesa octogonal é particularmente indicada para o uso em manipuladores ou células robotizadas. Esta mesa oferece soluções de fixação semelhantes à mesa de soldadura Siegmund System 22, devido ao padrão de furos paralelos no topo. Poderá ser adaptada ao ambiente de produção final, de forma a ir ao encontro dos seus requisitos.

Material aço S355J2+N.

Os preços dependem da quantidade.

Desconto:
a partir de 2 unidades: 5%
a partir de 5 unidades: 10%
a partir de 10 unidades: 15%

Para unir a mesa octogonal com um posicionador é necessária uma placa adaptadora como elemento de conexão. A pedido e mediante preço adicional fabricamos a placa adaptadora com um padrão de furos de conexão especial segundo as necessidades.

Devido à adaptação específica de cliente é possível que o peso varie.

Equipamentos especiais para mesas de solda como escala, grade diagonal e escala, escalonamento de coordenadas, grade de 50 mm, ou grade diagonal com rosca M8 / M12 / M16 você recebe mediante consulta.

Sob www.siegmund.com você encontra figuras para todo tamanho de produto.

Placas de apoio ou placas adaptadoras não são incluídas como standard nas mesas octogonais.

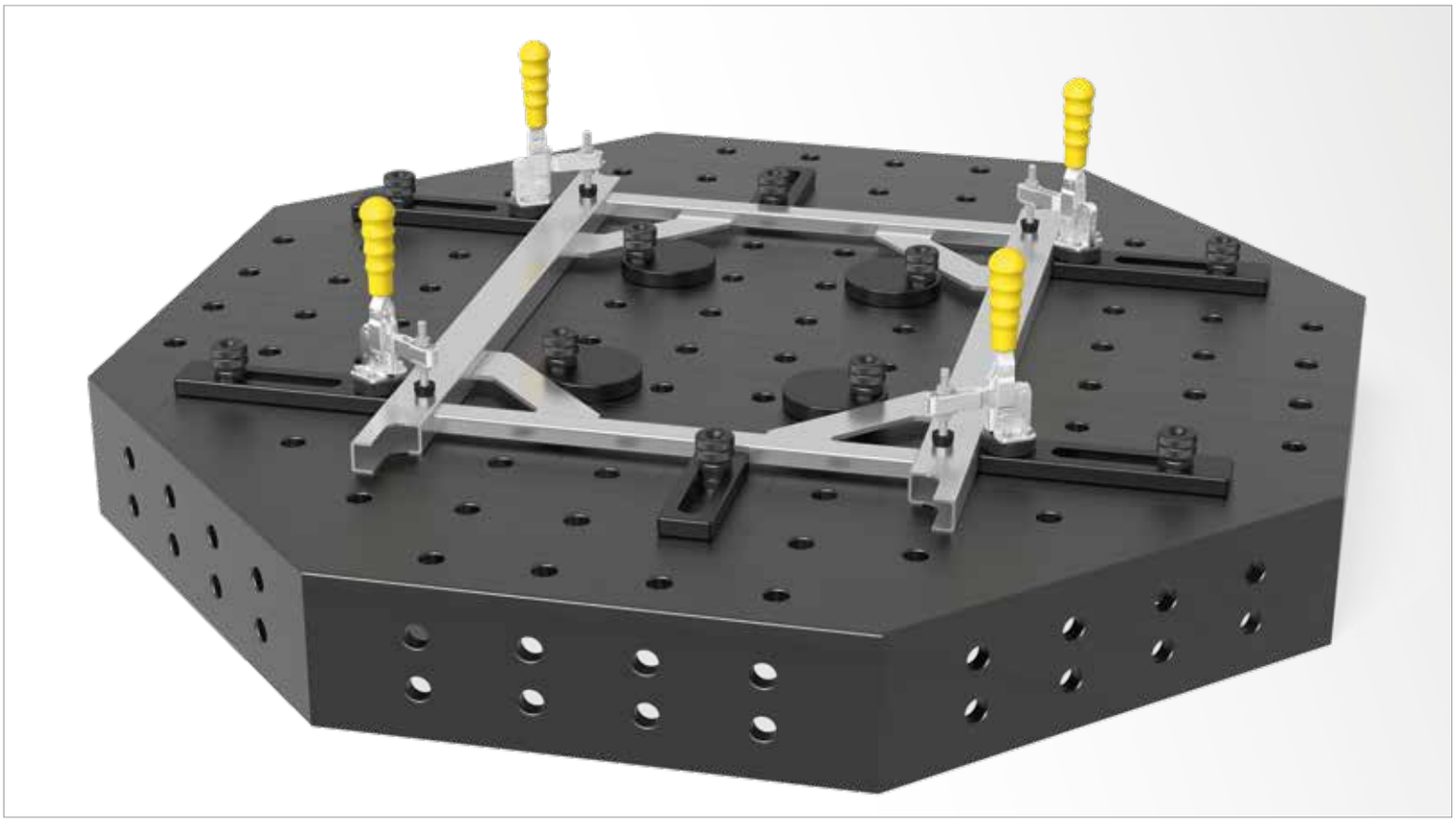

	Comprimento: (a)	Largura: (b)	Altura: (c)	Ø: (o)	MS: (d)	Peso:	Nitretado a plasma	
Mesa octogonal SW 800x150 Nitretado a plasma sem pés	331 mm	800 mm	150 mm	866 mm	18 mm	aprox. 209 kg	2-920822.P	○
Mesa octogonal SW 1000x150 Nitretado a plasma sem pés	414 mm	1000 mm	150 mm	1082 mm	18 mm	aprox. 276 kg	2-921022.P	○
Mesa octogonal SW 1200x150 Nitretado a plasma sem pés	497 mm	1200 mm	150 mm	1299 mm	18 mm	aprox. 368 kg	2-921222.P	○
Mesa octogonal SW 1400x150 Nitretado a plasma sem pés	580 mm	1400 mm	150 mm	1515 mm	18 mm	aprox. 477 kg	2-921422.P	○
Mesa octogonal SW 1500x150 Nitretado a plasma sem pés	621 mm	1500 mm	150 mm	1624 mm	18 mm	aprox. 525 kg	2-921522.P	○
Mesa octogonal SW 1600x150 Nitretado a plasma sem pés	663 mm	1600 mm	150 mm	1732 mm	18 mm	aprox. 604 kg	2-921622.P	○
Mesa octogonal SW 1700x150 Nitretado a plasma sem pés	704 mm	1700 mm	150 mm	1840 mm	18 mm	aprox. 655 kg	2-921722.P	○
Mesa octogonal SW 1800x150 Nitretado a plasma sem pés	746 mm	1800 mm	150 mm	1948 mm	18 mm	aprox. 710 kg	2-921822.P	○
Outros tamanhos mediante consulta								○
Preço adicional para adaptação específica do cliente da placa adaptadora							0-940000	○

MS=Espessura do material; ● = Artigo de estoque; ○ = Artigo é fabricado mediante pedido; Mais explicações na página 84

Placa octogonal sem lateral

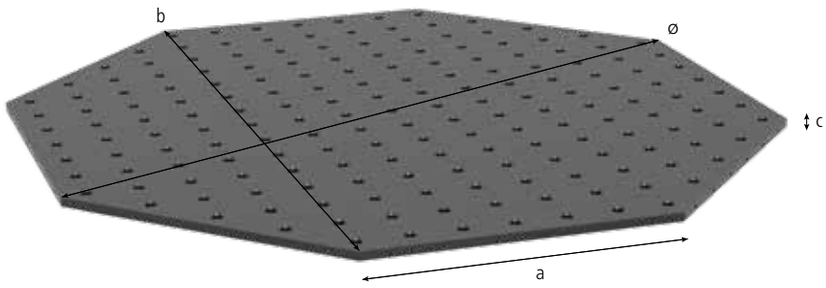

Descrição:

A placa octogonal é especialmente apropriada para o uso em manipuladores de células de robôs. Através do modelo de furos disposto em paralelo no lado superior e os furos roscados M8 no lado, ela oferece possibilidades de fixação similares à mesa de solda Siegmund Basic. Para poder atender requisitos individuais, a mesa pode ser adaptada ao seu ambiente de produção mediante consulta.

A placa octogonal sem lateral pode ser fixada de forma segura diretamente em um manipulador através dos furos por meio de buchas de apoio (n° de artigo 220500) e pinos.

Material aço S355J2+N.

Os preços dependem da quantidade.

Desconto:
a partir de 2 unidades: 5%
a partir de 5 unidades: 10%
a partir de 10 unidades: 15%

Devido à adaptação específica de cliente é possível que o peso varie.

Equipamentos especiais para mesas de solda como escala, grade diagonal e escala, escalonamento de coordenadas, grade de 50 mm, ou grade diagonal com rosca M8 / M12 / M16 você recebe mediante consulta.

Sob www.siegmund.com você encontra figuras para todo tamanho de produto.

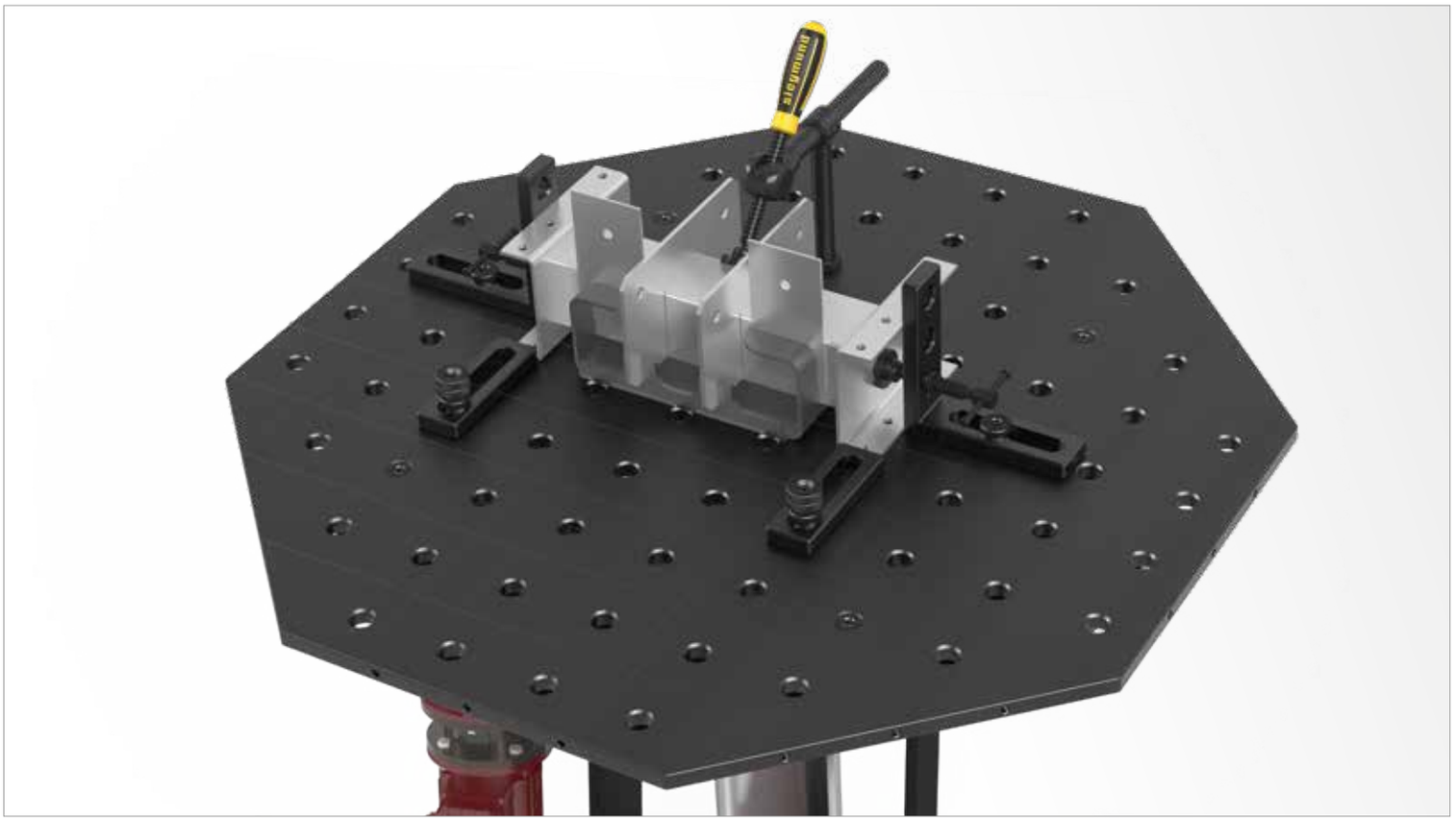

	Comprimento: (a)	Largura: (b)	Altura: (c)	Ø: (o)	MS: (d)	Peso:	Nitretado a plasma	
Placa octogonal SW 600x18 Nitretado a plasma sem pés	249 mm	600 mm	18 mm	649 mm	18 mm	aprox. 79 kg	2-930600.P	○
Placa octogonal SW 800x18 Nitretado a plasma sem pés	331 mm	800 mm	18 mm	866 mm	18 mm	aprox. 112 kg	2-930800.P	○
Placa octogonal SW 1000x18 Nitretado a plasma sem pés	414 mm	1000 mm	18 mm	1082 mm	18 mm	aprox. 155 kg	2-931000.P	○
Placa octogonal SW 1200x18 Nitretado a plasma sem pés	497 mm	1200 mm	18 mm	1299 mm	18 mm	aprox. 220 kg	2-931200.P	○
Placa octogonal SW 1400x18 Nitretado a plasma sem pés	580 mm	1400 mm	18 mm	1515 mm	18 mm	aprox. 305 kg	2-931400.P	○
Placa octogonal SW 1500x18 Nitretado a plasma sem pés	621 mm	1500 mm	18 mm	1636 mm	18 mm	aprox. 340 kg	2-931500.P	○
Outros tamanhos mediante consulta								○
Preço adicional para adaptação específica do cliente da placa adaptadora							0-940000.1	○

MS=Espessura do material; ● = Artigo de estoque; ○ = Artigo é fabricado mediante pedido; Mais explicações na página 84

Luva de apoio e de fixação

Descrição:

A luva de apoio e de fixação brunida é o instrumento flexível para fixar componentes Siegmund em uma posição qualquer através de um pino de fixação. A luva de apoio e de fixação é soldada ou parafusada em um dispositivo específico do cliente e oferece a possibilidade de fixar rapidamente um tampo de mesa perfurado intercambiável através de um pino de fixação.



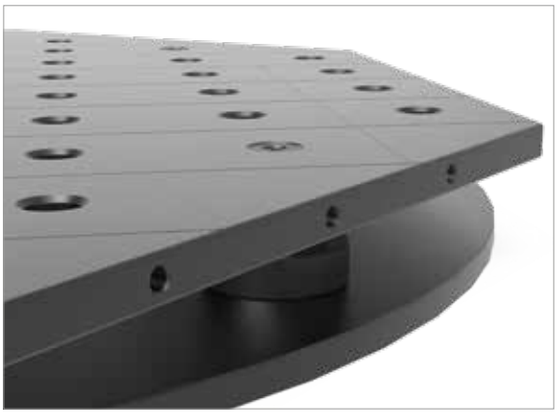



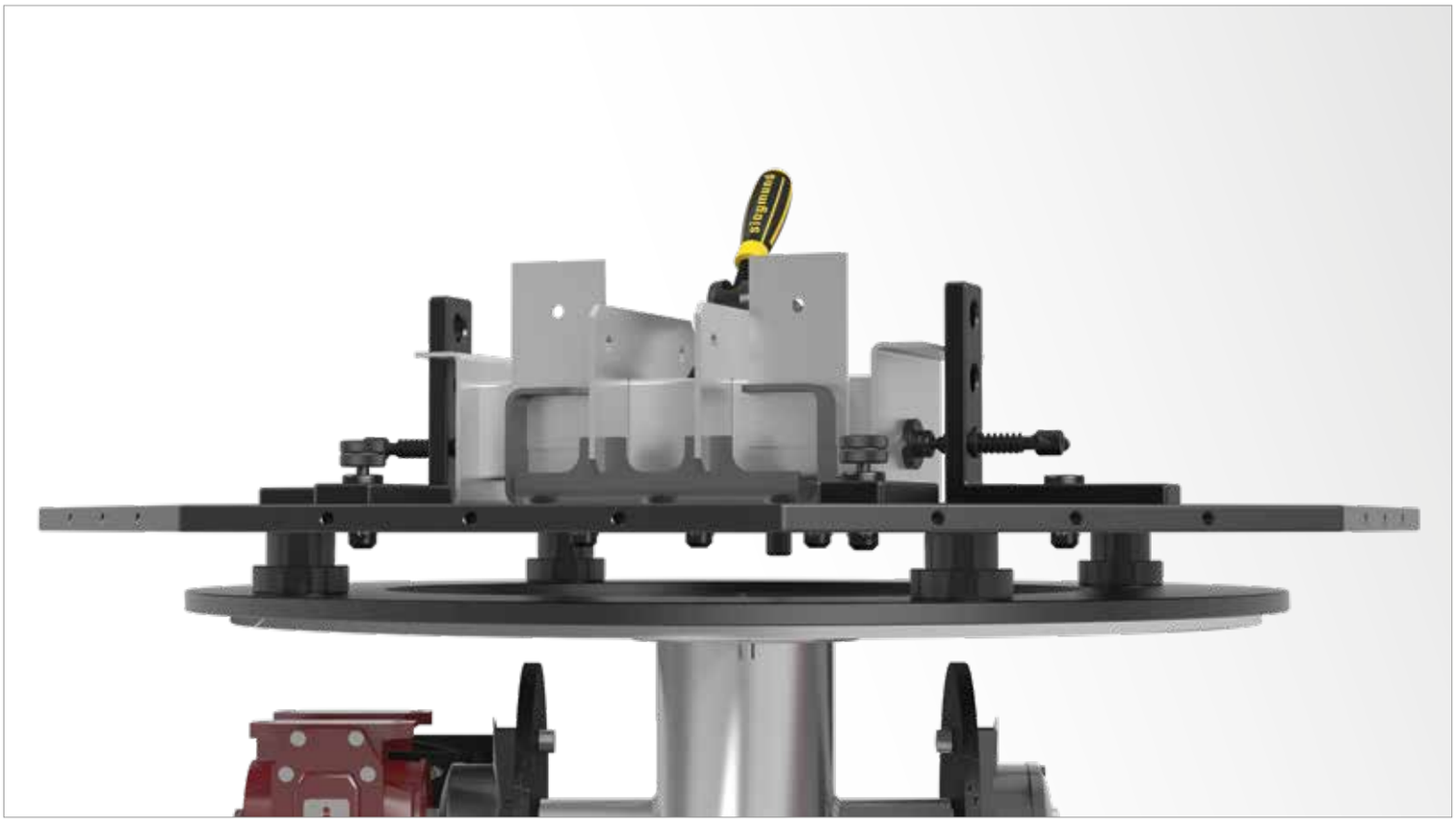

	Altura: (c)	Ø: (o)	Peso:	Distância da grade 100 mm	
Luva de apoio e de fixação - brunido	45 mm	70 mm	aprox. 0,70 kg	2-220500	○

● = Artigo de estoque; ○ = Artigo é fabricado mediante pedido; Mais explicações na página 84





Página 446
Pé básico 700



Página 446
Pé básico 800



Página 447
Pé com ajuste de altura 500-800



Página 447
Pé com ajuste de altura 550-900



Página 448
Pé com rodízio e freio 700



Página 449
Pé com ajuste de altura com rodízio e freio 600-850



Página 450
Pé com ancoragem no piso 700

Pés de mesa

MONTAGEM DOS PÉS DE MESA:

Para cada pé de mesa são colocados dois parafusos cilíndricos inclusive arruelas de pressão na placa de montagem. Em seguida, o pé de mesa é parafusado com um torque de 150 Nm.

Os parafusos estão incluídos no escopo de fornecimento.

Observe a instrução de montagem fornecida.

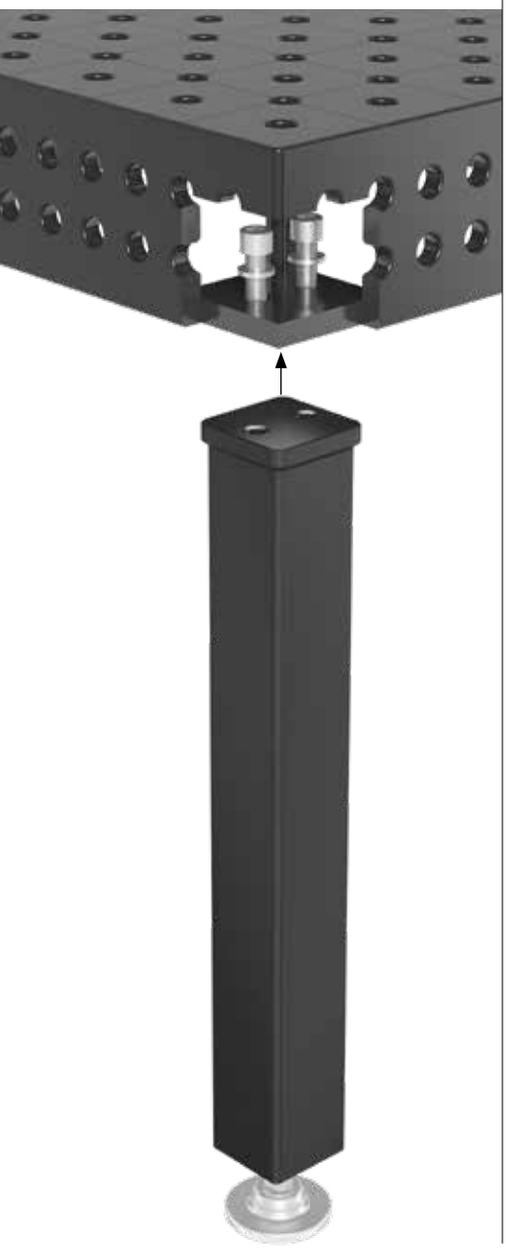

PÉ BÁSICO

Página 446

VERSÕES

700
800

Tamanhos especiais

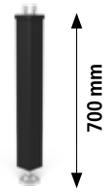

Capacidade de carga por pé: 1.000 kg

220858

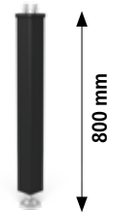

Capacidade de carga por pé: 1.000 kg

220857

PÉ COM AJUSTE DE ALTURA

Página 447

VERSÕES

500-800
550-900

Tamanhos especiais

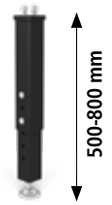

Capacidade de carga por pé: 1.000 kg

220878



Capacidade de carga por pé: 1.000 kg

220877

PÉ COM RODÍZIO E FREIO

Página 448

VERSÕES

700

Tamanhos especiais

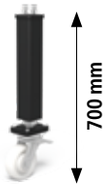

Capacidade de carga por pé: 800 kg

220866

PÉ COM AJUSTE DE ALTURA COM RODÍZIO E FREIO

Página 449

VERSÕES

600-850

Tamanhos especiais

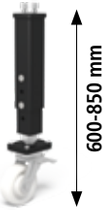

Capacidade de carga por pé: 800 kg

220879

PÉ COM ANCORAGEM NO PISO

Página 450

VERSÕES

700

Tamanhos especiais



Capacidade de carga por pé: 1.000 kg

220874



CAPACIDADE DE CARGA POR PÉ

A capacidade de carga admissível por pé no sistema 22 é no máx. 800-1.000 kg para todas as mesas de acordo com o tipo de pé.

Matematicamente obtém-se valores das cargas totais consideravelmente maiores. As capacidades de carga admissíveis, no entanto, foram calculadas com reservas por motivos de segurança.

Caso sejam necessárias capacidades de carga maiores, favor contatar o fabricante.

PARA SEGURANÇA MÁXIMA:

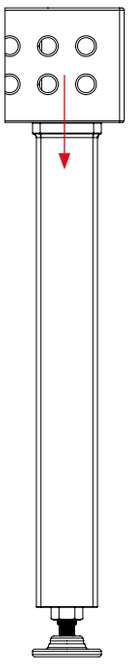

Cargas admissíveis:

Direção de força vertical: 16 kN

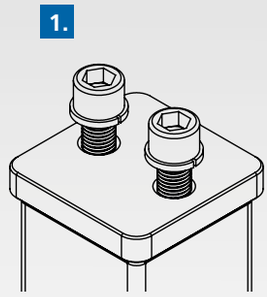

1. PARAFUSO CILÍNDRICO

- com rosca M16
- com arruela de pressão

2. MATERIAIS

- tubo quadrado estável 80x80 mm
- para maior estabilidade
- revestimento em pó

3. APOIO DE PÉ

- Ø 90 mm
- para distribuição otimizada da pressão
- de material maciço torneado
- para maior estabilidade e precisão

4. FUSO ROSCADO

- com rosca fina estável M24x1,5 (passo de 1,5 mm)
- ajuste fino de 50 mm
- com contraporca para fixação



Pé básico

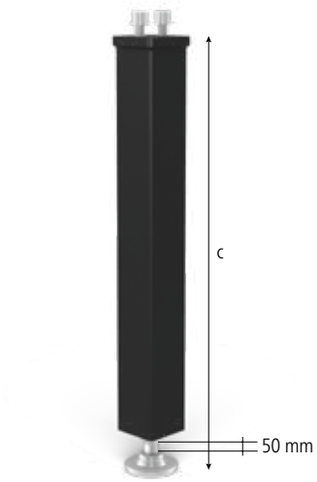



220858



220857

280859.1

Descrição:

O pé básico está disponível em diversas versões de comprimento (comprimentos especiais mediante consulta). A capacidade de carga do pé é de 1.000 kg e tem ajuste fino até 50 mm.

A proteção do pé previne sujeira no fuso roscado e impede danos na mangueira de solda, que ocorrem através do contato constante com o fuso roscado.





	Comprimento: (a)	Largura: (b)	Altura: (c)	Peso:	N° de artigo	
Pé básico 700 - ajuste fino de 50 mm			700 mm	7,50 kg	2-220858	●
Pé básico 800 - ajuste fino de 50 mm			800 mm	8,10 kg	2-220857	●
Outros tamanhos e alturas mediante consulta						○
Proteção do pé - Alumínio - para Pé com ajuste de altura System 28 - para pé básico / ancoragem no piso System 22	88 mm	88 mm	150 mm	0,45 kg	2-280859.1	○

● = Artigo de estoque; ○ = Artigo é fabricado mediante pedido; Mais explicações na página 84

Pé com ajuste de altura

Descrição:

O pé com ajuste de altura tem ajuste na faixa de 500-800 mm ou 550-900 mm. A capacidade de carga é de 1.000 kg e é mantida em qualquer altura. Um segundo pino de posicionamento proporciona maior estabilidade. O pé tem ajuste fino até 50 mm.

A proteção do pé previne sujeira no fuso roscado e impede danos na mangueira de solda, que ocorrem através do contato constante com o fuso roscado.

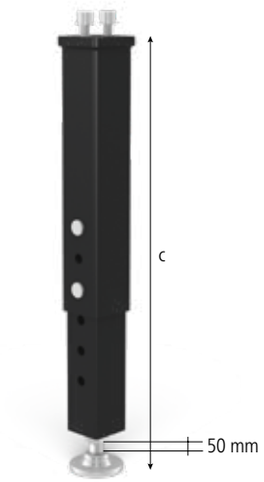



220878



220877

160859





	Comprimento: (a)	Largura: (b)	Altura: (c)	Peso:	N° de artigo	
Pé com ajuste de altura 500-800 - ajuste fino de 50 mm - Altura de mesa ajustável 650-950 mm			500-800 mm	9,50 kg	2-220878	●
Pé com ajuste de altura 550-900 - ajuste fino de 50 mm - Altura de mesa ajustável 700-1050 mm			550-900 mm	10,30 kg	2-220877	●
Outros tamanhos mediante consulta						○
Proteção do pé - para pé básico / ancoragem no piso System 16 - para Pé com ajuste de altura System 22	75 mm	75 mm	100 mm	0,35 kg	2-160859	●

● = Artigo de estoque; ○ = Artigo é fabricado mediante pedido; Mais explicações na página 84

Pé com rodízio e freio

Descrição:

O pé com rodízio e freio tem uma capacidade de carga de 800 kg por rodízio. Cada pé tem ajuste de altura de 20 mm (ajuste fino) através do giro da placa intermediária e é provido de um fuso reforçado.

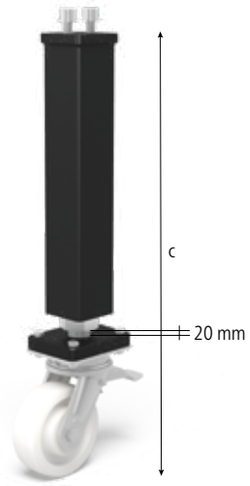



220866





	Altura: (c)	Peso:	N° de artigo	
Pé com rodízio e freio 700 - ajuste fino de 20 mm	700 mm	13,30 kg	2-220866	●
Outros tamanhos mediante consulta				○

● = Artigo de estoque; ○ = Artigo é fabricado mediante pedido; Mais explicações na página 84

Pé com ajuste de altura com rodízio e freio

Descrição:

O pé com ajuste de altura com rodízio e freio tem uma capacidade de carga de 800 kg e ajuste fino de altura até 20 mm.

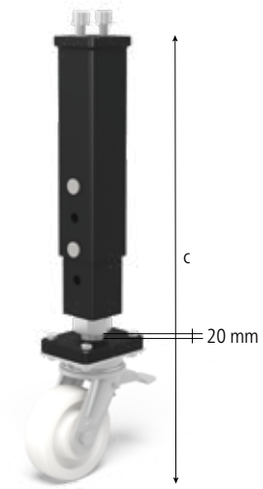



220879





	Altura: (c)	Peso:	N° de artigo	
Pé com ajuste de altura com rodízio e freio 600-850 - ajuste fino de 20 mm - Altura de mesa ajustável 750-1000 mm	600-850 mm	15,20 kg	2-220879	●
Outros tamanhos mediante consulta				○

● = Artigo de estoque; ○ = Artigo é fabricado mediante pedido; Mais explicações na página 84

Pé com ancoragem no piso

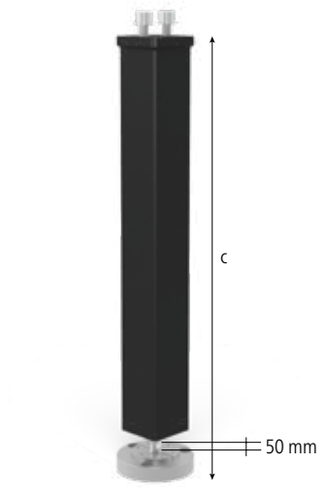



220874

280859.1

Descrição:

O pé com ancoragem no piso tem uma capacidade de carga de 1.000 kg e é apropriado para todas as aplicações nas quais é necessária uma estabilidade. Ele tem ajuste fino até 50 mm.

A proteção do pé previne sujeira no fuso roscado e impede danos na mangueira de solda, que ocorrem através do contato constante com o fuso roscado.



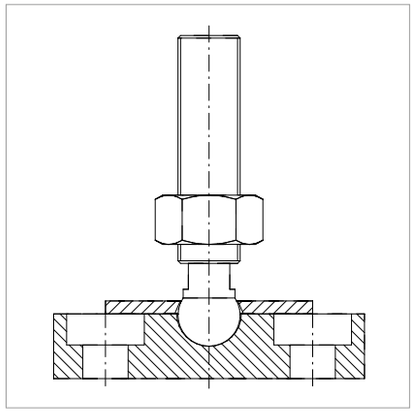



	Comprimento: (a)	Largura: (b)	Altura: (c)	Ø: (o)	Peso:	N° de artigo	
Pé com ancoragem no piso 700 - ajuste fino de 50 mm - Outros tamanhos mediante consulta			700 mm		9,00 kg	2-220874	●
Outros tamanhos mediante consulta							○
Proteção do pé - Alumínio - para Pé com ajuste de altura System 28 - para pé básico / ancoragem no piso System 22	88 mm	88 mm	150 mm		0,45 kg	2-280859.1	○
Placa para ancoragem no piso - Substituível com disco de pé no pé básico e pé com ajuste de altura			130 mm	130 mm	3,00 kg	2-280868	●
Chumbador de carga pesada - 1 jogo = 3 parafusos + 3 chumbadores					0,40 kg	2-280869	●

● = Artigo de estoque; ○ = Artigo é fabricado mediante pedido; Mais explicações na página 84

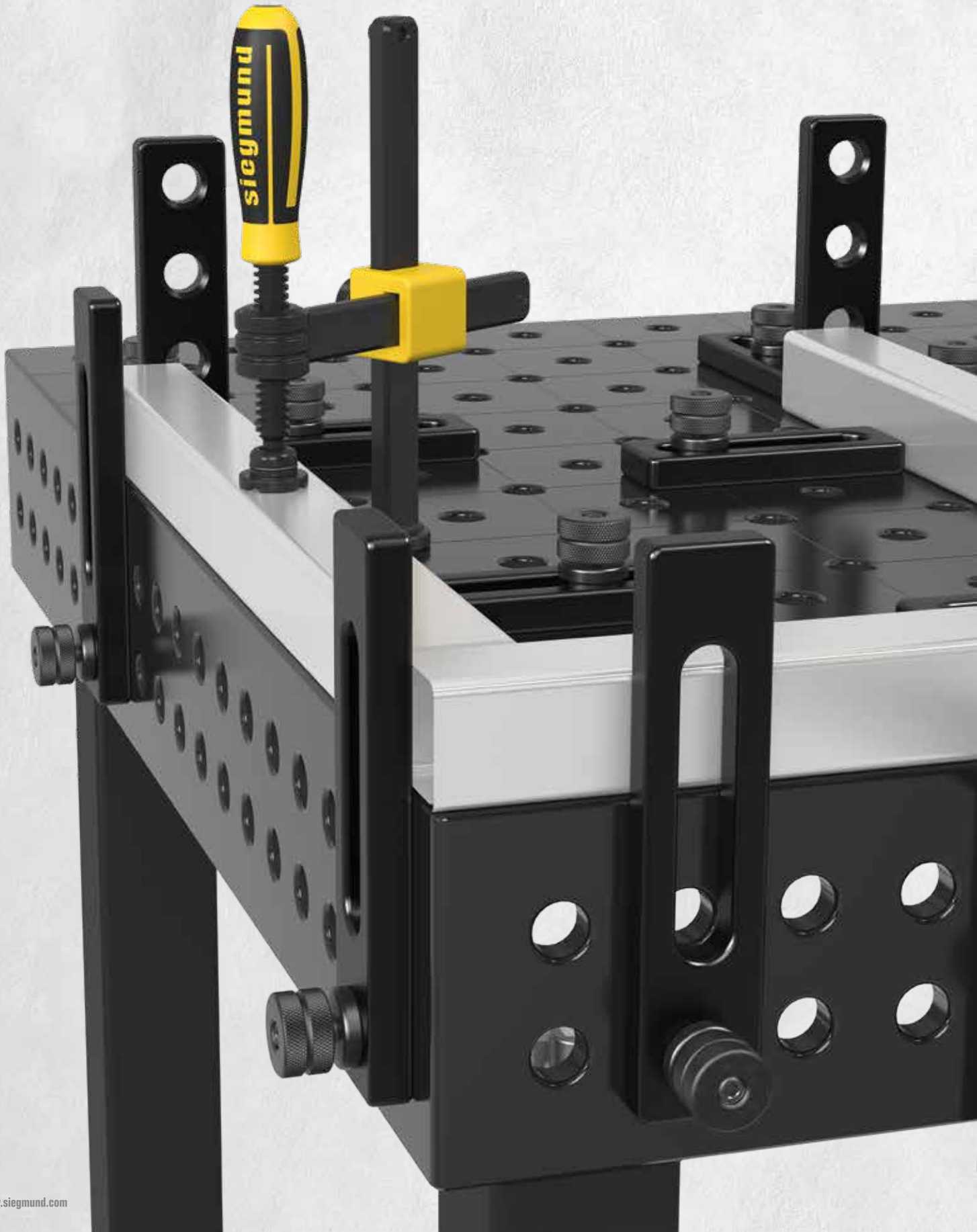
siegmund



Página 454
Encosto excêntrico Ø 100



Página 454
Encosto excêntrico Ø 60 com rosca M10



Página 455
Encosto Universal 150 L



Página 456
Encosto Universal 225 L



Página 456
Encosto Universal 300



Página 457
Encosto Universal 500 S

Encosto excêntrico

Descrição:

Os encostos excêntricos são especialmente apropriados para ajustar elementos com um simples giro contínuo e com economia de espaço.





220403.N



220402.N

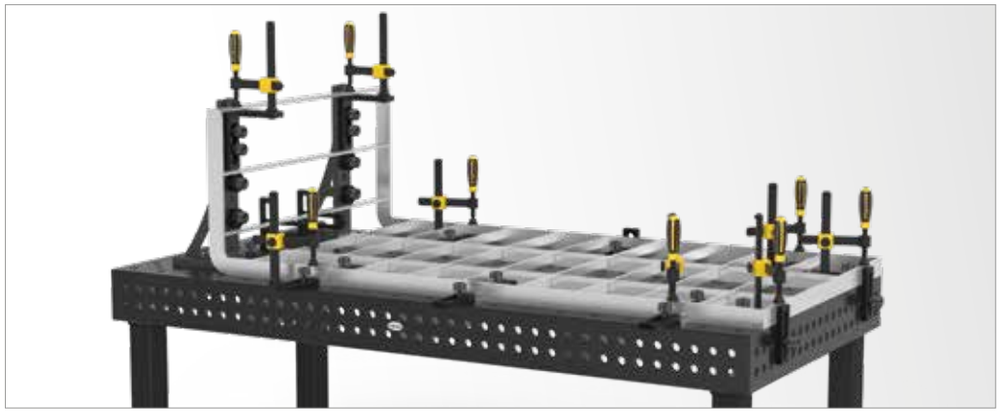

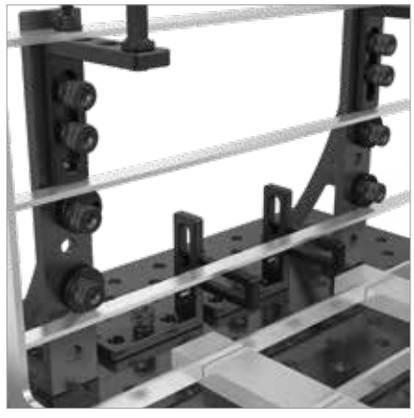

		Ø: (o)	MS: (d)	Peso:	N° de artigo
Encosto excêntrico Ø 100 - nitretado - aplicável também como apoio	N BAR	100 mm	18 mm	1,04 kg	2-220403.N ●
Encosto excêntrico Ø 60 com rosca M10 - nitretado - para conexão de massa	N BAR	60 mm	18 mm	0,33 kg	2-220402.N ●

MS=Espessura do material; ● = Artigo de estoque; ○ = Artigo é fabricado mediante pedido; Mais explicações na página 84

Encosto Universal 150 L

Descrição:

Com o encosto Universal 150 L você ajusta cada elemento de forma precisa através do furo oblongo em uma faixa de 0-100 mm.

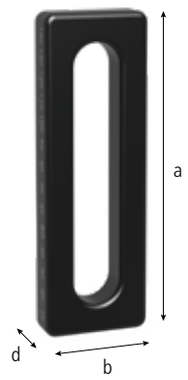



220410.N

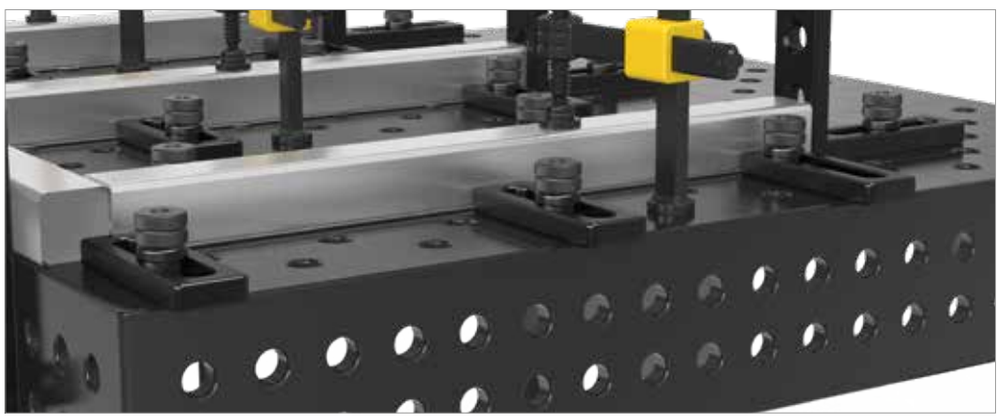



	Comprimento: (a)	Largura: (b)	MS: (d)	VB: (f)	Peso:	N° de artigo
Encosto Universal 150 L - nitretado - de série com escalonamento fino em ambos os lados	150 mm	50 mm	18 mm	100 mm	0,67 kg	2-220410.N ●

MS=Espessura do material; VB=Faixa de ajuste; ● = Artigo de estoque; ○ = Artigo é fabricado mediante pedido; Mais explicações na página 84

= Resistência a riscos = Escala N = Proteção contra respingos de solda BAR = Proteção contra corrosão

Encosto Universal 225 L / Encosto Universal 300

Descrição:

O encosto Universal 225 L, através da combinação de furo oblongo (com uma faixa de ajuste de 0-100 mm) e o furo de sistema pode ser fixado de forma fixa como também variável. Além disso, ele é apropriado para o uso com prismas e adaptadores.





220420.N



220426.N

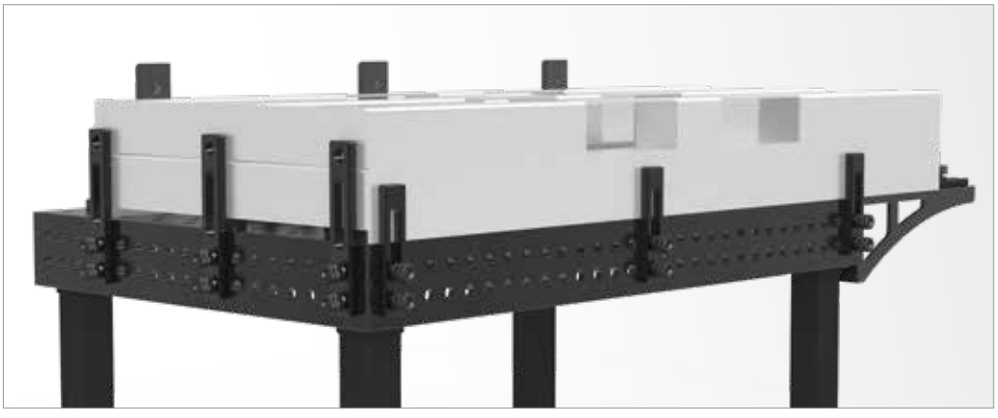

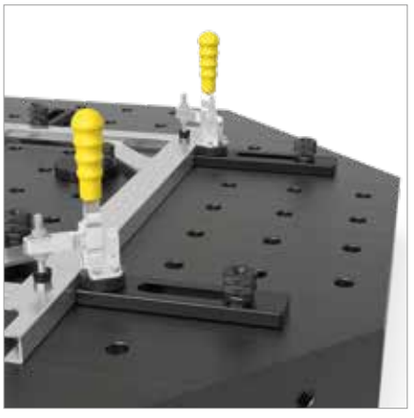

	Comprimento: (a)	Largura: (b)	MS: (d)	VB: (f)	Peso:	N° de artigo	
Encosto Universal 225 L - nitretado - de série com escalonamento fino em ambos os lados	225 mm	50 mm	18 mm	100 mm	1,14 kg	2-220420.N	●
Encosto Universal 300 - 3 furos de sistema - nitretado	300 mm	50 mm	18 mm	100 mm	1,54 kg	2-220426.N	●

MS=Espessura do material; VB=Faixa de ajuste; ● = Artigo de estoque; ○ = Artigo é fabricado mediante pedido; Mais explicações na página 84

Encosto Universal 500 S

Descrição:

O encosto Universal 500 S foi desenvolvido especialmente para trabalhos de encosto e de posicionamento em componentes grandes. Através da combinação de furos de sistema e furo oblongo (com uma faixa de ajuste de 0-200 mm), surgem muitas possibilidades de fixação fixa e variável para inúmeras variações de fixação.

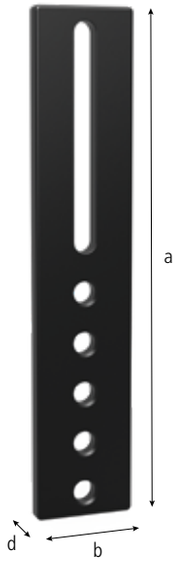



220430.N

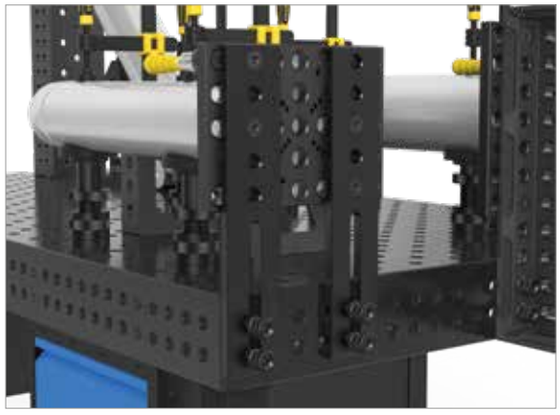

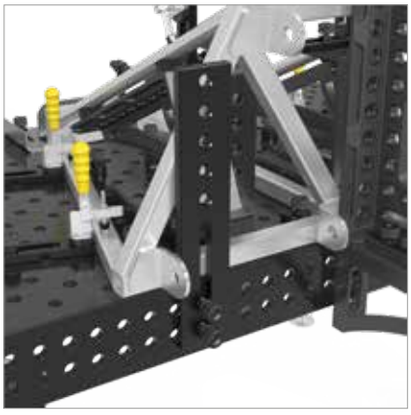

		Comprimento: (a)	Largura: (b)	MS: (d)	VB: (f)	Peso:	N° de artigo	
Encosto Universal 500 S - 5 furos de sistema - nitretado	N BAR	500 mm	100 mm	18 mm	200 mm	6,01 kg	2-220430.N	●

MS=Espessura do material; VB=Faixa de ajuste; ● = Artigo de estoque; ○ = Artigo é fabricado mediante pedido; Mais explicações na página 84

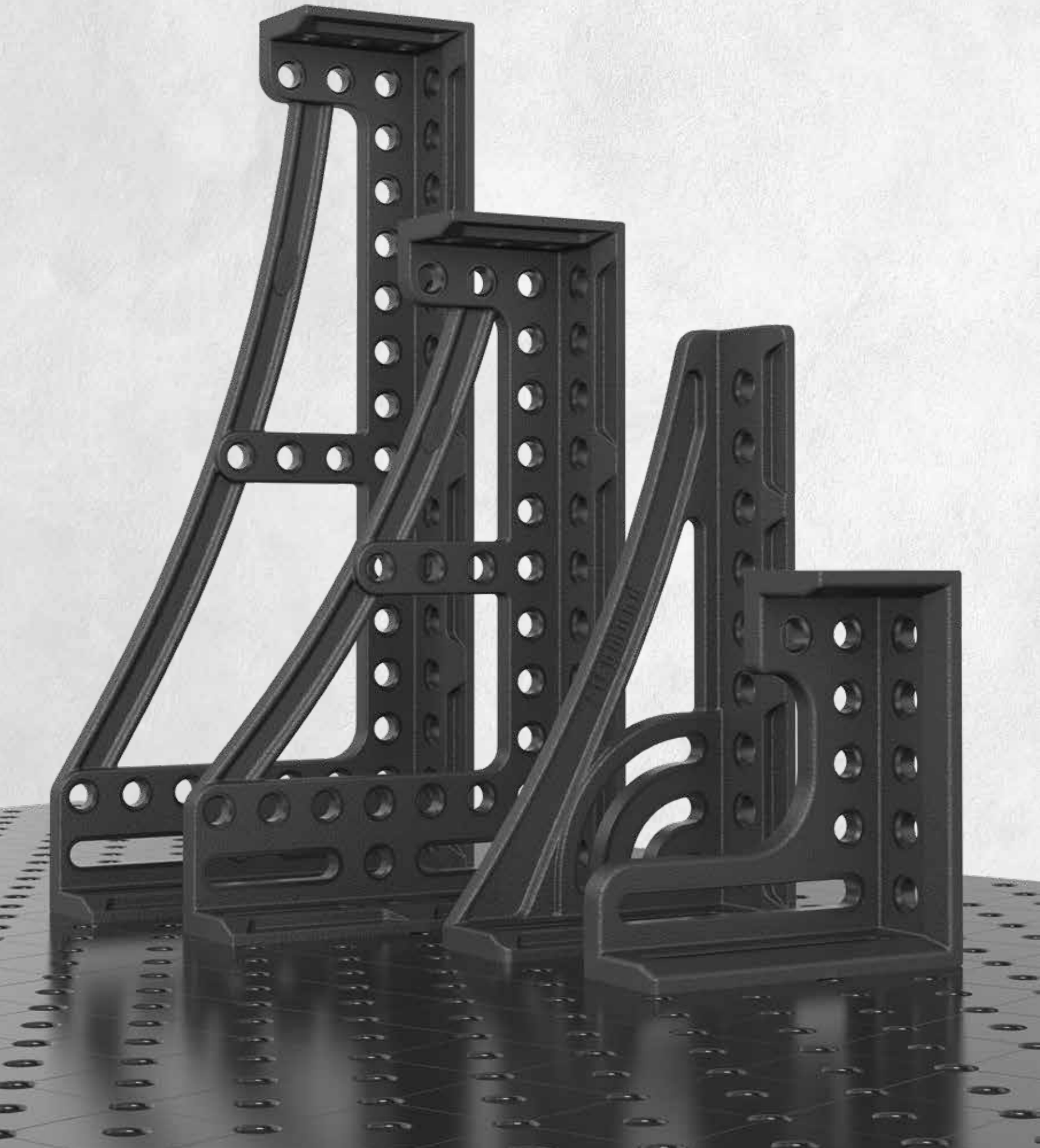



Página 460
Esquadro de encosto e de fixação 175 L



Página 460
Esquadro de encosto e de fixação 175 VL



Página 460
Esquadro de encosto e de fixação 175 WL



Página 462
Esquadro de encosto e de fixação 300 G



Página 463
Esquadro de encosto e de fixação 500 G



Página 464
Esquadro de encosto e de fixação 300x195



Página 465
Esquadro universal de fixação hidromecânica



Página 466
Esquadro de encosto e de fixação 500 G com esquadro giratório



Página 467
Esquadro de encosto e de fixação 300 GK



Página 468
Esquadro de encosto e de fixação 600 GK



Página 469
Esquadro de encosto e de fixação 800 GK



Página 470
Esquadro em forma de U Nitretado a plasma

Esquadro de encosto e de fixação 175

Descrição:

A cantoneira de encosto e de fixação 175 L é de uso diversificado como cantoneira ajustável através da combinação de furos do sistema e furo oblongo. Ela também é muito apropriada como encosto para peças grandes.

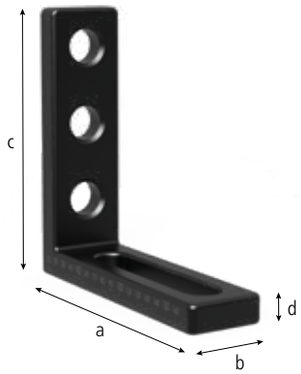



220110.N



220113.N



220111.N





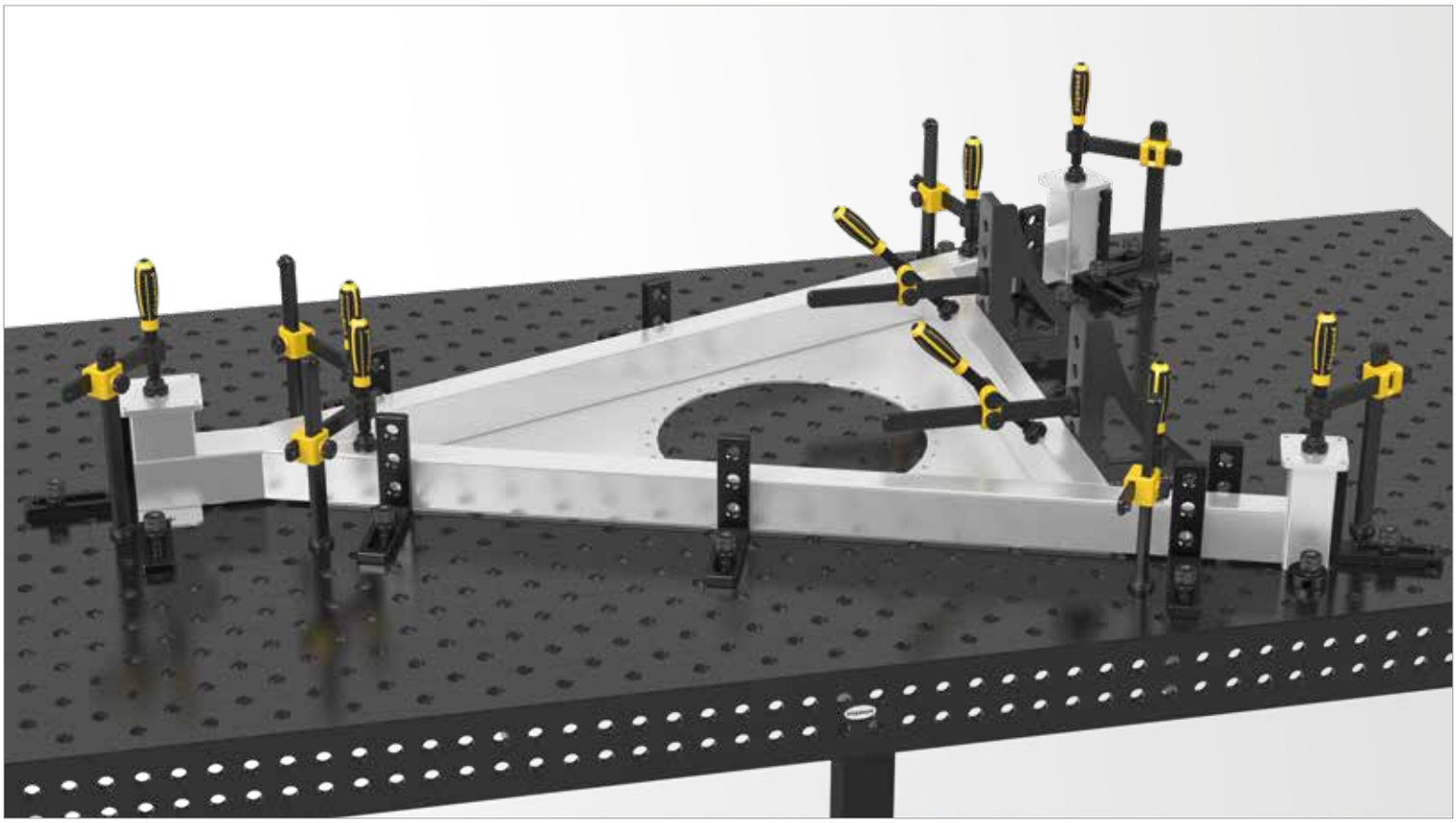

	Comprimento: (a)	Largura: (b)	Altura: (c)	MS: (d)	Peso:	N° de artigo	
Esquadro de encosto e de fixação 175 L - Furo / Furo oblongo - nitretado - de série com escalonamento fino em ambos os lados	175 mm	50 mm	175 mm	18 mm	1,65 kg	2-220110.N	●
Esquadro de encosto e de fixação 175 VL - Furo / Furo - nitretado	175 mm	50 mm	175 mm	18 mm	1,96 kg	2-220113.N	●
Esquadro de encosto e de fixação 175 WL - Furo oblongo / furo oblongo 100 - nitretado - de série com escalonamento fino em ambos os lados - flexível em todas as direções	175 mm	50 mm	175 mm	18 mm	1,57 kg	2-220111.N	●

MS=Espessura do material; ● = Artigo de estoque; ○ = Artigo é fabricado mediante pedido; Mais explicações na página 84

Esquadro de encosto e de fixação 300 G

Descrição:

O esquadro de encosto e de fixação 300 G pode ser fixado de forma fixa e variável através da combinação de furos e furos oblongos. O esquadro pode ser usado com grande versatilidade, p.ex., como alongamento de mesa. Este componente é fabricado em material GGG40 de alta qualidade.





220152.N

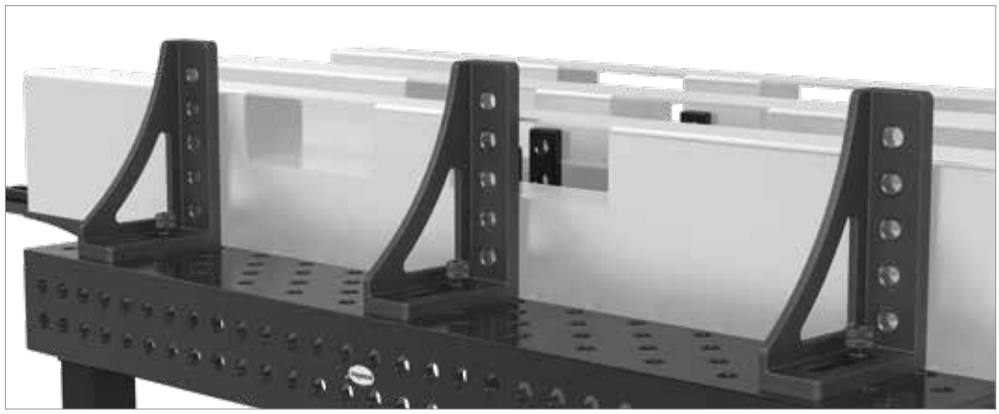



	Comprimento: (a)	Largura: (b)	Altura: (c)	MS: (d)	Peso:	N° de artigo	
Esquadro de encosto e de fixação 300 G - Encosto à esquerda - nitretado - de série com escalonamento fino	200 mm	75 mm	300 mm	aprox. 20 mm	5,70 kg	2-220152.N	●

MS=Espessura do material; ● = Artigo de estoque; ○ = Artigo é fabricado mediante pedido; Mais explicações na página 84

Esquadro de encosto e de fixação 500 G

Descrição:

O esquadro de encosto e de fixação 500 G pode ser fixado de forma fixa e variável através da combinação de furos e furos oblongos.
O esquadro pode ser usado com grande versatilidade, p.ex., como alongamento de mesa. Este componente é fabricado em material GGG40 de alta qualidade.





220162.N





		Comprimento: (a)	Largura: (b)	Altura: (c)	MS: (d)	Peso:	N° de artigo	
Esquadro de encosto e de fixação 500 G - Encosto à esquerda - nitretado - de série com escalonamento fino	100 N BAR	193 mm	75 mm	493 mm	aprox. 20 mm	7,80 kg	2-220162.N	●

MS=Espessura do material; ● = Artigo de estoque; ○ = Artigo é fabricado mediante pedido; Mais explicações na página 84

Esquadro de encosto e de fixação 300x195

Descrição:

O esquadro de encosto e de fixação 300x195 tem uso diversificado como esquadro ajustável através da combinação de furos de sistema e furos oblongos. A placa superior adicional abre outras possibilidades de combinação: A conexão com outros esquadro ou como suporte para ferramentas como, p.ex., prismas ou sargentos.

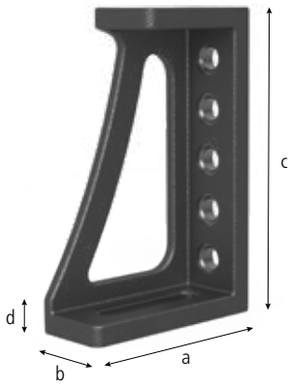



220116.N

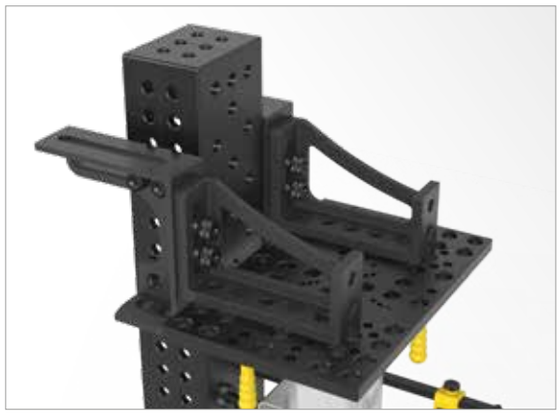



	Comprimento: (a)	Largura: (b)	Altura: (c)	MS: (d)	Peso:	N° de artigo
Esquadro de encosto e de fixação 300x195 - nitretado - de série com escalonamento fino	195 mm	75 mm	300 mm	aprox. 20 mm	6,74 kg	2-220116.N ●

MS=Espessura do material; ● = Artigo de estoque; ○ = Artigo é fabricado mediante pedido; Mais explicações na página 84

Esquadro universal de fixação hidromecânica

Descrição:

O esquadro universal de fixação hidromecânica permite uma construção de esquadros com grandes forças de retenção através da fixação hidromecânica. Este esquadro tem um ajuste contínuo na faixa de 0° a 225°. Através de um medidor de ângulo digital, que não está incluído no escopo de fornecimento, é possível ajustar o ângulo com precisão. A chave Allen 14 apropriada está disponível sob o n° de artigo 280854.

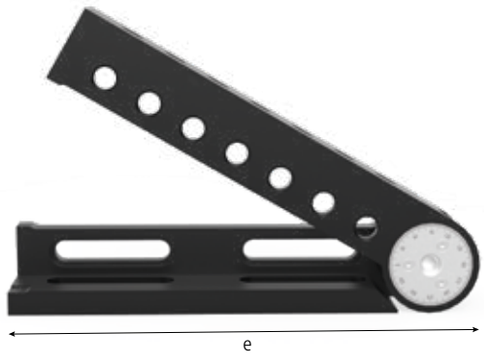



220171

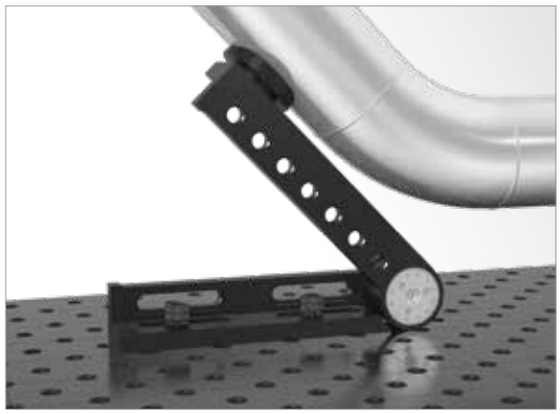

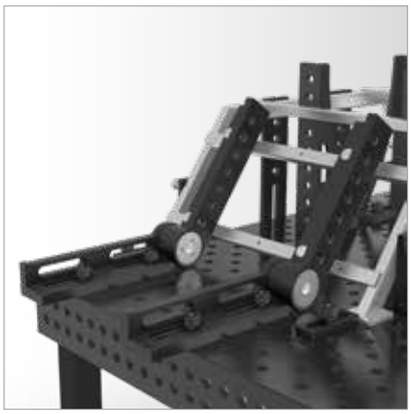

	SL: (e)	Peso:	N° de artigo
Esquadro universal de fixação hidromecânica - brunido	475 mm	23,00 kg	2-220171 ●

SL=Comprimento do lado; ● = Artigo de estoque; ○ = Artigo é fabricado mediante pedido; Mais explicações na página 84

Esquadro de encosto e de fixação 500 G com esquadro giratório

Descrição:

O esquadro de encosto e de fixação 500 G pode ser fixado de forma fixa e variável através da combinação de furos e furos oblongos. O esquadro pode ser usado com grande versatilidade, p.ex., como alongamento de mesa. Este componente é fabricado em material GGG40 de alta qualidade.

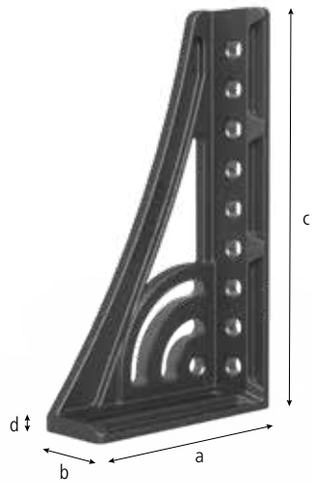



220164.N



220165.N



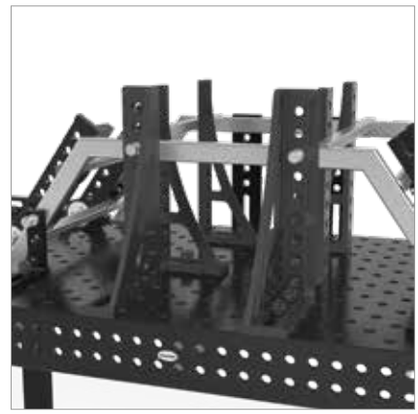

	Comprimento: (a)	Largura: (b)	Altura: (c)	MS: (d)	Peso:	N° de artigo	
Esquadro de encosto e de fixação 500 G com esquadro giratório - Encosto à esquerda - Fundido / nitretado - de série com escalonamento fino	276 mm	95 mm	500 mm	aprox. 20 mm	11,60 kg	2-220164.N	●
Esquadro de encosto e de fixação 500 G com esquadro giratório - Encosto à direita - Fundido / nitretado - de série com escalonamento fino	276 mm	95 mm	500 mm	aprox. 20 mm	11,60 kg	2-220165.N	●

MS=Espessura do material; ● = Artigo de estoque; ○ = Artigo é fabricado mediante pedido; Mais explicações na página 84

Esquadro de encosto e de fixação 300 GK

Descrição:

O esquadro de encosto e de fixação 300 GK abre inúmeras possibilidades de fixação através da sua tridimensionalidade. Ela foi concebida especialmente para o uso em peças pesadas e pode ser usada como encosto e também como alongamento de mesa. Para obter um máximo em estabilidade, o esquadro de encosto e de fixação é fabricado em GGG40. Recomenda-se a encomenda em pares.

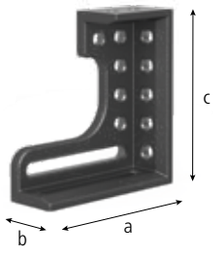



220124.N



220126.N





		Comprimento: (a)	Largura: (b)	Altura: (c)	MS: (d)	Peso:	N° de artigo	
Esquadro de encosto e de fixação 300 GK - Encosto à esquerda - nitretado - de série com escalonamento fino	100 N BAR	280 mm	95 mm	300 mm	aprox. 20 mm	11,50 kg	2-220124.N	●
Esquadro de encosto e de fixação 300 GK - Encosto à direita - nitretado - de série com escalonamento fino	100 N BAR	280 mm	95 mm	300 mm	aprox. 20 mm	11,50 kg	2-220126.N	●

MS=Espessura do material; ● = Artigo de estoque; ○ = Artigo é fabricado mediante pedido; Mais explicações na página 84

Esquadro de encosto e de fixação 600 GK

Descrição:

O esquadro de encosto e de fixação 600 GK abre inúmeras possibilidades de fixação através da sua tridimensionalidade. Ela foi concebida especialmente para o uso em peças pesadas e pode ser usada como encosto e também como alongamento de mesa. Para obter um máximo em estabilidade, o esquadro de encosto e de fixação é fabricado em GGG40. Recomenda-se a encomenda em pares.

Fila adicional de furos no lado do batente para maior estabilidade.

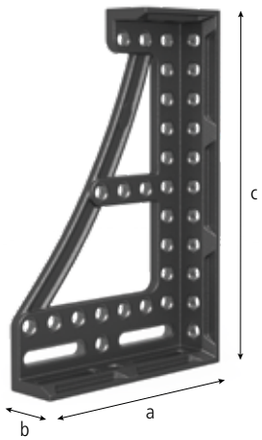



220134.N



220136.N

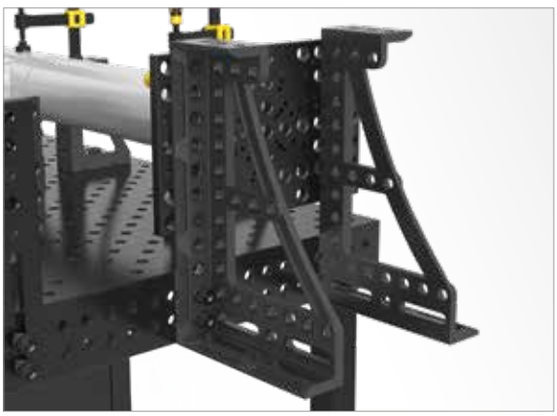



		Comprimento: (a)	Largura: (b)	Altura: (c)	MS: (d)	Peso:	N° de artigo	
Esquadro de encosto e de fixação 600 GK - Encosto à esquerda - nitretado - de série com escalonamento fino	100 N BAR	373 mm	95 mm	600 mm	aprox. 20 mm	21,80 kg	2-220134.N	●
Esquadro de encosto e de fixação 600 GK - Encosto à direita - nitretado - de série com escalonamento fino	100 N BAR	373 mm	95 mm	600 mm	aprox. 20 mm	21,80 kg	2-220136.N	●

MS=Espessura do material; ● = Artigo de estoque; ○ = Artigo é fabricado mediante pedido; Mais explicações na página 84

100 = Escala | N = Proteção contra respingos de solda | BAR = Proteção contra corrosão

Esquadro de encosto e de fixação 800 GK

Descrição:

O esquadro de encosto e de fixação 800 GK abre inúmeras possibilidades de fixação através da sua tridimensionalidade. Ela foi concebida especialmente para o uso em peças pesadas e pode ser usada como encosto e também como alongamento de mesa. Para obter um máximo em estabilidade, o esquadro de encosto e de fixação é fabricado em GGG40. Recomenda-se a encomenda em pares.

Fila adicional de furos no lado do batente para maior estabilidade.

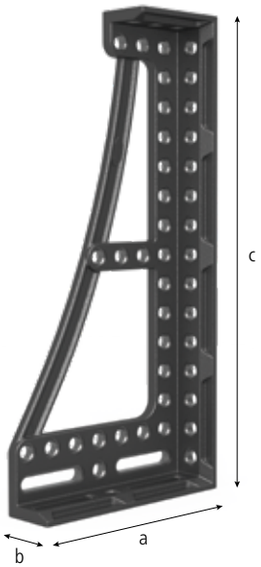



220144.N



220146.N

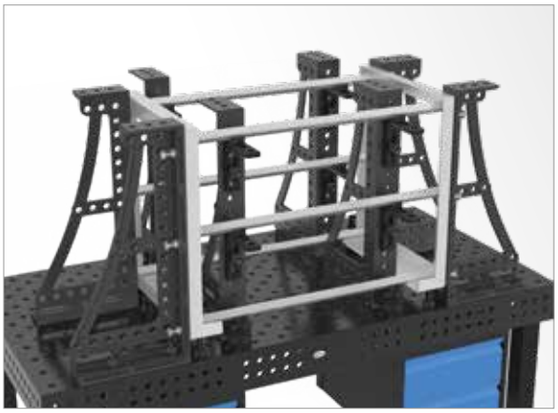



	Comprimento: (a)	Largura: (b)	Altura: (c)	MS: (d)	Peso:	N° de artigo	
Esquadro de encosto e de fixação 800 GK - Encosto à esquerda - nitretado - de série com escalonamento fino	373 mm	95 mm	800 mm	aprox. 20 mm	25,80 kg	2-220144.N	●
Esquadro de encosto e de fixação 800 GK - Encosto à direita - nitretado - de série com escalonamento fino	373 mm	95 mm	800 mm	aprox. 20 mm	25,80 kg	2-220146.N	●

MS=Espessura do material; ● = Artigo de estoque; ○ = Artigo é fabricado mediante pedido; Mais explicações na página 84

= Resistência a riscos = Escala = Proteção contra respingos de solda = Proteção contra corrosão

Esquadro em forma de U 200/150

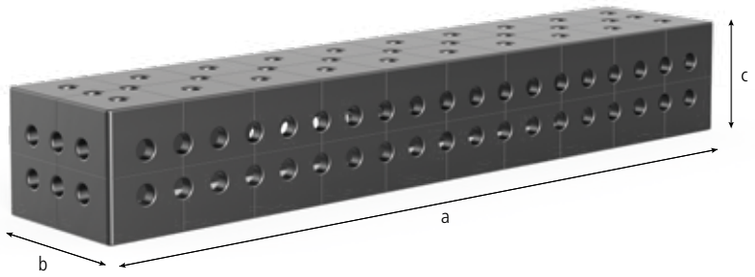

Descrição:

O esquadro em forma de U 200/150 (aba lateral 150 mm) é especialmente apropriado como alongamento de mesa, para montagens verticais, mas também para a união maciça de duas mesas de solda. Para isto o esquadro é parafusado firmemente com a mesa por meio de pinos de conexão (n° de artigo 220560.N).

Como alongamento de mesa o esquadro deve ser apoiado com um pé de mesa a partir de um comprimento de 1.000 mm.

Através da disposição de furos diagonal, resultam muitas possibilidades de fixação e de combinação com outros esquadros e encostos.

A grade de 100x100 mm facilita a orientação.

A partir de um comprimento de 500 mm, todos os esquadros em U possuem furos de montagem atrás para fixação de pés das mesas (exceto 220360.P).

Sob www.siegmund.com você encontra figuras para todo tamanho de produto.

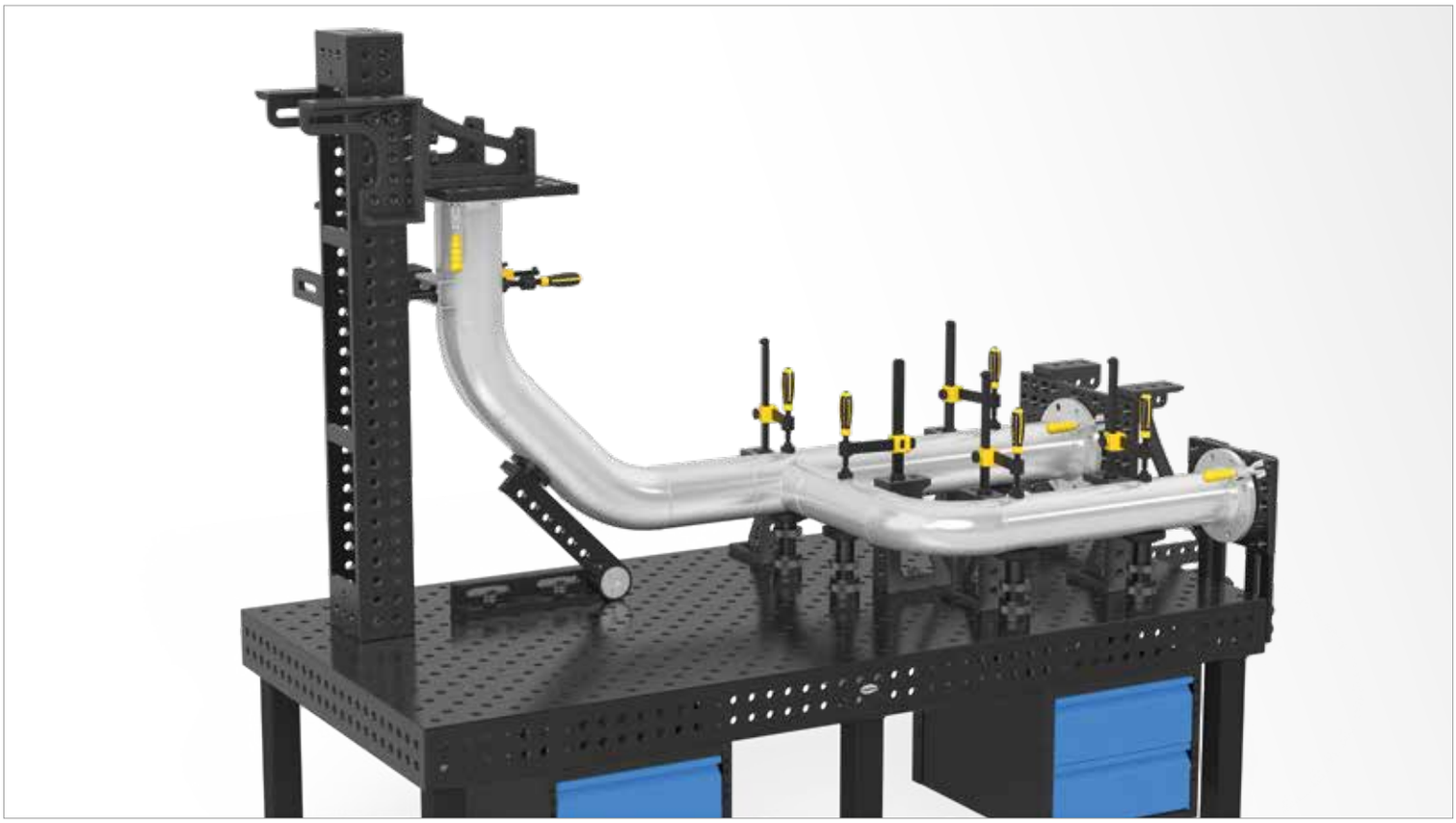

	Comprimento: (a)	Largura: (b)	Altura: (c)	MS: (d)	Peso:	Nitretado a plasma
Esquadro em forma de U 200x200x150 Nitretado a plasma	200 mm	200 mm	150 mm	18 mm	aprox. 19 kg	2-220350.P ●
Esquadro em forma de U 500x200x150 Nitretado a plasma	500 mm	200 mm	150 mm	18 mm	aprox. 43 kg	2-220360.P ●
Esquadro em forma de U 1000x200x150 Nitretado a plasma	1000 mm	200 mm	150 mm	18 mm	aprox. 75 kg	2-220370.P ●
Esquadro em forma de U 1500x200x150 Nitretado a plasma	1500 mm	200 mm	150 mm	18 mm	aprox. 107 kg	2-220380.P ●
Esquadro em forma de U 2000x200x150 Nitretado a plasma	2000 mm	200 mm	150 mm	18 mm	aprox. 141 kg	2-220390.P ●

MS=Espessura do material; ● = Artigo de estoque; ○ = Artigo é fabricado mediante pedido; Mais explicações na página 84

Também disponível sem nitretação, para compras a partir de 5 unidades. Artigo é fabricado mediante pedido.





Página 476
Pino de fixação rápida curto



Página 476
Pino de fixação rápida longo



Página 477
Pino universal Komfort curto



Página 477
Pino universal Komfort longo



Página 478
Pino de fixação com esferas plano curto



Página 478
Pino de fixação com esferas plano longo



Página 479
Pino escareado curto



Página 479
Pino escareado longo



Página 480
Pino de posicionamento



Página 481
Pino de conexão curto



Página 481
Pino de conexão longo



Página 482
Pino de fixação magnético 60

Pinos

Rapidíssimo e otimizado

Graças à sua eficiente mecânica, eles podem ser facilmente fixados e removidos com as mãos.



Fixação extremamente rápida
através de aumento da força

Ergonomia ideal:
O espaçamento entre a peça e a mão
proporcionam um fácil manuseio

Superfície otimizada para
um máximo de aderência

Superfície
após a têmpera, polida na região dos
furos para uma máxima precisão

Corpo do parafuso
Elaborado com aço de alta-liga para
uma máxima resistência

Sem necessidade de O-Ring de aperto devido à redução do
atrito interno. Em consequência, nenhuma ancoragem em
furos com sujeira. Caso necessário, pode-se utilizar um O-Ring

Aumento da força
com um mínimo de atrito interno devido a quatro esferas
que trabalham no princípio de alavanca articulada. Em
muitas situações é possível uma fixação manual

Esferas com Ø 9,9 mm; grande superfície de aperto;
centro de pressão deslocado o máximo para fora

Apoio somente por 3 esferas, permitindo
uma distribuição ideal de força pelo princípio
tripé. Não é necessário o uso de O-Ring para
fixação das esferas!

Chanfro
possibilita fixação cruzada

Mecanismo patenteado para limpar
e substiutuir as esferas



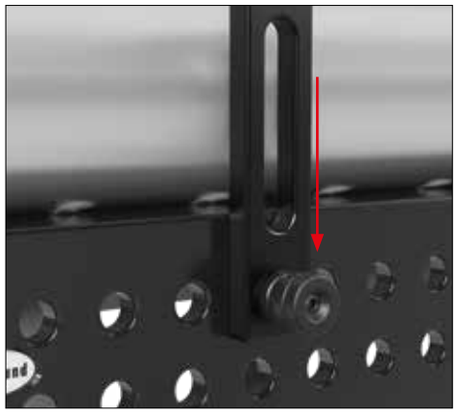

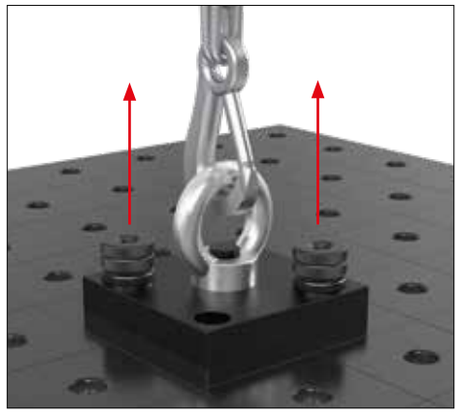

TORQUE DE APERTO (AM)

O torque de aperto descreve a força com a qual o parafuso é apertado com o torquímetro. Para obter uma força de fixação ideal o torque de aperto não deve ultrapassar o valor recomendado.

O parafuso foi construído de tal forma, que seja necessário apenas um pequeno torque para obter um máximo em fixação. Assim é possível também uma fixação simples com a mão.

Torque de aperto máx. em 220510: ≤ 15 Nm

FORÇA DE CISALHAMENTO (SK)

Na força de cisalhamento trata-se de forças que atuam lateralmente à superfície perpendicular do parafuso.

Força de cisalhamento máx. em 220510: ≤ 130 kN

FORÇA DE TRAÇÃO (ZK)

Como força de tração é designada a força que ocorre através de tração em parafusos fixos.

Força de tração máx. em 220510: ≤ 15 kN

Pino de fixação rápida







220510 220512

Descrição:

O pino de fixação rápida brunido com fecho giratório é o elemento de conexão ideal entre os componentes Siegmund. O pino de fixação rápida destaca-se através das esferas especialmente grandes, que protegem o chanfro dos furos devido a uma baixa pressão de superfície. A quarta esfera no meio reduz o atrito interno e reforça a força da roda de mão. A nova versão do pino de fixação rápida não necessita de O-rings, mas mesmo assim é de fácil limpeza.

Este pino NÃO é permitido para a união de mesas e esquadros em forma de U!



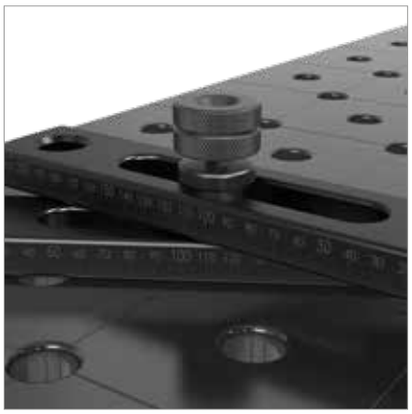

	Comprimento: (a)	Ø: (o)	Peso:	SK:	AM:	ZK:	N° de artigo	
Pino de fixação rápida curto - Fixação de 2 componentes - brunido - com bloqueio rotativo	83 mm	22 mm	0,27 kg	130,00 kN	15,00 Nm	15,00 kN	2-220510	●
Pino de fixação rápida longo - Fixação de 3 componentes - brunido - com bloqueio rotativo	101 mm	22 mm	0,32 kg	130,00 kN	15,00 Nm	15,00 kN	2-220512	●

SK=Força de cisalhamento; AM=Torque de aperto; ZK=Força de tração; ● = Artigo de estoque; ○ = Artigo é fabricado mediante pedido; Mais explicações na página 84

Pino universal



Descrição:

O pino universal brunido (pino de fixação) é o elemento de conexão ideal entre os componentes Siegmund. Ele é usado para conectar entre si elementos de diferentes espessuras de material. A faixa de fixação para o pino universal curto é de 33-39 mm, para o pino universal longo de 51-57 mm. As grandes esferas deslocam o centro de pressão para fora e impedem através da reduzida pressão de superfície um deslocamento de material em grandes forças de fixação no sentido do furo.

O pino universal é fixado com a roda de mão integrada ou com uma chave Allen 14 (n° de artigo 280854).

Este pino NÃO é permitido para a união de mesas e esquadros em forma de U!



220532



220533





	Comprimento: (a)	Ø: (o)	Peso:	SK:	AM:	ZK:	N° de artigo	
Pino universal Komfort curto - Fixação de 2 componentes - brunido	93 mm	22 mm	0,35 kg	150,00 kN	15,00 Nm	15,00 kN	2-220532	●
Pino universal Komfort longo - Fixação de 3 componentes - brunido	111 mm	22 mm	0,41 kg	130,00 kN	15,00 Nm	15,00 kN	2-220533	●

SK=Força de cisalhamento; AM=Torque de aperto; ZK=Força de tração; ● = Artigo de estoque; ○ = Artigo é fabricado mediante pedido; Mais explicações na página 84

Pino de fixação com esferas plano







220522 220523

Descrição:

O pino de fixação com esferas brunido plano é usado, sobretudo, na fixação de furos oblongos, para ter a menor saliência possível como no pino escareado.

Ideal para parafusadeiras sem fio com torque até 25 Nm.

Este pino NÃO é permitido para a união de mesas e esquadros em forma de U!



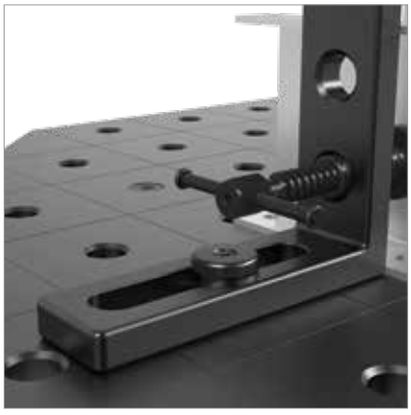

	Comprimento: (a)	Ø: (o)	Peso:	SK:	AM:	ZK:	N° de artigo	
Pino de fixação com esferas plano curto - Fixação de 2 componentes - brunido	57 mm	22 mm	0,15 kg	130,00 kN	15,00 Nm	15,00 kN	2-220522	●
Pino de fixação com esferas plano longo - Fixação de 3 componentes - brunido	75 mm	22 mm	0,20 kg	130,00 kN	15,00 Nm	15,00 kN	2-220523	●

SK=Força de cisalhamento; AM=Torque de aperto; ZK=Força de tração; ● = Artigo de estoque; ○ = Artigo é fabricado mediante pedido; Mais explicações na página 84

Pino escareado

Descrição:

O pino escareado é usado como conexão coberta entre componentes Siegmund. Ele corresponde em sua construção aos outros pinos de fixação com quatro esferas. A sua cabeça desaparece nos furos escareados, de forma que não há nenhuma saliência na peça fixada. O pino escareado não é apropriado para o uso em furos oblongos.

Este pino NÃO é permitido para a união de mesas e esquadros em forma de U!







220528 220529





	Comprimento: (a)	Ø: (o)	Peso:	SK:	AM:	ZK:	N° de artigo	
Pino escareado curto - Fixação de 2 componentes - brunido	49 mm	22 mm	0,12 kg	130,00 kN	15,00 Nm	6,00 kN	2-220528	●
Pino escareado longo - Fixação de 3 componentes - brunido	67 mm	22 mm	0,16 kg	130,00 kN	15,00 Nm	6,00 kN	2-220529	●

SK=Força de cisalhamento; AM=Torque de aperto; ZK=Força de tração; ● = Artigo de estoque; ○ = Artigo é fabricado mediante pedido; Mais explicações na página 84

Pino de posicionamento





220540

Descrição:

O pino de posicionamento destina-se, por exemplo, para o ajuste de esquadros, que são fixados apenas com um pino de fixação, para substituir um segundo pino de fixação a título de economia. Além disso, é possível formar vários ângulos através do posicionamento, p.ex., 90° ou 45°.

Este pino NÃO é permitido para a união de mesas e esquadros em forma de U!





	Comprimento: (a)	Ø: (o)	Peso:	N° de artigo	
Pino de posicionamento - brunido	56 mm	22 mm	0,21 kg	2-220540	●

● = Artigo de estoque; ○ = Artigo é fabricado mediante pedido; Mais explicações na página 84

Pino de conexão

Descrição:

O pino de conexão foi projetado especialmente como união fixa de longo prazo para elementos Siegmund grandes, p.ex., mesas e esquadros em U.

Através do sextavado interno e a capacidade do pino de fixação se auto-centrar, é possível uma montagem simples. A cabeça escareada e o parafuso com cabeça escareada contém um sextavado interno 10 para a fixação.

O pino de conexão torna possível um parafusamento maciço sem perturbar; assim ele se apropria de forma ideal para o uso coberto. O pino de conexão não se apropria para o uso em furos oblongos.







220560.N 220561

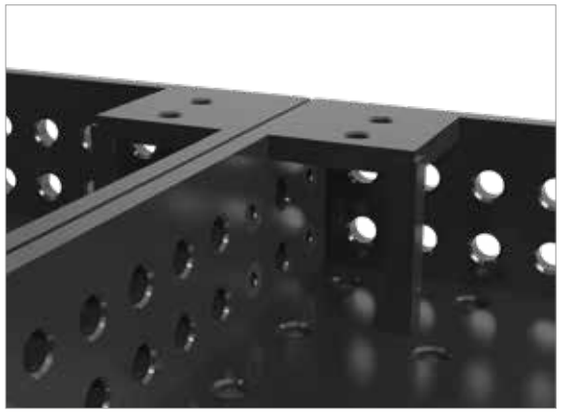



	Comprimento: (a)	Ø: (o)	Peso:	SK:	AM:	ZK:	N° de artigo	
Pino de conexão - Conexão de 2 componentes - nitretado - com sextavado interno	36 mm	22 mm	0,06 kg	120,00 kN	15,00 Nm	6,00 kN	2-220560.N	●
Pino de conexão longo - Conexão de 3 componentes - brunido - com sextavado interno	54 mm	22 mm	0,12 kg	120,00 kN	15,00 Nm	6,00 kN	2-220561	●

SK=Força de cisalhamento; AM=Torque de aperto; ZK=Força de tração; ● = Artigo de estoque; ○ = Artigo é fabricado mediante pedido; Mais explicações na página 84

= Resistência a riscos N = Proteção contra respingos de solda BAR = Proteção contra corrosão

Pino de fixação magnético

Descrição:

O pino de fixação magnético possibilita uma fixação rápida sem parafusamento e sem o uso de ferramentas. Ele é tão vantajoso em peças sensíveis à pressão como, p.ex., chapas finas, como também em componentes, nos quais não é possível um apoio de encontro, p.ex., carcaças de chapa fechadas em toda a sua volta.





220740

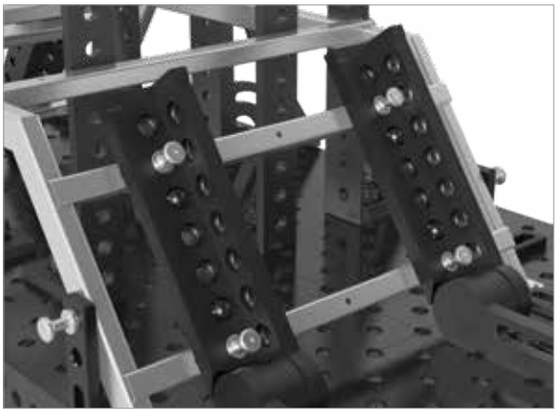



		Comprimento: (a)	Ø: (o)	Peso:	N° de artigo	
Pino de fixação magnético 60 - Comprimento de haste 25 mm - Alumínio	ALU	60 mm	22 mm	0,06 kg	2-220740	●

● = Artigo de estoque; ○ = Artigo é fabricado mediante pedido; Mais explicações na página 84

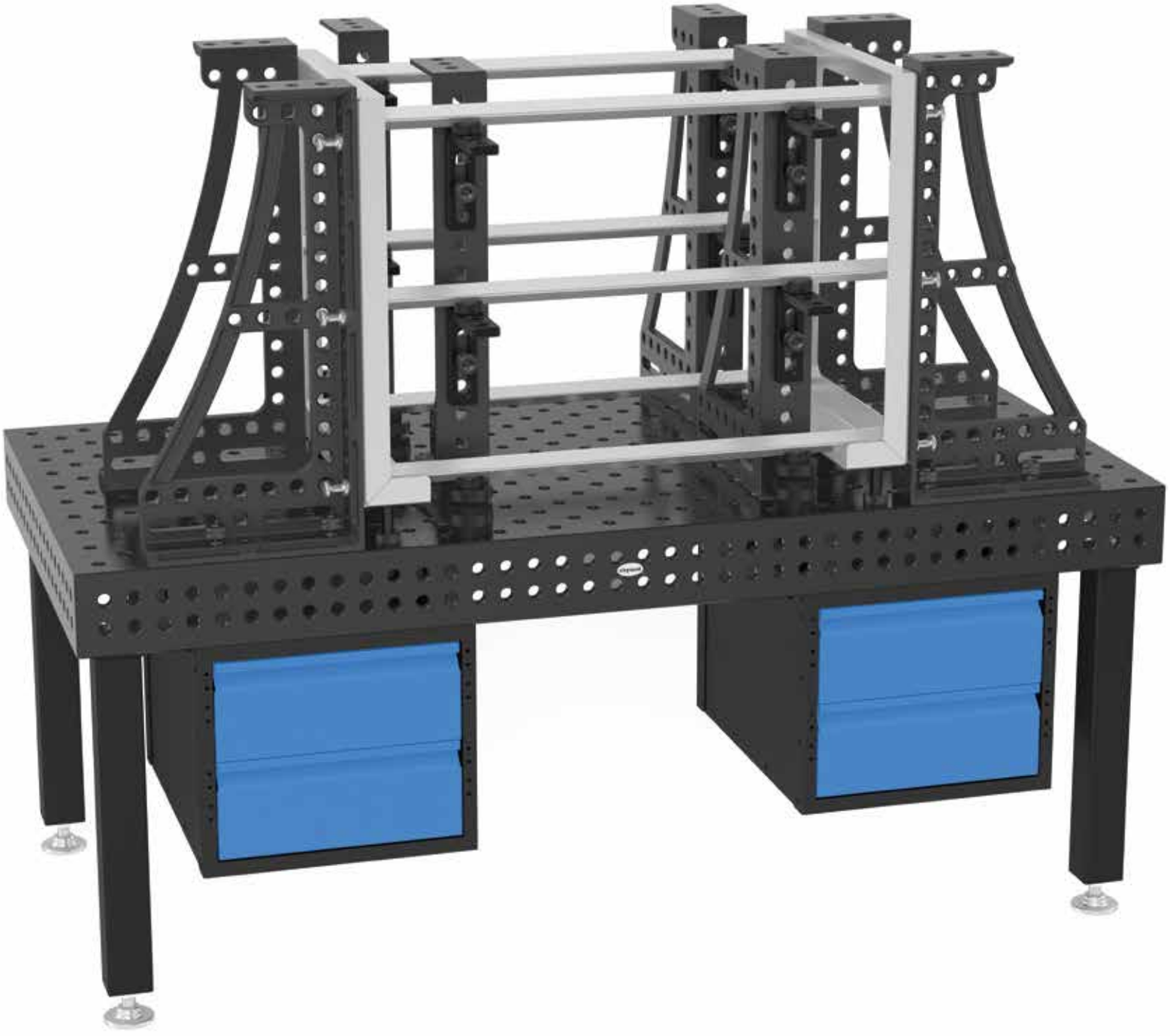

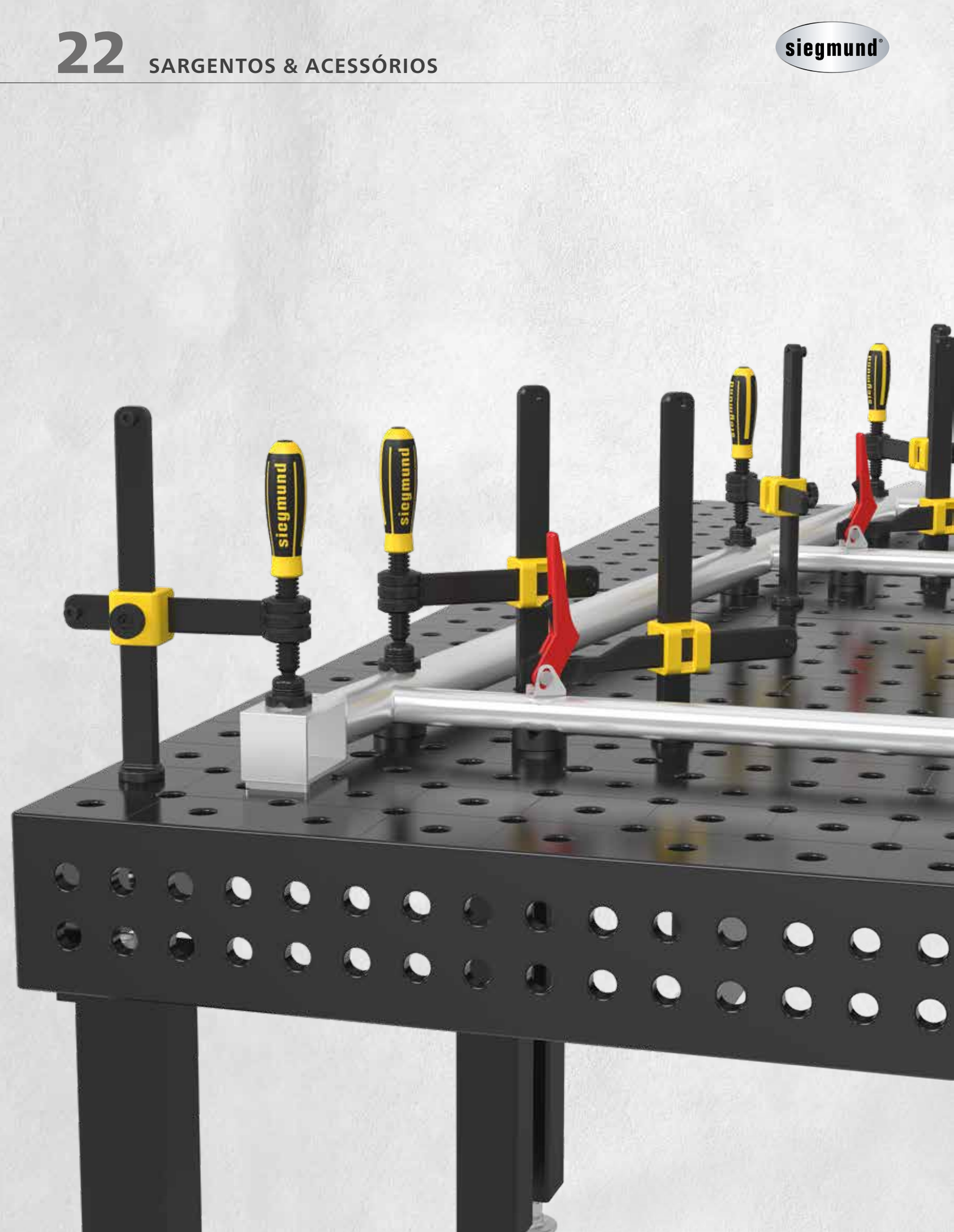
siegmund
siegmund



Página 488
Professional Sargento



Página 490
Professional Sargento 45°/90°



Página 492
Fixação de tubo Universal



Página 494
Professional Sargento de fixação rápida



Página 496
Prisma para sargento



Página 496
Prisma para sargento



Página 496
Prisma para sargento



Página 497
Prisma Duo Ø 40



Página 497
Prisma Duo Ø 40



Página 497
Prisma Duo Ø 40

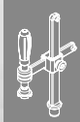

Sargentos & Acessórios

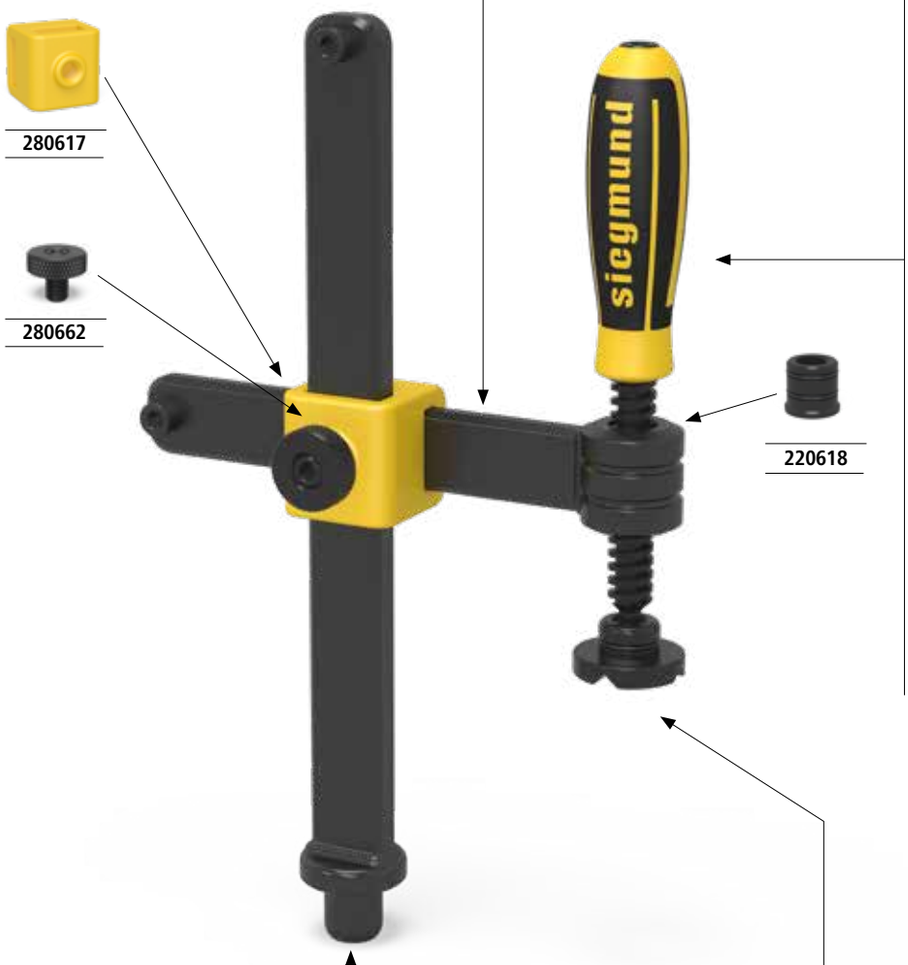

220631
200 mm



220634.2	220634.1	220634
170 mm	135 mm	100 mm



220635.1	220635
150 mm	83 mm

280617

280662

220618



220632
310 mm





Ø 40	220650	220650.A	220650.PA
	brunido	Alumínio	poliamida



Ø 40	220657.1	220658.E	220659.PA
	brunido	Aço inoxidável	poliamida

Todos os artigos para o 220610.1 estão disponíveis na página 489. Prismas para braçadeiras estão nas páginas 496; 497.



Ø 40	220650 brunido	220650.A Alumínio	220650.PA poliamida
Ø 40	220657.1 brunido	220658.E Aço inoxidável	220659.PA poliamida

Todos os artigos para o 220604.1 estão disponíveis na página 493. Prismas para braçadeiras estão nas páginas 496; 497.

Professional Sargento

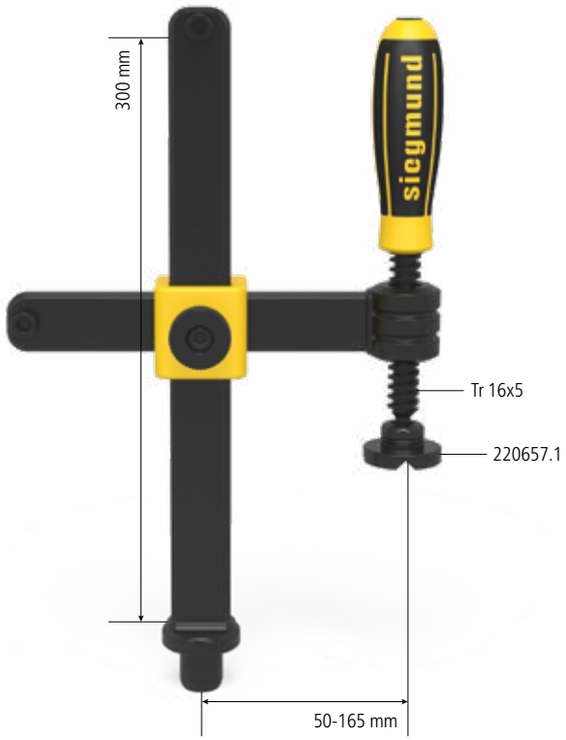

Descrição:

O Professional sargento permite uma fixação rápida, firme e precisa das mais diferentes peças. A eficácia é obtida através do ajuste extremamente rápido e a desmontagem simples. Para uma adaptação individual estão disponíveis barras longitudinais e transversais em medidas especiais. As medidas da barra horizontal são 30x10 mm. As medidas da barra vertical são 30x14 mm. Além disso, a barra vertical é temperada.

O prisma do sargento é intercambiável, para poder fixar de forma segura todos os tipos de elementos de solda. Prismas apropriados, ver a partir da página 496.

Uma longa vida útil e desempenho são assegurados através do material brunido, e a possibilidade de poder comprar as peças de reposição também individualmente. Com a nova roda de mão na cruz fundida a altura pode ser ajustada com extrema rapidez.

Através do sextavado interno 6 em cima no manípulo é possível ajustar com precisão a força de fixação através de um torquímetro.

Novo design - Disponível a partir de 01.01.2019. Reservamo-nos o direito de entregar a versão anterior até 01.01.2019.

As versões anteriores (220610, 220630, 220615, 220604) contêm peças individuais do sistema 28. As peças de reposição para as versões anteriores podem ser consultadas na página 264.



220610.1



220610.1.S

Equipamento padrão	carga máx.:	Peso:	N° de artigo	
Professional Sargento	5 kN	2,70 kg	2-220610.1	●
Professional Sargento Tamanho especial			2-220610.1.S	○

● = Artigo de estoque; ○ = Artigo é fabricado mediante pedido; Mais explicações na página 84

Equipamento padrão 220610.1:
composto de 1x 220634, 1x 220631, 1x 220632, 1x 220618, 1x 280617, 1x 280662.N, 1x 220657.1


220634


220635


220631


220632


220618


280617


280662.N

Peças de reposição, tamanhos especiais e peças para uma configuração individual								
Fuso roscado com cabo - para 220610.1, 220630.1, 220604.1 - Rosca trapezoidal 16 x 5 mm	100 mm 2-220634	●	135 mm 2-220634.1	●	170 mm 2-220634.2	●	Tamanho especial 2-220634.S	○
Fuso roscado com sextavado e comutador - para 220610.1, 220630.1, 220604.1 - Rosca trapezoidal 16 x 5 mm			83 mm 2-220635	●	150 mm 2-220635.1	●	Tamanho especial 2-220635.S	○
Barra horizontal - para 220610.1 - sem bucha 220618, favor encomendar à parte							200 mm 2-220631	●
Barra vertical - para 220610.1, 220615.1 - A barra vertical é temperada							310 mm 2-220632	●
Bucha roscada - Rosca trapezoidal 16 x 5 mm para fuso de sargento sistema 22 - para 220610.1 - brunido							2-220618	●
Cruz fundida - para 280610, 280611, 280615, 220610.1, 220615.1 - sem roda de mão							45 mm 2-280617	●
Roda de mão para cruz fundida - para 280610, 280612, 280630, 280615, 280611, 220610.1, 220630.1, 220615.1							25 mm 2-280662.N	●

● = Artigo de estoque; ○ = Artigo é fabricado mediante pedido; Mais explicações na página 84

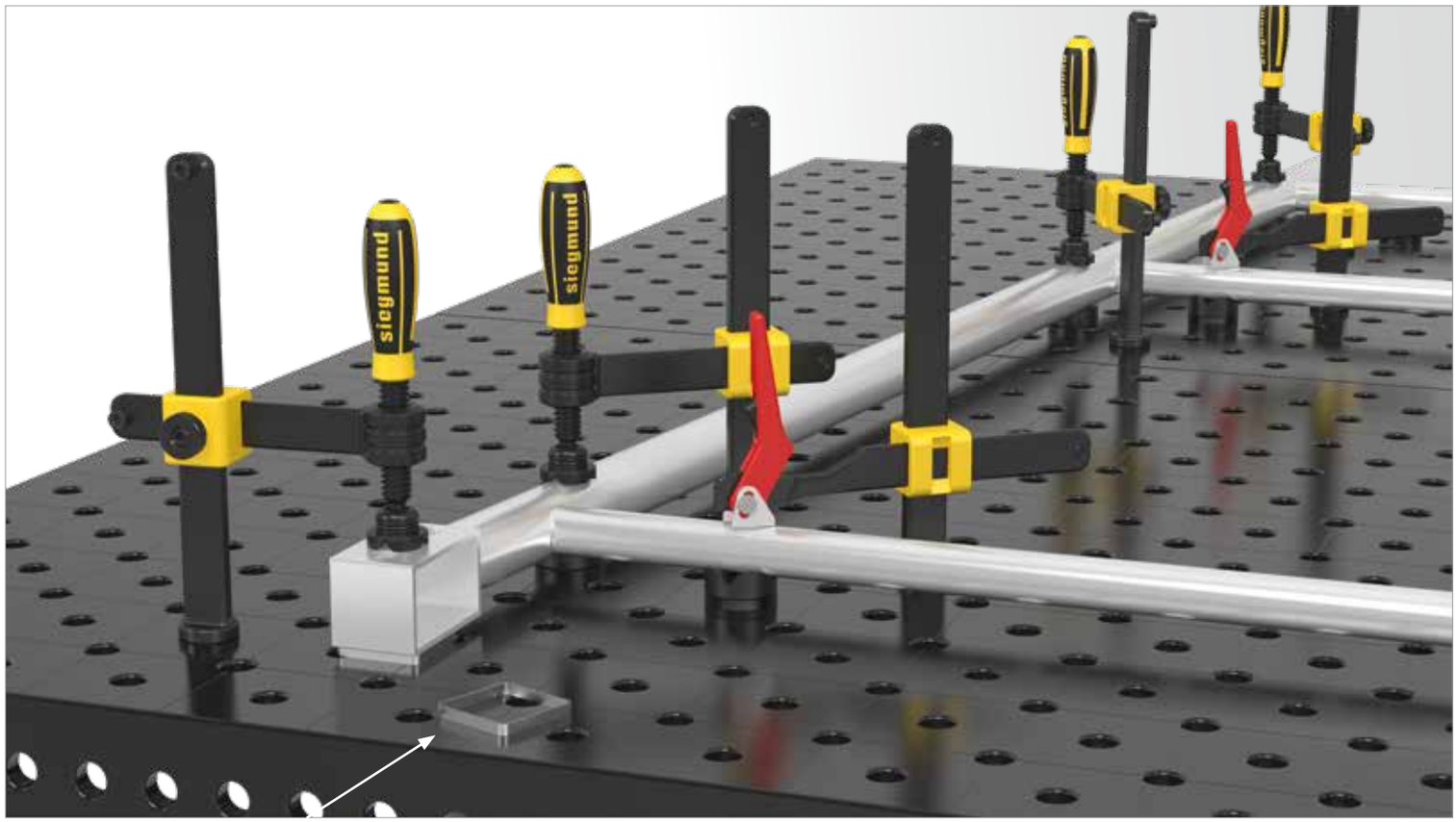

Espaçador cortado à medida fornecido pelo cliente

Professional Sargento 45°/90°

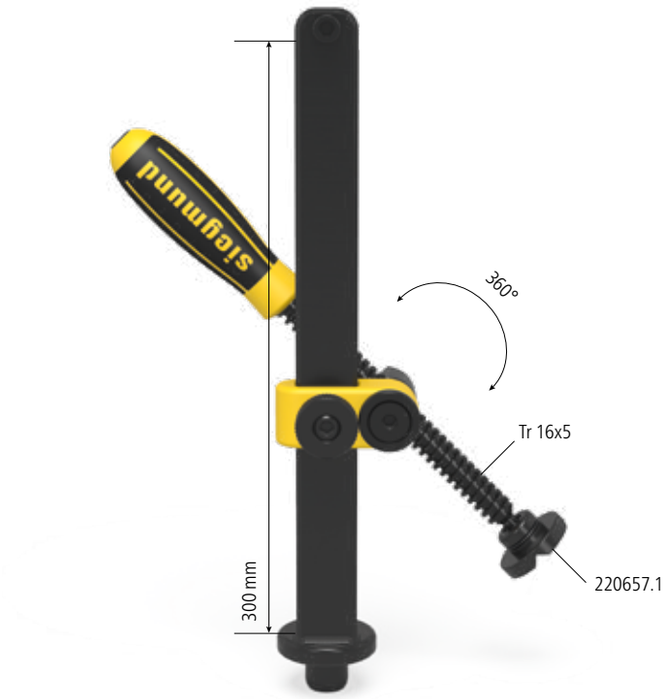

Descrição:

O Professional sargento 45°/90° substitui os sargentos convencionais com 45° ou 90°. Através da sua possibilidade de giro contínuo de 0°-360° ele estabelece novos padrões.

O prisma do sargento é intercambiável, para poder fixar de forma segura todos os tipos de elementos de solda. Prismas apropriados, ver a partir da página 496. As medidas do ferro chato usado são 30x14 mm.

Uma longa vida útil e desempenho são assegurados através do material brunido, e a possibilidade de poder comprar as peças de reposição também individualmente.

Com a nova roda de mão na cruz fundida a altura pode ser ajustada com extrema rapidez.

Através do sextavado interno 6 em cima no manípulo é possível ajustar com precisão a força de fixação através de um torquímetro.

Novo design - Disponível a partir de 01.01.2019. Reservamo-nos o direito de entregar a versão anterior até 01.01.2019.

As versões anteriores (220610, 220630, 220615, 220604) contêm peças individuais do sistema 28. As peças de reposição para as versões anteriores podem ser consultadas na página 264.



220630.1



220630.1.S

Equipamento padrão	carga máx.:	Peso:	N° de artigo	
Professional Sargento 45°/90°	5 kN	2,21 kg	2-220630.1	●
Professional Sargento 45°/90° Tamanho especial			2-220630.1.S	○

● = Artigo de estoque; ○ = Artigo é fabricado mediante pedido; Mais explicações na página 84

Equipamento padrão 220630.1:
composto de 1x 220634.1, 1x 220633, 1x 229108, 1x 280617.2, 1x 280662, 1x 289109, 1x 220657.1


220634.2


220635.1


220633


229108


280617.2


280662.N


289109

Peças de reposição, tamanhos especiais e peças para uma configuração individual				
Fuso roscado com cabo - para 220610.1, 220630.1, 220604.1 - Rosca trapezoidal 16 x 5 mm	100 mm 2-220634 ●	135 mm 2-220634.1 ●	170 mm 2-220634.2 ●	Tamanho especial 2-220634.S ○
Fuso roscado com sextavado e comutador - para 220610.1, 220630.1, 220604.1 - Rosca trapezoidal 16 x 5 mm		83 mm 2-220635 ○	150 mm 2-220635.1 ●	Tamanho especial 2-220635.S ○
Barra vertical - para 220630.1 - A barra vertical é temperada				310 mm 2-220633 ●
Guia do fuso roscado - para 220630.1				42 mm 2-229108 ●
Cruz fundida - para 280630, 220630.1 - sem roda de mão				70 mm 2-280617.2 ●
Roda de mão para cruz fundida - para 280610, 280612, 280630, 280615, 280611, 220610.1, 220630.1, 220615.1				25 mm 2-280662.N ●
Disco para cruz fundida - para 280630, 220630.1 - com parafuso escareado M10x25				10 mm 2-289109 ●

● = Artigo de estoque; ○ = Artigo é fabricado mediante pedido; Mais explicações na página 84



Basic Sargento para tubos Universal

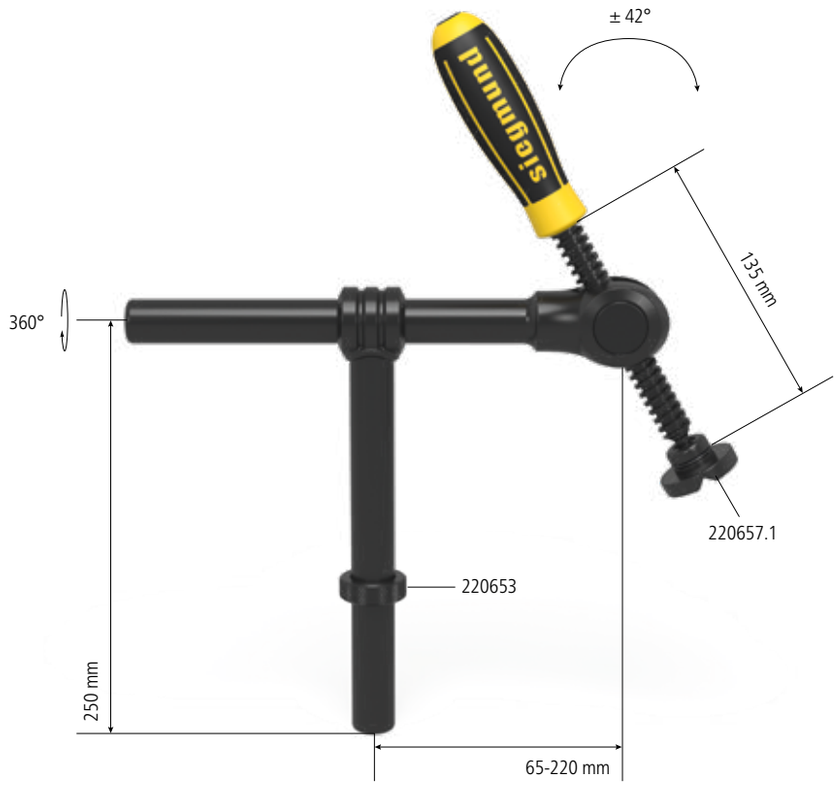

Descrição:

Através do fuso giratório do sargento para tubos Universal é possibilitada uma fixação flexível no ângulo de + / - 42°. Este sargento para tubos une as vantagens de sargentos convencionais com 45° ou 90°. É possível fixar de forma inclinada como também reta. Com isto resultam muitas novas possibilidades e uma faixa de fixação maior e variável.

O tubo redondo horizontal tem ajuste contínuo em um comprimento de 200 mm e, em combinação com o fuso giratório, cria uma faixa de fixação variável. O tubo redondo vertical tem um comprimento de 250 mm.

O prisma do sargento é intercambiável, para poder fixar de forma segura todos os tipos de elementos de solda. Prismas apropriados, ver a partir da página 496.

Uma longa vida útil e desempenho são assegurados através do material brunido, e a possibilidade de poder comprar as peças de reposição também individualmente. Para a fixação do tubo vertical nos furos de sistema é usado um anel de ajuste (n° de artigo 220653).
O sargento para tubos Universal é equipado, como padrão, com um fuso roscado de 135 mm.

Novo design - Disponível a partir de 01.01.2019. Reservamo-nos o direito de entregar a versão anterior até 01.01.2019.

As versões anteriores (220610, 220630, 220615, 220604) contêm peças individuais do sistema 28. As peças de reposição para as versões anteriores podem ser consultadas na página 264.



220604.1



220604.S

Equipamento padrão	carga máx.:	Peso:	N° de artigo
Fixação de tubo Universal	1,4 kN	1,91 kg	2-220604.1 ●
Fixação de tubo Universal Tamanho especial			2-220604.S ○

● = Artigo de estoque; ○ = Artigo é fabricado mediante pedido; Mais explicações na página 84

Equipamento padrão 220604.1:
composto de 1x 220634.1, 1x 220678, 1x 220677, 1x 220679, 1x 220653, 1x 220657.1


220634.1


220635.1


220678


220677


220679


220653

Peças de reposição, tamanhos especiais e peças para uma configuração individual								
Fuso roscado com cabo - para 220610.1, 220630.1, 220604.1 - Rosca trapezoidal 16 x 5 mm	100 mm 2-220634	●	135 mm 2-220634.1	●	170 mm 2-220634.2	●	Tamanho especial 2-220634.S	○
Fuso roscado com sextavado e comutador - para 220610.1, 220630.1, 220604.1 - Rosca trapezoidal 16 x 5 mm			83 mm 2-220635	○	150 mm 2-220635.1	●	Tamanho especial 2-220635.S	○
Tubo redondo horizontal - para 220604.1							200 mm 2-220678	●
Tubo redondo vertical - para 220604.1							2-220677	●
Suporte de fuso - para 220604.1							42 mm 2-220679	●
Anel de ajuste - para 220604.1							2-220653	●

● = Artigo de estoque; ○ = Artigo é fabricado mediante pedido; Mais explicações na página 84



Professional Sargento de fixação rápida

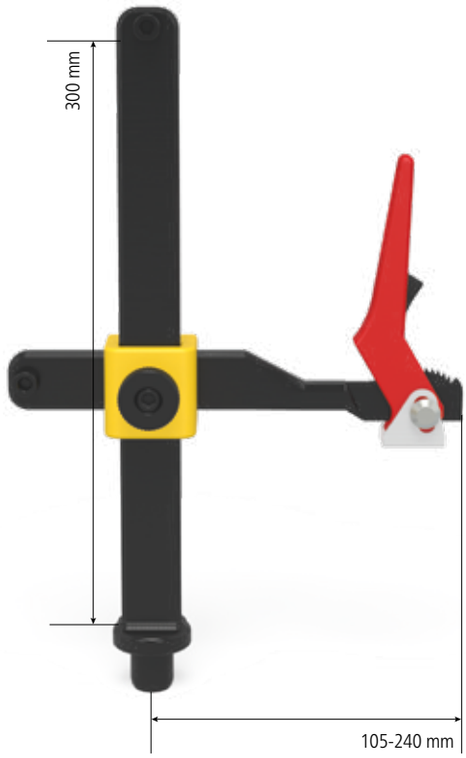

Descrição:

O grampo de fixação rápido Professional é usado para prender peças de solda de forma rápida e firme. A força pode ser ajustada individualmente.

Devido ao material, a durabilidade e eficiência são garantidas, sendo também possível encomendar separadamente peças de reposição.

Com a roda manual na cruz de ferro fundido a altura pode ser rapidamente ajustável.

Novo design - Disponível a partir de 01.01.2019. Reservamo-nos o direito de entregar a versão anterior até 01.01.2019.

As versões anteriores (220610, 220630, 220615, 220604) contêm peças individuais do sistema 28. As peças de reposição para as versões anteriores podem ser consultadas na página 264.



220615.1



220615.1.S

Equipamento padrão	carga máx.:	Peso:	N° de artigo
Professional Sargento de fixação rápida	5 kN	2,70 kg	2-220615.1 ●
Professional Sargento de fixação rápida Tamanho especial			2-220615.1.S ○

● = Artigo de estoque; ○ = Artigo é fabricado mediante pedido; Mais explicações na página 84

Equipamento padrão 220615.1:
composto de 1x 280637, 1x 220632, 1x 280617, 1x 280662.N



280637



220632



280617



280662.N

Peças de reposição, tamanhos especiais e peças para uma configuração individual								
Barra horizontal com inserto de fixação rápida - para 280615, 220615.1	200 mm 2-280637	●	350 mm 2-280637.1	●	500 mm 2-280637.2	●	Tamanho especial 2-280637.S	○
Barra vertical - para 220610.1, 220615.1 - A barra vertical é temperada							310 mm 2-220632	●
Cruz fundida - para 280610, 280611, 280615, 220610.1, 220615.1 - sem roda de mão							45 mm 2-280617	●
Roda de mão para cruz fundida - para 280610, 280612, 280630, 280615, 280611, 220610.1, 220630.1, 220615.1							25 mm 2-280662.N	●

● = Artigo de estoque; ○ = Artigo é fabricado mediante pedido; Mais explicações na página 84

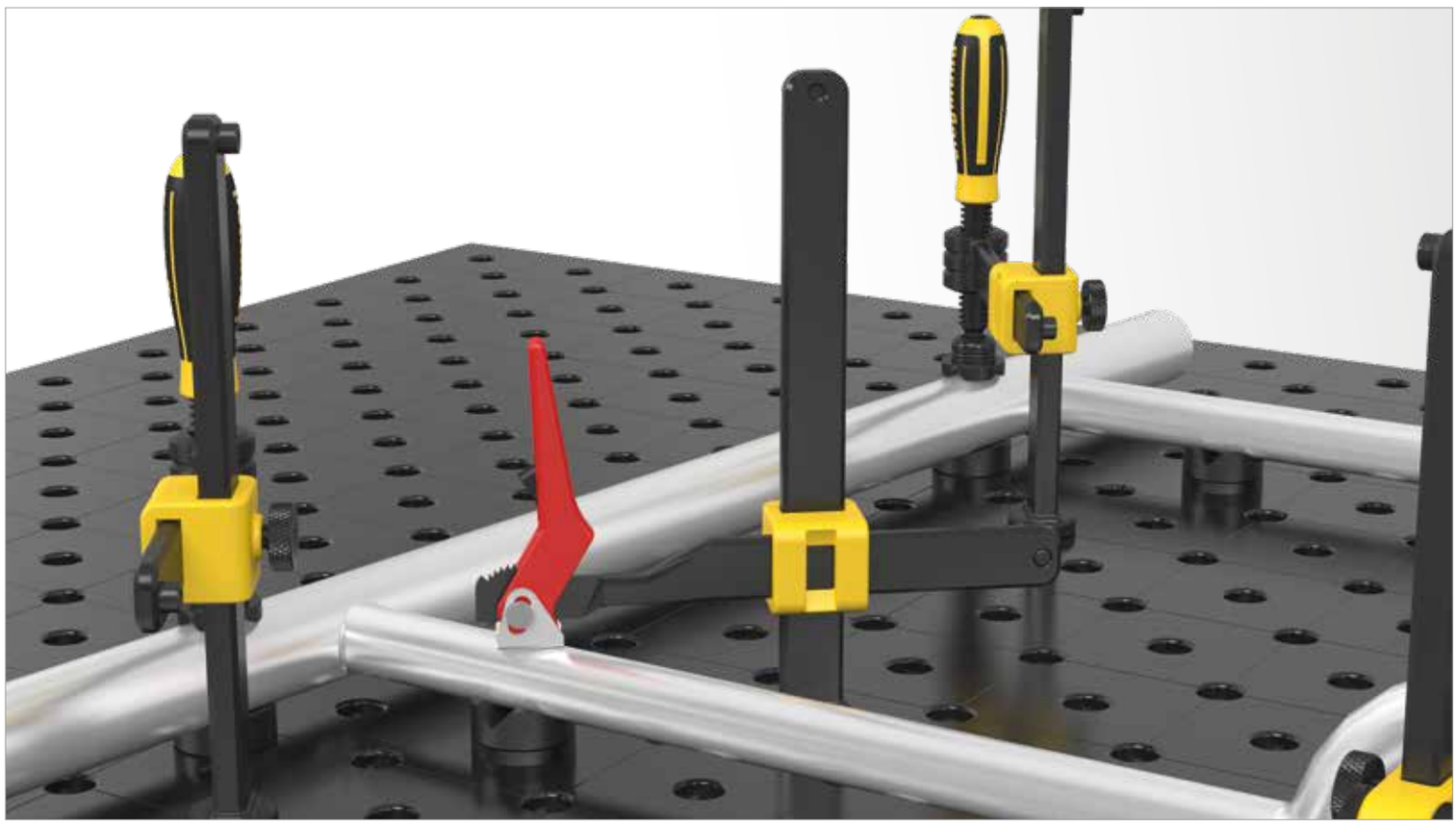

Prisma para sargento





220657.1



220658.E



220659.PA

Descrição:

O prisma para sargentos é apropriado para a fixação de tubos redondos e quadrados. Visto que ele se encontra na cabeça esférica do fuso roscado, o prisma é móvel e pode ser fixado com precisão na peça. Ele pode ser simplesmente puxado da cabeça esférica e substituído.

O prisma está disponível em várias versões de material.

O prisma de poliamida é usado para superfícies sensíveis a riscos.

O prisma de aço inoxidável é usado em metais nobres insensíveis a riscos (impedimento de ferrugem).





		Altura: (c)	Ø: (o)	Peso:	N° de artigo	
Prisma para sargento - brunido - para fuso com rosca trapezoidal 16 x 5 mm		20 mm	40 mm	0,05 kg	2-220657.1	●
Prisma para sargento - Aço inoxidável - para fuso com rosca trapezoidal 16 x 5 mm		20 mm	40 mm	0,04 kg	2-220658.E	●
Prisma para sargento - poliamida - para fuso com rosca trapezoidal 16 x 5 mm	PA	20 mm	40 mm	0,01 kg	2-220659.PA	●

● = Artigo de estoque; ○ = Artigo é fabricado mediante pedido; Mais explicações na página 84

Prisma Duo Ø 40 para sargentos





220650



220650.A



220650.PA

Descrição:

O prisma Duo, devido à sua dupla função, é compatível com todos os furos e sargentos sistema 22. O O-ring proporciona uma fixação ideal e precisão de encaixe. O ângulo de 120° cria uma superfície de apoio estável para todos os tubos redondos. Graças aos cantos aplanados o prisma também pode ser usado em peças de solda planas.

O prisma de poliamida é usado em superfícies sensíveis a riscos.

O prisma em poliamida é apenas indicado para uso como prisma em grampos de fixação.

Disponível a partir de 01.04.2019.





		Altura: (c)	Ø: (o)	Peso:	N° de artigo	
Prisma Duo Ø 40 - brunido - para fuso com rosca trapezoidal 16 x 5 mm		27 mm	40 mm	0,13 kg	2-220650	●
Prisma Duo Ø 40 - Alumínio - para fuso com rosca trapezoidal 16 x 5 mm	ALU	27 mm	40 mm	0,06 kg	2-220650.A	●
Prisma Duo Ø 40 - poliamida - para fuso com rosca trapezoidal 16 x 5 mm	PA	27 mm	40 mm	0,02 kg	2-220650.PA	●

● = Artigo de estoque; ○ = Artigo é fabricado mediante pedido; Mais explicações na página 84

ALU = Alumínio PA = poliamida



Página 502
Prisma Ø 50 135°
com colar parafusado



Página 502
Prisma Ø 50 135°
com colar parafusado



Página 502
Prisma Ø 50 135°
com colar parafusado



Página 503
Prisma Vario Ø 50 90° / 120°
com colar parafusado



Página 503
Prisma Vario Ø 50 90° / 120°
com colar parafusado



Página 503
Prisma Vario Ø 50 90° / 120°
com colar parafusado



Página 504
Prisma Ø 60 135°
com colar parafusado



Página 504
Prisma Ø 60 135°
com colar parafusado



Página 504
Prisma Ø 60 135°
com colar parafusado



Página 505
Prisma Ø 120 157°
com colar parafusado



Página 505
Prisma Ø 120 157°
com colar parafusado



Página 505
Prisma Ø 120 157°
com colar parafusado



Página 506
Prisma Ø 80 90°
com colar parafusado



Página 506
Prisma Ø 80 90°
com colar parafusado



Página 506
Prisma Ø 80 90°
com colar parafusado



Página 507
Kit de apoio 11-partes



Página 508
Alongador de prisma 25



Página 508
Alongador de prisma 50



Página 508
Alongador de prisma 100



Página 508
Alongador de prisma 150



Página 508
Elemento de parafusamento de prisma



Página 509
Base roscada Ø 80



Página 510
Altura de suporte ajustável com escala

Prismas

Todos os prismas no sistema 22 têm um colar parafusado, que quando necessário, pode ser retirado.

No escopo de fornecimento de cada prisma estão incluídos um colar parafusado e um parafuso escareado.

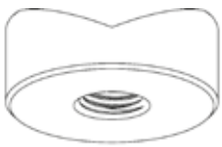

Prisma



Pino de fixação



Tampo de mesa



Parafuso especial

PRISMA Ø 50 135°

Página 502

VERSÕES

brunido
Alumínio
poliamida



220648.1

PRISMA VARIO Ø 50 90° / 120°

Página 503

VERSÕES

brunido
Alumínio
poliamida



220645.1

PRISMA Ø 60 135°

Página 504

VERSÕES

brunido
Alumínio
poliamida



220651.1

PRISMA Ø 80 90°

Página 506

VERSÕES

brunido
Alumínio
poliamida

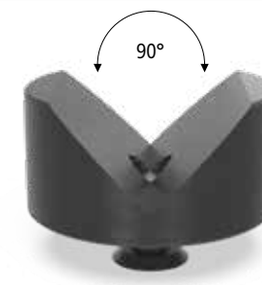

220647.1

PRISMA Ø 120 157°

Página 505

VERSÕES

brunido
Alumínio
poliamida

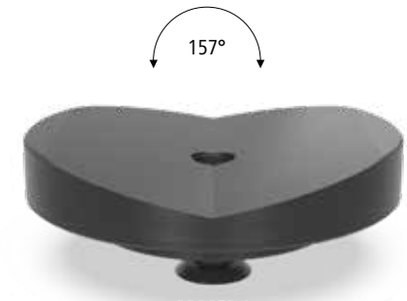

220652.1

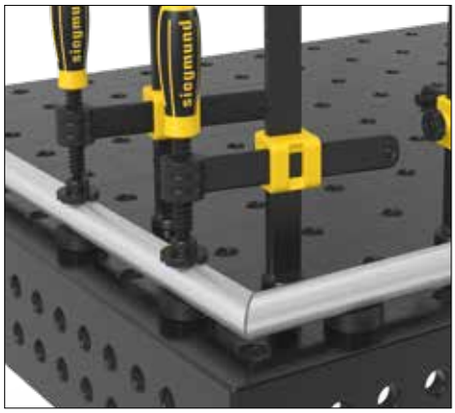

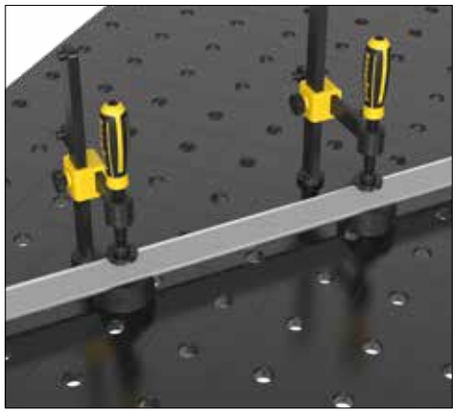

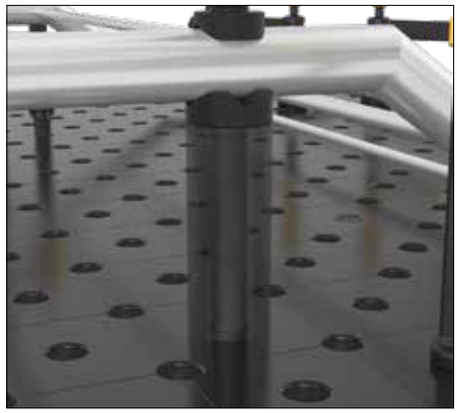

COM COLAR NO FURO

O prisma pode ser utilizado com colar para todos os furos do sistema 22 e proporciona uma superfície de apoio estável para tubos.

SEM COLAR NA MESA

Todos os prismas no sistema 22 também podem ser usados sem colar e, portanto, posicionados na mesa independente da grade de furos.

COM ALONGADOR DE PRISMA

Se necessário pode-se parafusar um alongador de prisma. Em combinação com arruelas distanciadoras ou de apoio, ele permite um posicionamento em diversas alturas. Em ligação com o apoio de parafuso é possível um posicionamento contínuo.

Ver kit de apoio (N° de artigo 220821) ou apoio de parafuso (N° de artigo 220822).

ALONGADOR DE PRISMA

Pode ser parafusado rapidamente e com segurança em todos os prismas.



Utilização



220649.3

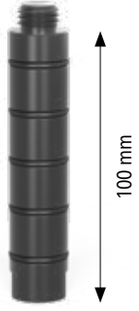

220649.2



220649.1



220649

Prisma Ø 50 135° com colar parafusado





220648.1



220648.1.A



220648.1.PA

Descrição:

O prisma Ø 50 135° cria uma superfície de apoio estável para tubos com um diâmetro até 80 mm.

O prisma com colar parafusado pode ser fixado nos furos e fixado de forma segura com o parafuso sextavado (n° de artigo 220649.0). Para um livre posicionamento independente da grade de furos o colar pode ser desparafusado de forma rápida e simples do prisma. Se necessário é possível ajustar a altura de trabalho do prisma através de um alongador de prisma.

O prisma de poliamida é usado para superfícies sensíveis a riscos.

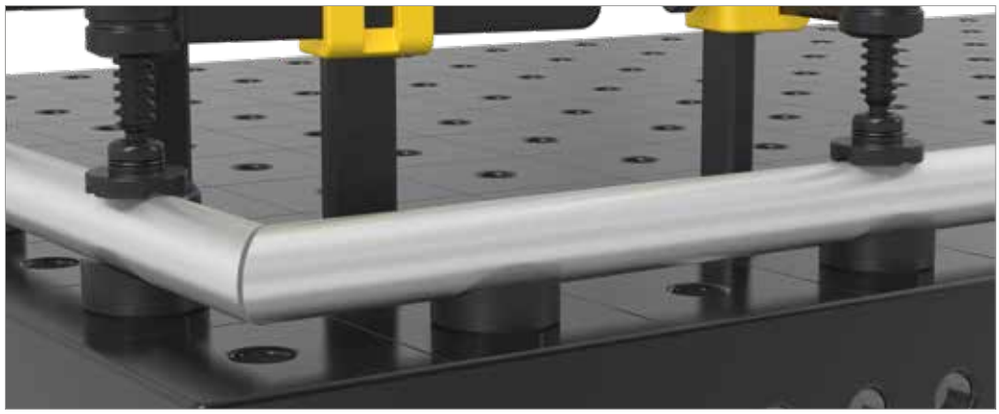



		Altura: (c)	Ø: (o)	Peso:	N° de artigo	
Prisma Ø 50 135° com colar parafusado - brunido - Rosca M10 para, p.ex., alongador de prisma n° de artigo 220649		20 mm	50 mm	0,26 kg	2-220648.1	●
Prisma Ø 50 135° com colar parafusado - Alumínio - Rosca M10 para, p.ex., alongador de prisma n° de artigo 220649	ALU	20 mm	50 mm	0,16 kg	2-220648.1.A	●
Prisma Ø 50 135° com colar parafusado - poliamida - Rosca M10 para, p.ex., alongador de prisma n° de artigo 220649	PA	20 mm	50 mm	0,08 kg	2-220648.1.PA	●

● = Artigo de estoque; ○ = Artigo é fabricado mediante pedido; Mais explicações na página 84

Prisma Ø 50 90° / 120° com colar parafusado

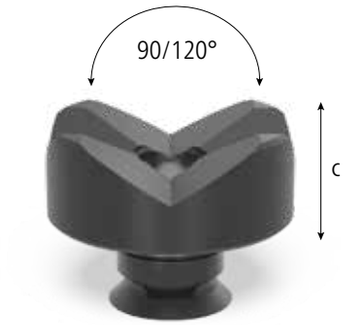



220645.1



220645.1.A



220645.1.PA

Descrição:

O prisma Vario é apropriado para tubos redondos até Ø 50 mm como também para tubos quadrados em 45°.

O prisma com colar parafusado pode ser fixado nos furos e fixado de forma segura com o parafuso sextavado (n° de artigo 220649.0). Para um livre posicionamento independente da grade de furos o colar pode ser desparafusado de forma rápida e simples do prisma. Se necessário é possível ajustar a altura de trabalho do prisma através de um alongador de prisma.

O prisma de poliamida é usado para superfícies sensíveis a riscos.





		Altura: (c)	Ø: (o)	Peso:	N° de artigo	
Prisma Vario Ø 50 90° / 120° com colar parafusado - brunido - Rosca M10 para, p.ex., alongador de prisma n° de artigo 220649		20 mm	50 mm	0,30 kg	2-220645.1	●
Prisma Vario Ø 50 90° / 120° com colar parafusado - Alumínio - Rosca M10 para, p.ex., alongador de prisma n° de artigo 220649	ALU	20 mm	50 mm	0,15 kg	2-220645.1.A	●
Prisma Vario Ø 50 90° / 120° com colar parafusado - poliamida - Rosca M10 para, p.ex., alongador de prisma n° de artigo 220649	PA	20 mm	50 mm	0,08 kg	2-220645.1.PA	●

● = Artigo de estoque; ○ = Artigo é fabricado mediante pedido; Mais explicações na página 84

Prisma Ø 60 135° com colar parafusado

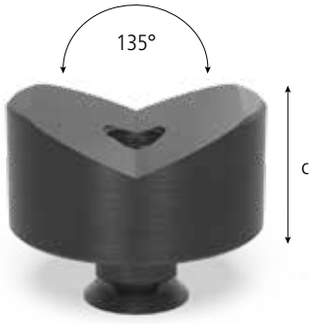



220651.1



220651.1.A



220651.1.PA

Descrição:

O prisma Ø 60 135° é especialmente apropriado para tubos com diâmetro até 80 mm.

O prisma com colar parafusado pode ser fixado nos furos e fixado de forma segura com o parafuso sextavado (n° de artigo 220649.0). Para um livre posicionamento independente da grade de furos o colar pode ser desparafusado de forma rápida e simples do prisma.
Se necessário é possível ajustar a altura de trabalho do prisma através de um alongador de prisma.

O prisma de poliamida é usado para superfícies sensíveis a riscos.





		Altura: (c)	Ø: (o)	Peso:	N° de artigo	
Prisma Ø 60 135° com colar parafusado - brunido - Rosca M10 para, p.ex., alongador de prisma n° de artigo 220649		30 mm	60 mm	0,58 kg	2-220651.1	●
Prisma Ø 60 135° com colar parafusado - Alumínio - Rosca M10 para, p.ex., alongador de prisma n° de artigo 220649	ALU	30 mm	60 mm	0,32 kg	2-220651.1.A	●
Prisma Ø 60 135° com colar parafusado - poliamida - Rosca M10 para, p.ex., alongador de prisma n° de artigo 220649	PA	30 mm	60 mm	0,13 kg	2-220651.1.PA	●

● = Artigo de estoque; ○ = Artigo é fabricado mediante pedido; Mais explicações na página 84

Prisma Ø 120 157° com colar parafusado

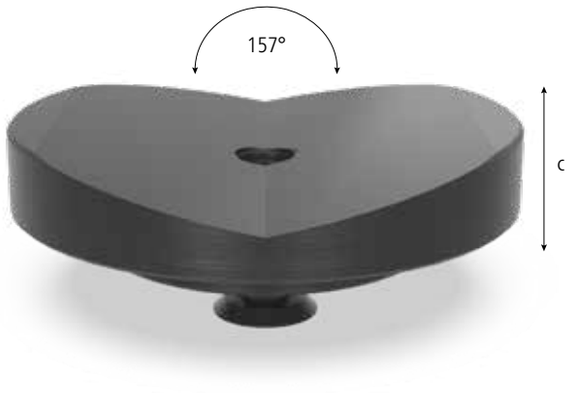



220652.1



220652.1.A



220652.1.PA

Descrição:

O prisma Ø 120 com seu ângulo de 157° é concebido para tubos até 400 mm de diâmetro. Ele proporciona, sobretudo, uma superfície de apoio estável para tubos redondos.

O prisma com colar parafusado pode ser fixado nos furos e fixado de forma segura com o parafuso sextavado (n° de artigo 220649.0). Para um livre posicionamento independente da grade de furos o colar pode ser desparafusado de forma rápida e simples do prisma. Se necessário é possível ajustar a altura de trabalho do prisma através de um alongador de prisma.

O prisma de poliamida é usado para superfícies sensíveis a riscos.

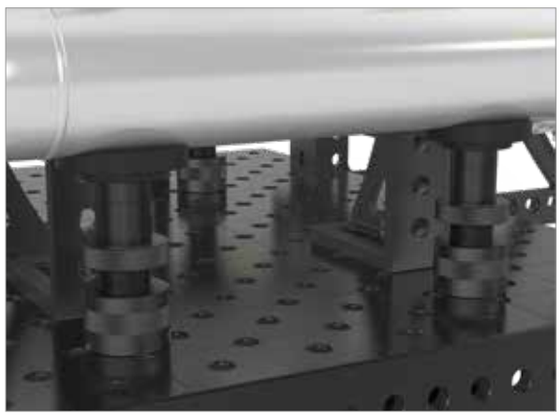



		Altura: (c)	Ø: (o)	Peso:	N° de artigo	
Prisma Ø 120 157° com colar parafusado - brunido - Rosca M10 para, p.ex., alongador de prisma n° de artigo 220649		30 mm	120 mm	1,74 kg	2-220652.1	●
Prisma Ø 120 157° com colar parafusado - Alumínio - Rosca M10 para, p.ex., alongador de prisma n° de artigo 220649	ALU	30 mm	120 mm	0,91 kg	2-220652.1.A	●
Prisma Ø 120 157° com colar parafusado - poliamida - Rosca M10 para, p.ex., alongador de prisma n° de artigo 220649	PA	30 mm	120 mm	0,30 kg	2-220652.1.PA	●

● = Artigo de estoque; ○ = Artigo é fabricado mediante pedido; Mais explicações na página 84

Prisma Ø 80 90° com colar parafusado

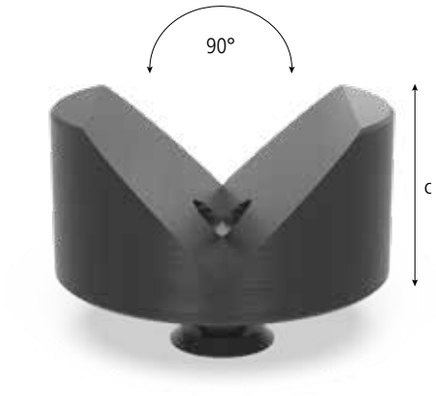



220647.1



220647.1.A



220647.1.PA

Descrição:

O prisma Ø 80 90° cria uma superfície de apoio estável para tubos com um diâmetro até 100 mm, bem como para todos os tubos retangulares.

O prisma com colar parafusado pode ser fixado nos furos e fixado de forma segura com o parafuso sextavado (n° de artigo 220649.0). Para um livre posicionamento independente da grade de furos o colar pode ser desparafusado de forma rápida e simples do prisma. Se necessário é possível ajustar a altura de trabalho do prisma através de um alongador de prisma.

O prisma de poliamida é usado para superfícies sensíveis a riscos.

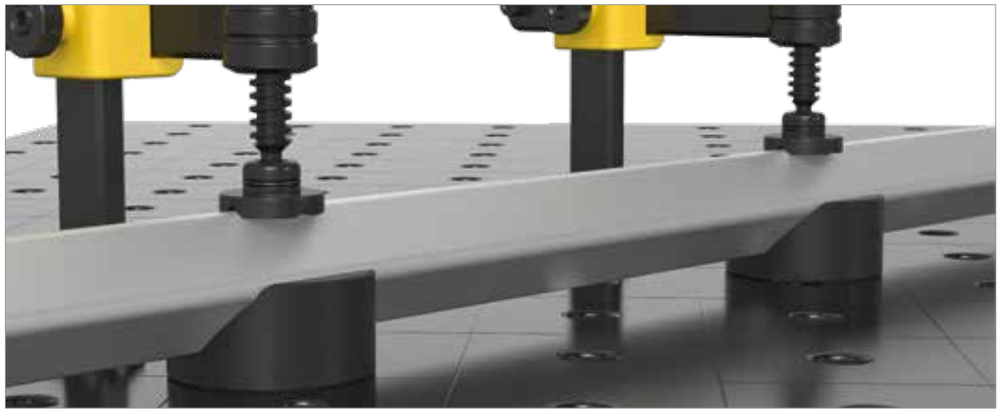



		Altura: (c)	Ø: (o)	Peso:	N° de artigo	
Prisma Ø 80 90° com colar parafusado - brunido - Rosca M10 para, p.ex., alongador de prisma n° de artigo 220649		40 mm	80 mm	1,07 kg	2-220647.1	●
Prisma Ø 80 90° com colar parafusado - Alumínio - Rosca M10 para, p.ex., alongador de prisma n° de artigo 220649	ALU	40 mm	80 mm	0,57 kg	2-220647.1.A	●
Prisma Ø 80 90° com colar parafusado - poliamida - Rosca M10 para, p.ex., alongador de prisma n° de artigo 220649	PA	40 mm	80 mm	0,20 kg	2-220647.1.PA	●

● = Artigo de estoque; ○ = Artigo é fabricado mediante pedido; Mais explicações na página 84

Kit de apoio 11-partes





220821



220821.1



220821.2

Descrição:

O kit de apoio de 11 peças permite variar a altura de superfícies de apoio. Os respectivos discos de apoio podem ser usados para a compensação de diferenças de altura de 1-100 mm. Para atingir a altura desejada com precisão a menor graduação do disco de compensação é de 1 mm. Os discos estão inscritos com as medidas. Com os O-rings da torre de apoio é possível ajustar os apoios de forma simples e precisa. Além disso, o kit de apoio tem aplicação universal em todos os furos de sistema 22. Na rosca M10 no lado interno dos apoios pode-se parafusar componentes o prismas específicos do cliente.

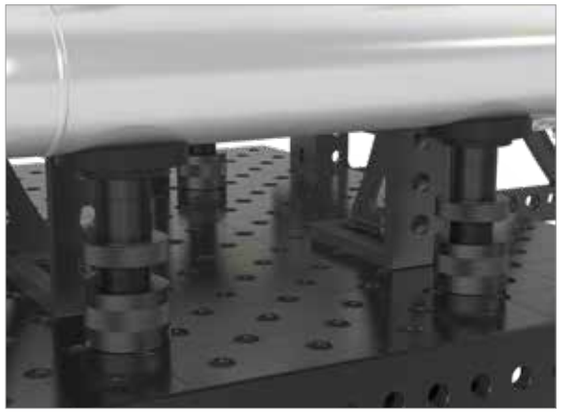

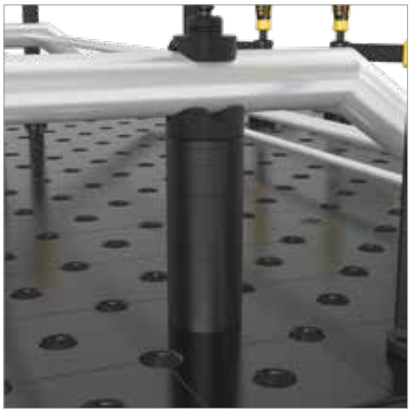

	Altura: (c)	Ø: (o)	Peso:	N° de artigo
Kit de apoio 11-partes - brunido	125 mm	50 mm	2,01 kg	2-220821 ●
Torre de apoio - brunido	125 mm	50 mm	0,39 kg	2-220821.1 ●
Kit de discos - Escalonamentos dos discos: 1 / 2 / 3 / 4 / 5 mm 10 / 20 / 40 / 50 mm incl. disco 1/10" polegada 2,54 mm		50 mm	1,62 kg	2-220821.2 ●

● = Artigo de estoque; ○ = Artigo é fabricado mediante pedido; Mais explicações na página 84

Alongador de prisma

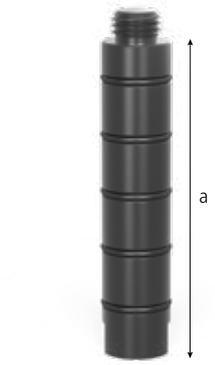



220649

220649.1



220649.2



220649.3



220669

Descrição:

Através do alongamento do prisma é possível um posicionamento contínuo em combinação com discos distanciadores ou de apoio, ver o kit de apoio, n° de artigo 220821, ou a base roscada, n° de artigo 220822. O alongamento de prisma pode ser parafusado de forma rápida e segura em todos os tipos de prisma.

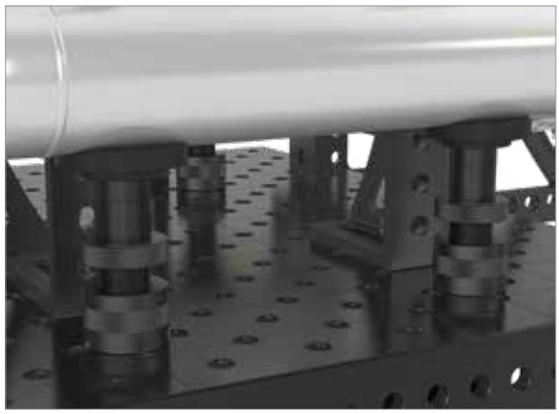

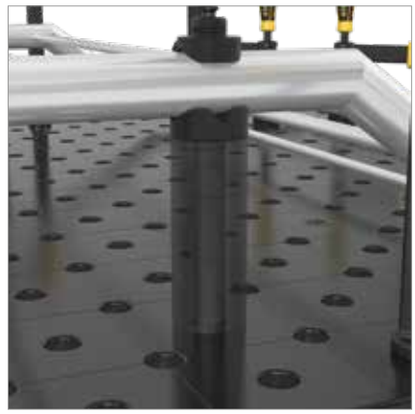

	Comprimento: (a)	Ø: (o)	Peso:	N° de artigo	
Alongador de prisma 25 - brunido	25 mm	22 mm	0,07 kg	2-220649	●
Alongador de prisma 50 - brunido	50 mm	22 mm	0,14 kg	2-220649.1	●
Alongador de prisma 100 - brunido	100 mm	22 mm	0,28 kg	2-220649.2	●
Alongador de prisma 150 - brunido	150 mm	22 mm	0,42 kg	2-220649.3	●
Elemento de parafusamento de prisma - brunido	12 mm	22 mm	0,04 kg	2-220669	●

● = Artigo de estoque; ○ = Artigo é fabricado mediante pedido; Mais explicações na página 84

Mediante consulta estas peças são possíveis na versão alumínio ou poliamida.

Base roscada

Descrição:

A base roscada serve especialmente para o ajuste de altura na faixa de 75-110 mm. Em combinação com alongamento de prisma e kit de apoio o ajuste de altura pode ser aumentado consideravelmente.





220822

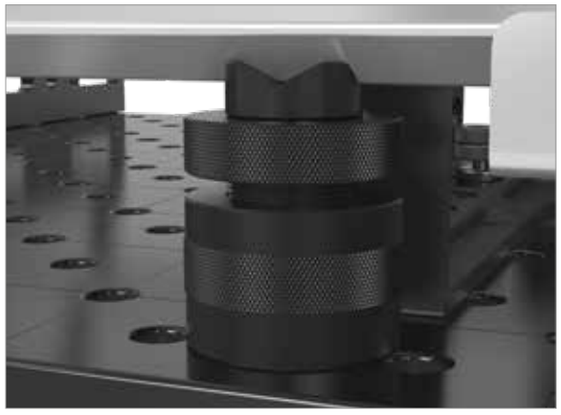

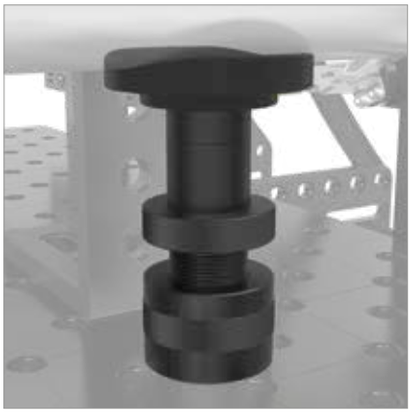

	Altura: (c)	Ø: (o)	Peso:	N° de artigo
Base roscada Ø 80 - brunido	75-110 mm	80 mm	2,44 kg	2-220822 ●

● = Artigo de estoque; ○ = Artigo é fabricado mediante pedido; Mais explicações na página 84

Altura de suporte ajustável com escala



220824

Descrição:

O suporte com altura ajustável e com escala oferece uma superfície sólida e pode ser usado em todos os furos de sistema.

Disponível a partir de 01.04.2019.

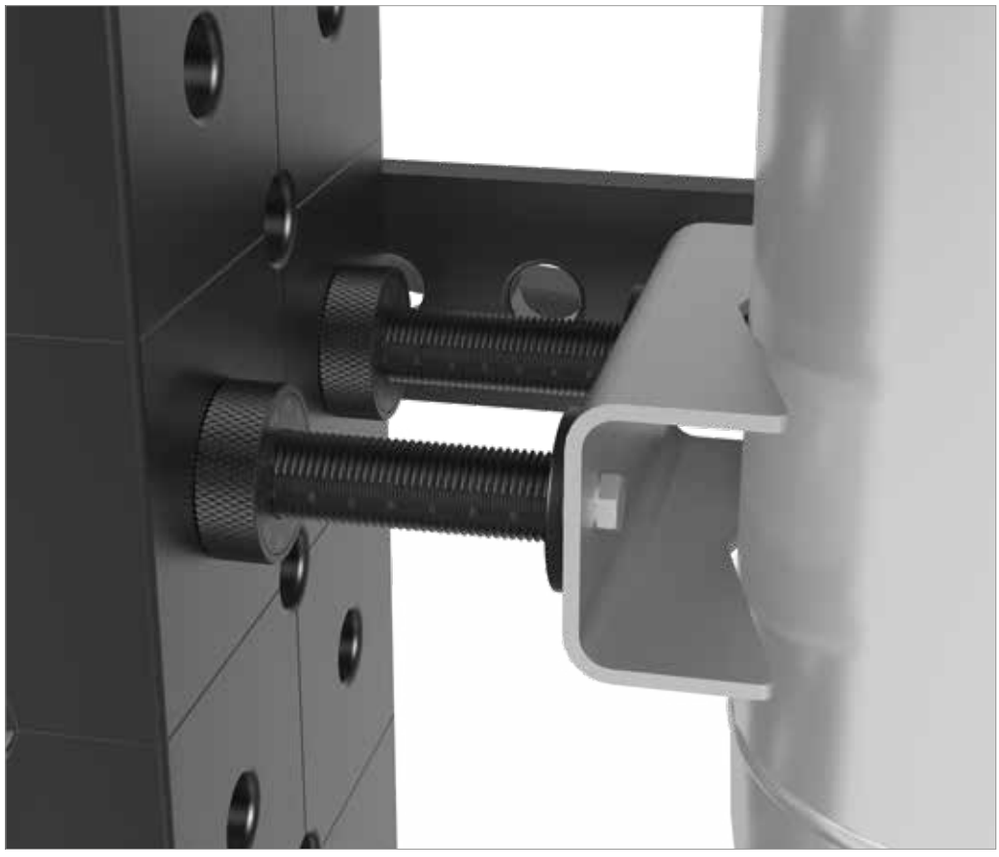



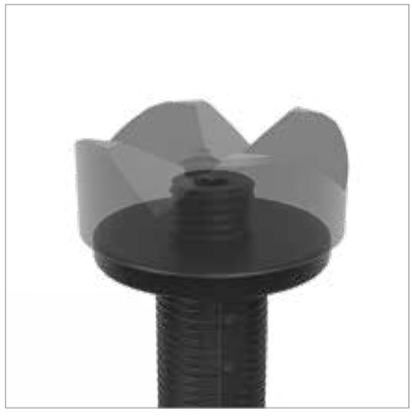



	Comprimento: (a)	Ø: (o)	Peso:	N° de artigo	
Altura de suporte ajustável com escala - incluído Pino com rosca	134 mm	45 mm	0,52 kg	2-220824	●

● = Artigo de estoque; ○ = Artigo é fabricado mediante pedido; Mais explicações na página 84

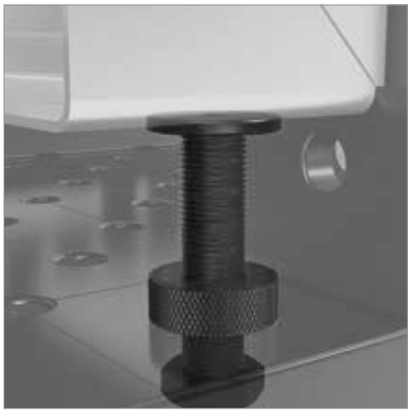

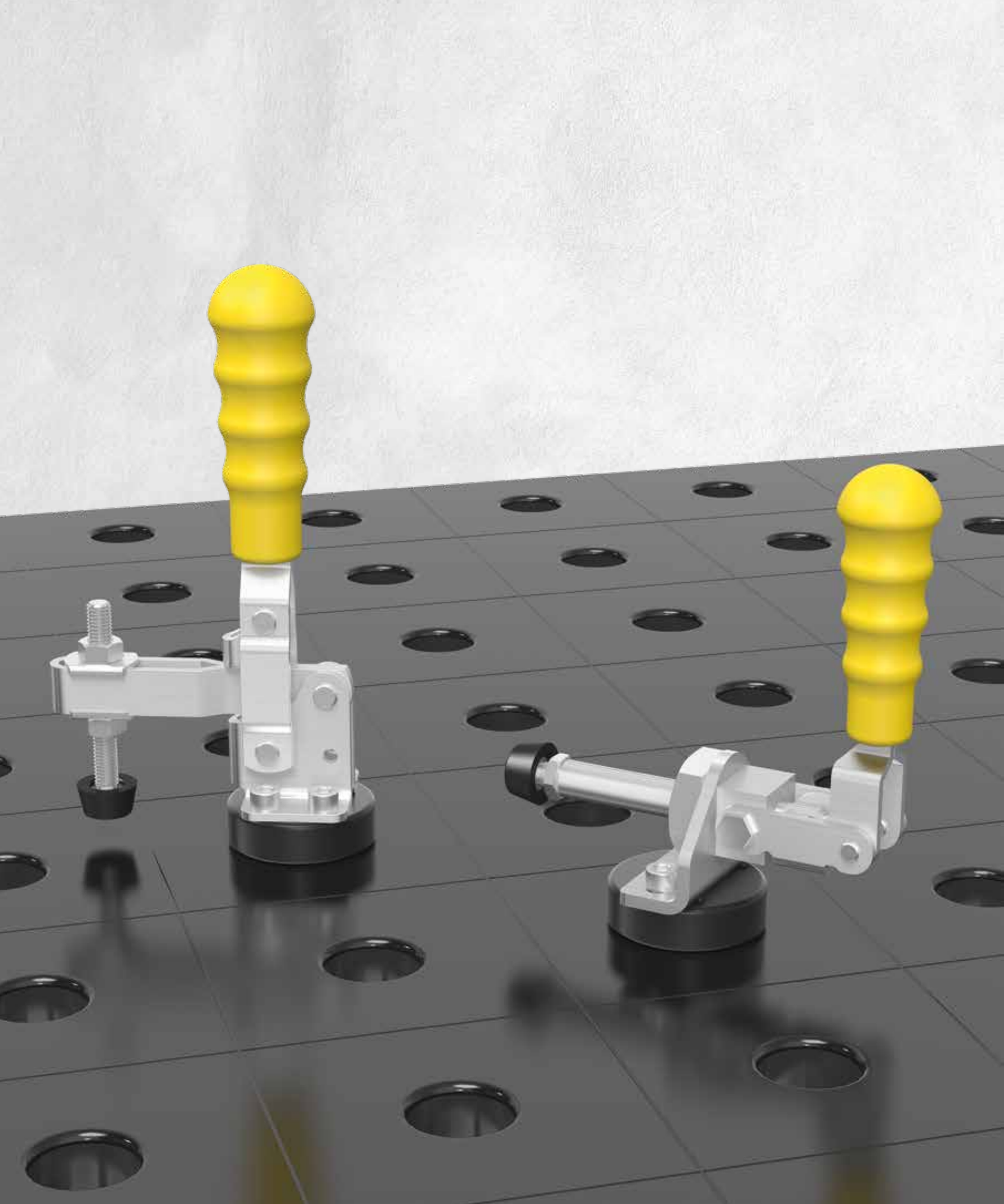



Página 514
Fixador vertical com adaptador



Página 515
Tensor de biela com adaptador



Página 516
Adaptador com padrão de furos Ø 50 / 15 para fixador rápido

Fixador vertical com adaptador

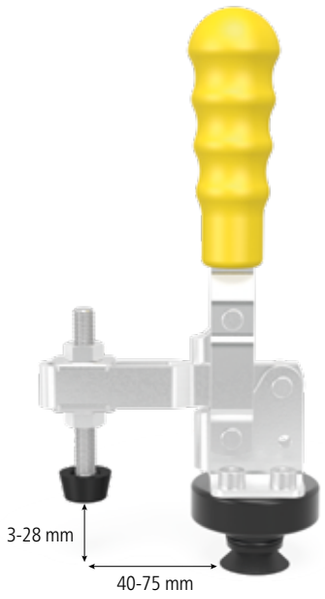



220705



009082

Descrição:

O fixador vertical com adaptador tem aplicação universal em furos de sistema 22. A maior funcionalidade possível ele desenvolve em combinação com o encosto Universal, n° de artigo 220420.N.

Outros grampos de fixação rápida podem ser encontrados na Internet em www.siegmund.com



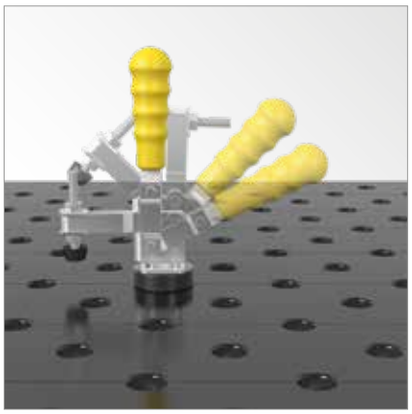

	Peso:	N° de artigo
Fixador vertical com adaptador	0,64 kg	2-220705 ●
Fixador vertical	0,39 kg	2-009082 ●

● = Artigo de estoque; ○ = Artigo é fabricado mediante pedido; Mais explicações na página 84

Tensor de biela com adaptador

Descrição:

O tensor de biela com adaptador tem aplicação universal em furos de sistema 22. A maior funcionalidade possível ele desenvolve em combinação com o encosto Universal, n° de artigo 220420.N.

Outros grampos de fixação rápida podem ser encontrados na Internet em www.siegmund.com

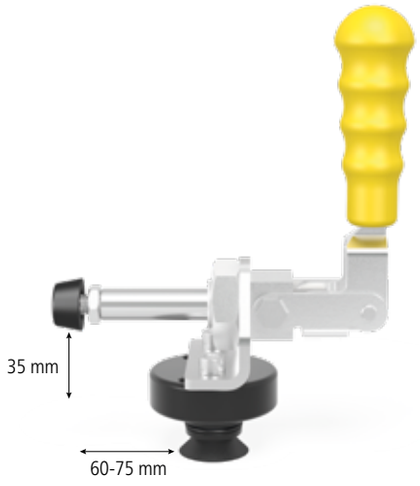



220710



009083



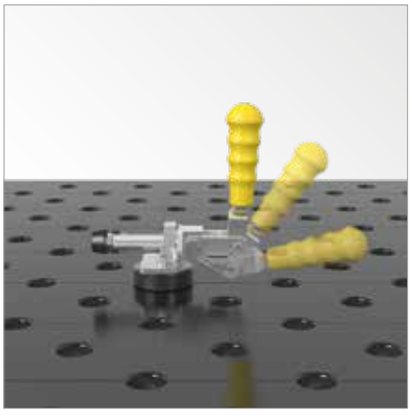

	Peso:	N° de artigo
Tensor de biela com adaptador	0,64 kg	2-220710 ●
Tensor de biela	0,40 kg	2-009083 ●

● = Artigo de estoque; ○ = Artigo é fabricado mediante pedido; Mais explicações na página 84

Adaptador com padrão de furos

Descrição:

O adaptador com padrão de furos é aplicável de forma universal em todos os furos do sistema 22. Através do O-ring inserido é obtido um máximo em precisão de encaixe.

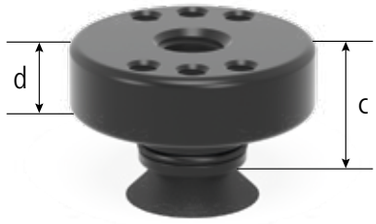



220715





	Altura: (c)	Ø: (o)	MS: (d)	Peso:	N° de artigo	
Adaptador com padrão de furos Ø 50 / 15 - para fixador rápido - brunido	26 mm	50 mm	15 mm	0,22 kg	2-220715	●

MS=Espessura do material; ● = Artigo de estoque; ○ = Artigo é fabricado mediante pedido; Mais explicações na página 84

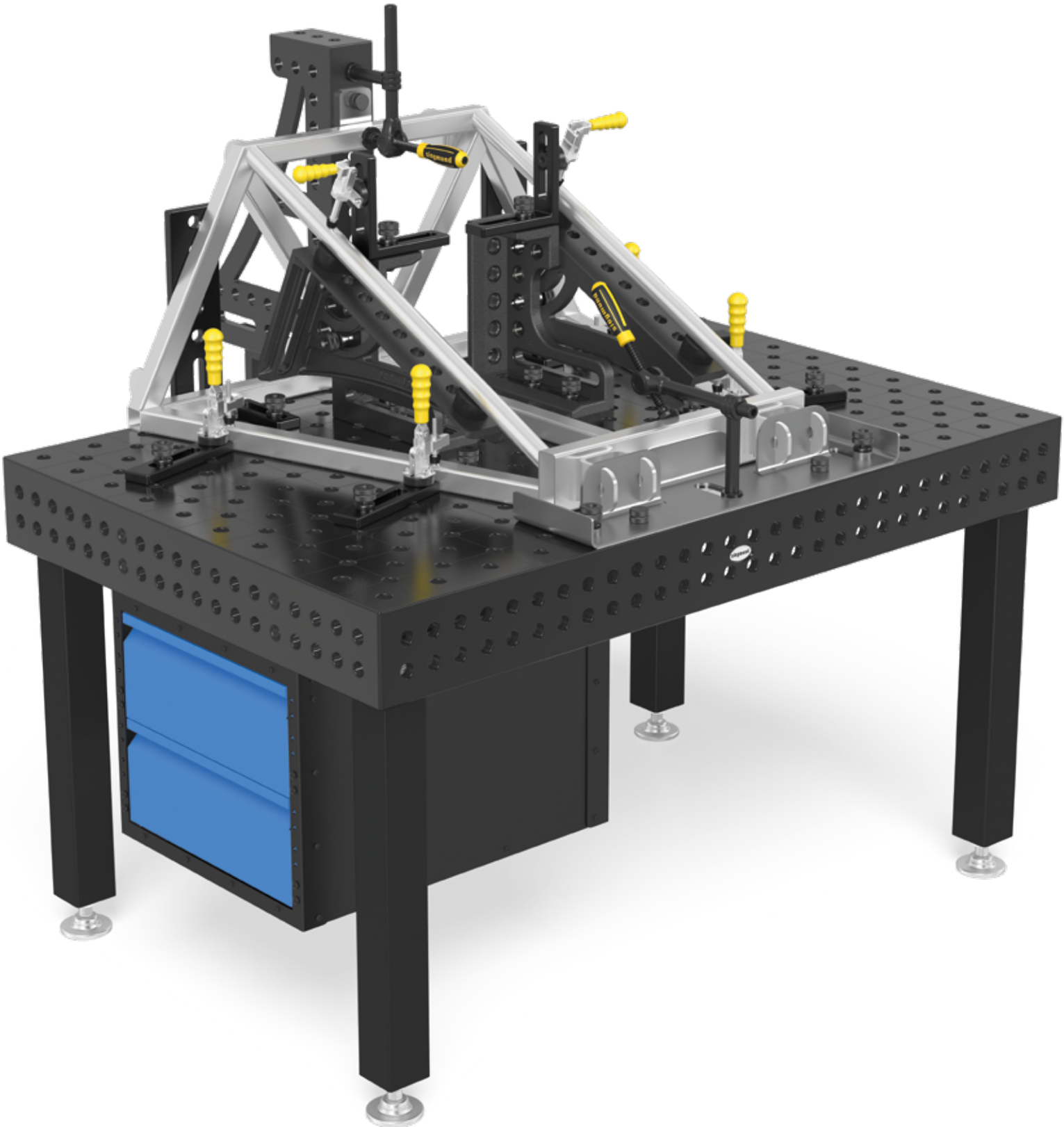

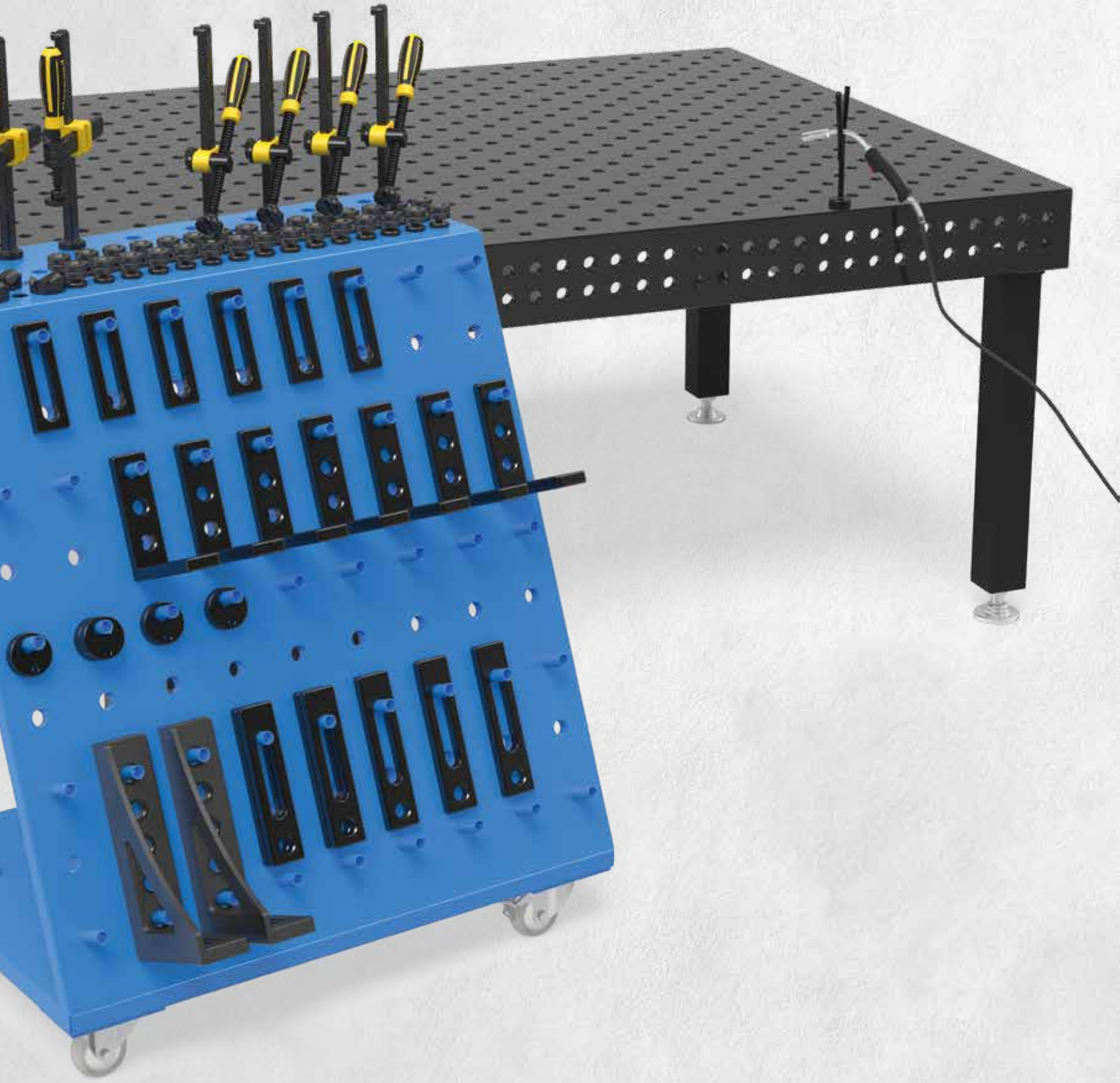



Página 520
Sub Table Box para sistema 22



Página 522
Carro de ferramentas



Página 523
Parede de proteção de solda



Página 524
Escova Ø 24 com capa de proteção



Página 525
Chave Allen 5



Página 526
Conexão de massa Komfort



Página 527
Suporte de maçarico

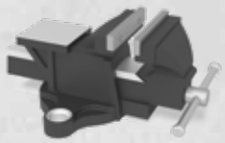

Página 528
Torno de bancada standard 125 para sistema 16 / 22 / 28



Página 528
Torno de bancada Premium 125 para sistema 16 / 22 / 28

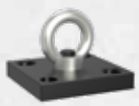

Página 530
Gancho de transporte com placa de fixação 1.800 kg de capacidade de carga



Página 530
Gancho de transporte nitretado

Sub Table Box

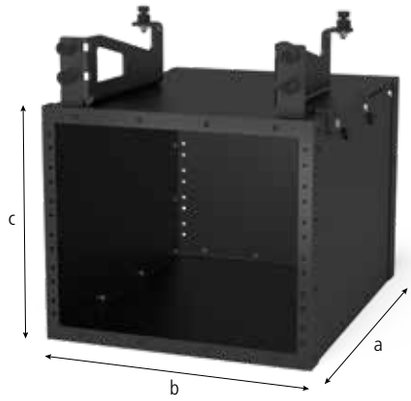



220900



004200



004205



004210



004215

Descrição:

Com a ST Box da Siegmund terá sempre as ferramentas à mão. Poderá criar e organizar espaços de armazenamento na sua mesa de solda.

A ST Box possui uma capacidade de carga máxima de aprox. 100 kg. Cada gaveta possui uma capacidade de aproximadamente aprox. 50 kg.

O perfil completamente fechado protege o conteúdo das gavetas da ferrugem e respingos de solda.

Independentemente da dimensão da mesa ou do seu perfil, a ST Box poderá ser instalada em todas as mesas de solda.

Com cada entrega irá receber as instruções de montagem. Após a montagem, poderá facilmente fixar a ST Box à mesa de solda.







	Comprimento: (a)	Largura: (b)	Altura: (c)	Peso:	N° de artigo	
Sub Table Box para sistema 22 - pintada	630 mm	510 mm	420 mm	35,14 kg	2-220900	●
Gaveta 60 mm	590 mm	400 mm	60 mm	7,10 kg	2-004200	●
Gaveta 120 mm	590 mm	400 mm	120 mm	8,70 kg	2-004205	●
Gaveta 180 mm	590 mm	400 mm	180 mm	9,10 kg	2-004210	●
Gaveta 240 mm	590 mm	400 mm	240 mm	9,50 kg	2-004215	●

● = Artigo de estoque; ○ = Artigo é fabricado mediante pedido; Mais explicações na página 84

Carro de ferramentas

Descrição:

O carro de ferramentas oferece espaço suficiente para os seus acessórios Siegmund. Você sempre tem uma visão geral e todas as ferramentas estão ao seu rápido alcance. Os esquadros grandes são guardados de forma prática e segura no espaço interno. Graças aos rodízios a ferramenta chega rapidamente ao local onde você a precisa.

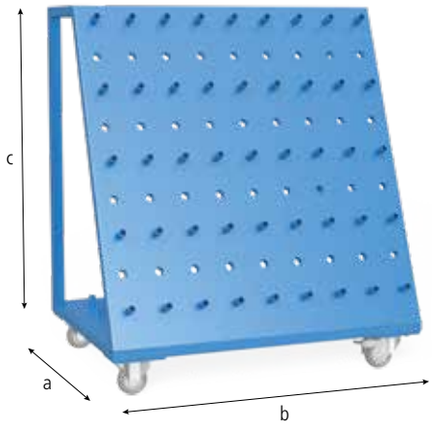



220910





	Comprimento: (a)	Largura: (b)	Altura: (c)	Peso:	N° de artigo	
Carro de ferramentas - pintada - Peso max. total 240 kg	650 mm	900 mm	1020 mm	50,00 kg	2-220910	●

● = Artigo de estoque; ○ = Artigo é fabricado mediante pedido; Mais explicações na página 84

Parede de proteção de solda

Descrição:

Com a parede de proteção de solda você pode dividir a mesa em duas áreas de trabalho. A posição e o tamanho das áreas de trabalho você determina de acordo com a necessidade. A parede de proteção de solda protege as duas áreas de trabalho contra respingos de solda da área de trabalho adjacente. A parede de proteção de solda é fabricada em chapa zincada e fixada com dois pinos. (Por motivos técnicos de produção a parede de proteção de solda pode sofrer riscos).

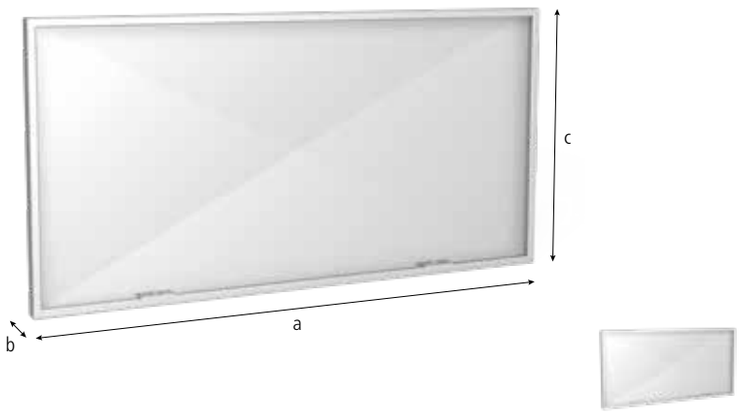

280980





	Comprimento: (a)	Largura: (b)	Altura: (c)	Ø: (o)	Peso:	SK:	AM:	ZK:	N° de artigo	
Parede de proteção de solda - pintura em cores como fabricação especial disponível mediante preço adicional	1600 mm	50 mm	800 mm		23,00 kg				2-280980	●
Pino de fixação rápida combinado curto 28 -> 22 - brunido	88 mm			40 mm	0,45 kg	130,00 kN	15,00 Nm	15,00 kN	2-002822	●

SK=Força de cisalhamento; AM=Torque de aperto; ZK=Força de tração; ● = Artigo de estoque; ○ = Artigo é fabricado mediante pedido; Mais explicações na página 84

Escova

Descrição:

A escova com um diâmetro de 24 mm foi desenvolvida especialmente para limpar os furos de sistema 22. Com ela é possível remover facilmente as impurezas.





220820

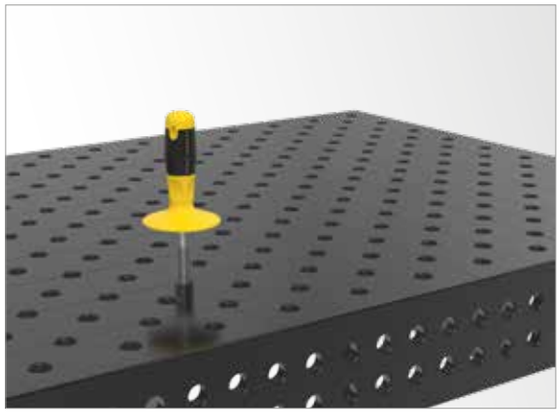



	Ø: (o)	Peso:	N° de artigo	
Escova com capa de proteção - com capa de proteção	24 mm	0,06 kg	2-220820	●

● = Artigo de estoque; ○ = Artigo é fabricado mediante pedido; Mais explicações na página 84

Chave Allen

Descrição:

A chave Allen 5 é o meio de trabalho prático para apertar parafusos de forma rápida e segura. Como instrumento auxiliar eficaz a chave Allen 5 é ideal para pinos de fixação, sargentos e esquadros universais pequenos.





220852





	Peso:	N° de artigo
Chave Allen 5 - amarelo	0,09 kg	2-220852 ●

● = Artigo de estoque; ○ = Artigo é fabricado mediante pedido; Mais explicações na página 84

Conexão de massa

Descrição:

A conexão de massa assegura um contato 100% à mesa de solda. Assim não é possível um superaquecimento. Montagem simples através da fixação em furos de sistema.

Carga até 500 Ampere, Seção transversal de cabo 70-95 mm².





000810





	Peso:	N° de artigo
Conexão de massa Komfort	0,66 kg	2-000810 ●

● = Artigo de estoque; ○ = Artigo é fabricado mediante pedido; Mais explicações na página 84

Suporte de maçarico

Descrição:

O suporte do maçarico pode ser posicionado em qualquer furo de sistema e oferece um acessório para colocar o seu maçarico.

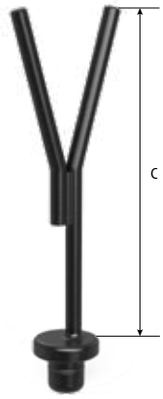



220920



	Altura: (c)	Peso:	N° de artigo
Suporte de maçarico - brunido	200 mm	0,36 kg	2-220920 ●

● = Artigo de estoque; ○ = Artigo é fabricado mediante pedido; Mais explicações na página 84

Torno de bancada





004300



004303



004302

Descrição:

O equipamento básico de cada oficina é um torno de bancada confiável. O nosso torno Siegmund oferece uma maior produtividade.

Para fixar o torno de bancada, são necessários parafusos de aperto rápido e, quando necessário, casquilhos de redução.

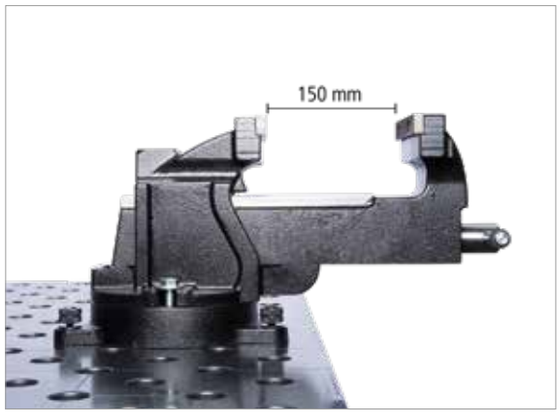

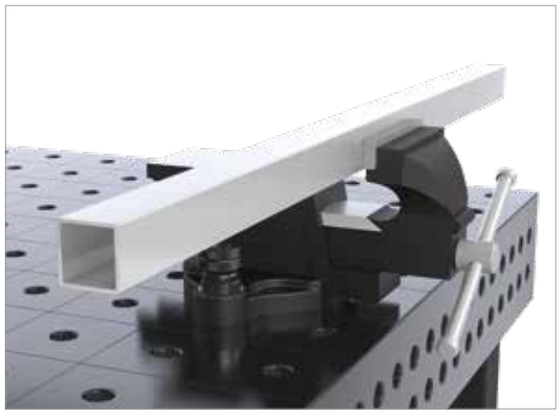

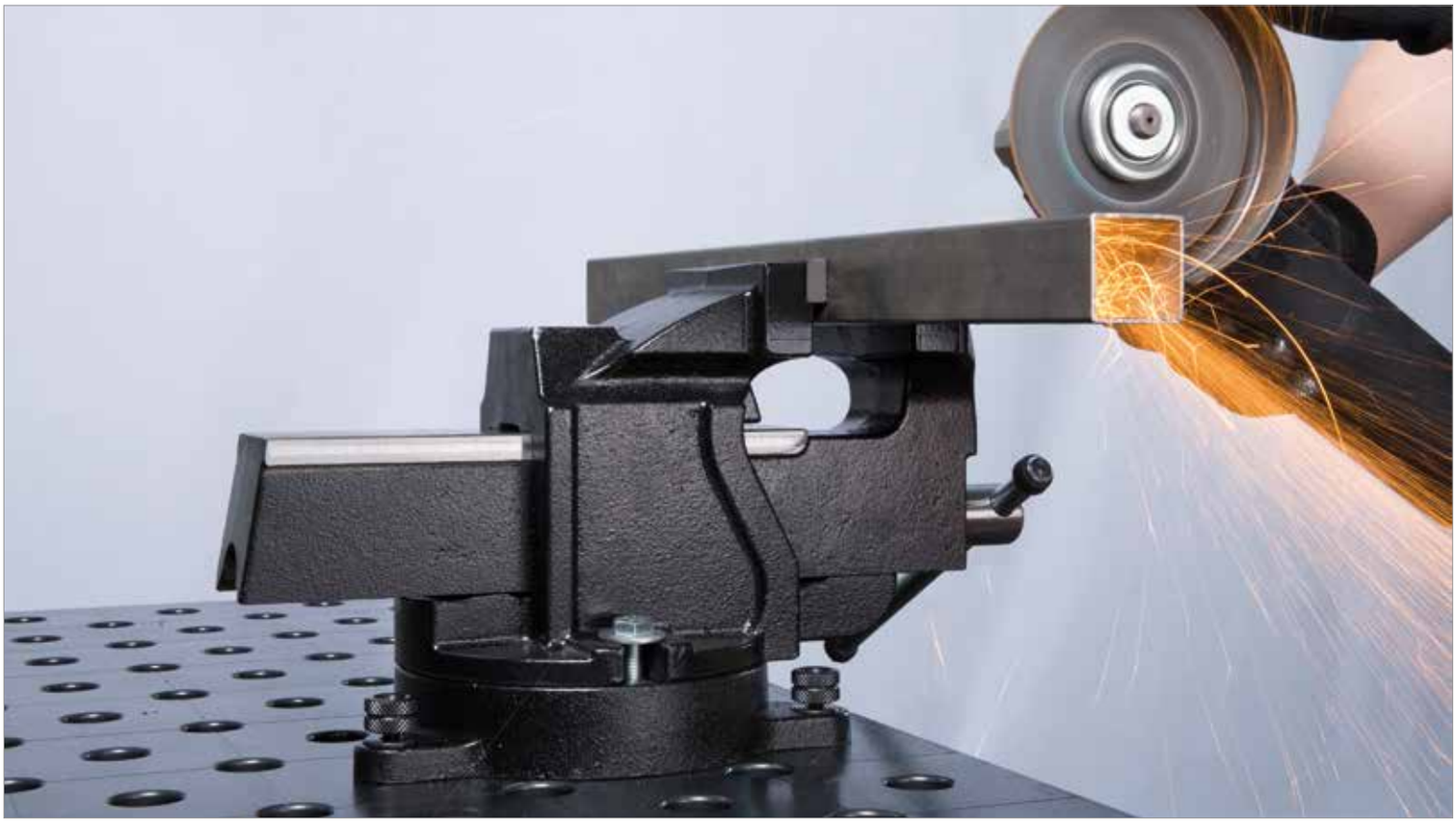

	Comprimento: (a)	Ø: (o)	Peso:	SK:	AM:	ZK:	N° de artigo	
Torno de bancada Premium 100 para sistema 16 / 22 / 28 - com furos de sistema 28 - Largura do vão 83 mm			14,00 kg				2-004300	●
Torno de bancada standard 125 para sistema 16 / 22 / 28 - com furos de sistema 28 - Largura do vão 150 mm			14,00 kg				2-004303	●
Torno de bancada Premium 125 para sistema 16 / 22 / 28 - com furos de sistema 28 - Largura do vão 150 mm			19,40 kg				2-004302	●
Pino de fixação rápida longo - Fixação de 3 componentes - brunido - com bloqueio rotativo	101 mm	22 mm	0,32 kg	130,00 kN	15,00 Nm	15,00 kN	2-220512	●
Bucha de redução 28 -> 22 - Necessário pino de fixação longo - brunido	35 mm	36 mm	0,10 kg				2-000544	●

SK=Força de cisalhamento; AM=Torque de aperto; ZK=Força de tração; ● = Artigo de estoque; ○ = Artigo é fabricado mediante pedido; Mais explicações na página 84

Gancho de transporte

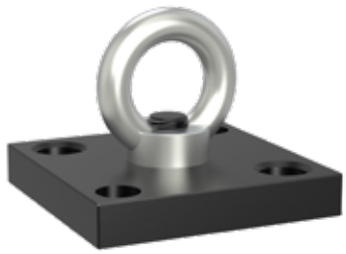



000830.N



000835

Descrição:

O gancho de transporte com placa de fixação tem uma capacidade de carga de 1.800 kg (com 2x 280510) / 1.000 kg (com 2x 002822). Ele é usado para transportar mesas de solda e outros elementos Siegmund de forma segura e simples. A fixação ocorre de forma rápida e simples com, no mín. 2 pinos de fixação.

Para o uso do gancho de transporte é necessário cumprir com as normas gerais para ganchos de transporte. De acordo com o modo de utilização a capacidade de carga pode se reduzir consideravelmente. Durante o transporte a mesa não pode ser levantada acima de 100 mm, além disso, ninguém pode permanecer sob a mesa.

Além disso, o gancho de transporte pode ser usado como fixação simples para correias de fixação.

Para a sua segurança você deve observar as seguintes instruções:
As porcas anulares devem estar totalmente parafusadas. As porcas anulares devem encostar de forma plana e total na superfície de apoio.
O comprimento da contra-rosca deve ser suficiente.
Deve ser evitada uma tração lateral.



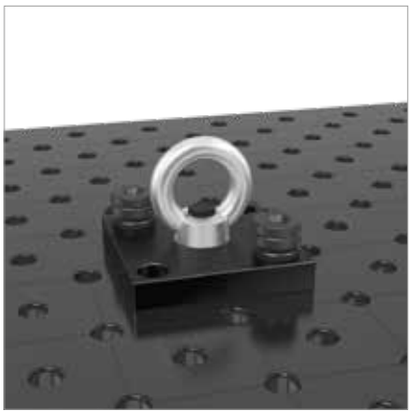

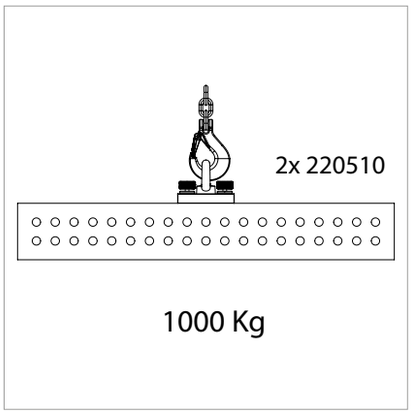



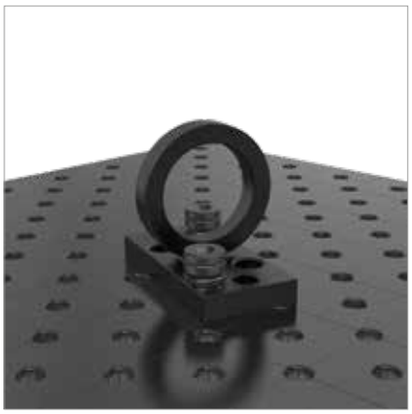

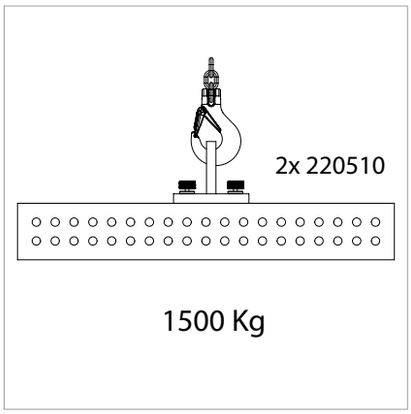

		Comprimento: (a)	Largura: (b)	Altura: (c)	Peso:	N° de artigo	
Gancho de transporte com placa de fixação nitretado - 1800 kg de capacidade de carga (com 2x 280510) - 1000 kg de capacidade de carga (com 2x 002822)	N BAR	150 mm	150 mm	25 mm	4,70 kg	2-000830.N	●
Gancho de transporte nitretado - 2500 kg de capacidade de carga (com 2x 280510) - 1000 kg de capacidade de carga (com 2x 002822) - 700 kg de capacidade de carga (com 2x 160510)	N BAR	200 mm	100 mm	165 mm	4,50 kg	2-000835.N	●

● = Artigo de estoque; ○ = Artigo é fabricado mediante pedido; Mais explicações na página 84

Para fixar a placa de transporte é necessário o pino combinado de fixação rápida curto 28 -> 22 (artigo nr. 002822).





N = Proteção contra respingos de solda

BAR = Proteção contra corrosão



Página 536
Siegmund Workstation



Página 536
Siegmund Workstation Armação básica



Página 536
Painel de parede incluindo prateleira para a Workstation



Página 536
Workstation equipada com 4 rodízios



Página 536
Suporte de pinos e prismas System 16 / 22 / 28 para a Workstation



Página 536
Suporte de grampos System 16 / 22 / 28 para a Workstation



Página 538
Placa perfurada System 16 para a Workstation



Página 538
Placa perfurada System 16 para a Workstation



Página 538
Placa perfurada System 22 para a Workstation



Página 538
Placa perfurada System 22 para a Workstation



Página 538
Placa perfurada Premium Light System 28 para a Workstation



Página 538
Placa perfurada Premium Light System 28 para a Workstation



Página 538
Placa perfurada System 28 para a Workstation



Página 538
Placa perfurada System 28 para a Workstation



Página 540
Gaveta



Página 542
Fixador com duplo magnético



Página 544
Placa de fixação 550 para flanges DIN com pinos de fixação nitretado



Página 546
Placa de fixação 350 para flanges DIN com pinos de fixação nitretado



Página 548
Placa de fixação 150 lbs com pinos de fixação nitretado



Página 548
Placa de fixação 300 lbs com pinos de fixação nitretado



Página 548
Placa de fixação 400-600 lbs com pinos de fixação nitretado



Página 550
Cilindro Pneumático, Curto incl. adaptador sistema 16



Página 550
Cilindro pneumático forma longa para sistema 28



Página 550
Distribuidor para 8 consumidores



Página 552
Placa adaptadora



Página 553
Pino de fixação rápida combinado curto



Página 554
Bucha de redução



Página 555
Bucha de redução



Página 556
Luva adaptadora



Página 557
Pino de conexão



Página 558
Antiaderente com anticorrosivo



Página 560
CleanBasic



Página 561
Pedra de afiar combinada

A versátil BANCADA de trabalho



PLACA PERFURADA
(1200 x 800 mm)

MATERIAIS

- Aço-ferramenta
- Aço-ferramenta + Nitretação a plasma
- Aço-ferramenta Premium Light
- Aço-ferramenta Premium Light + Nitretação a plasma
- Aço de alta qualidade S355J2+N
- Aço de alta qualidade S355J2+N + Nitretação a plasma
- Aço inoxidável
- Aço inoxidável Light

Todos os acessórios Siegmund são compatíveis com as Siegmund Workstation.

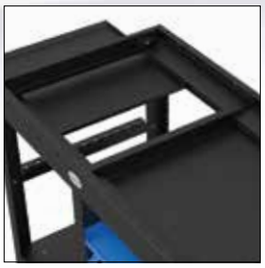

PROTEÇÃO CONTRA SUJIDADE

Duas placas sobre a mesa protegem as suas ferramentas dos respingos de solda e ferrugem. Para efeitos de limpeza, estas placas poderão ser removidas.



PÉ

A combinação do pé com o rodízio torna a Siegmund Workstation móvel. As placas de base possuem um ajuste de passo fino, permitindo uma superfície de trabalho precisa. (Rodízio opcionais)



CAPACIDADE DE CARGA

A Siegmund Workstation pode suportar uma carga de aprox. 1.000 kg.
Porém ao optar por pés com rodízios a capacidade de carga é reduzida para aprox. 400 kg.



Dimensões da Workstation (C x L x A): 1200 x 800 x 850 mm Peso da Workstation sem rodízios e gavetas: aprox. 139 kg



Graças ao design inteligente da Siegmund Workstation, todas as suas ferramentas estão ao seu alcance. Isso permite uma visão clara de suas ferramentas e deixa espaço para outros acessórios.

PREMIADA

A nossa Siegmund Worstation foi premiada com o "BEST OF the INDUSTRIEPREIS 2018" na categoria "Production Technology".

INDUSTRIE PREIS 2018
BEST OF

ARMAZENAMENTO SUFICIENTE

A Siegmund Workstation possui espaço para o armazenamento de diversos artigos. Diferentes acessórios podem ser armazenados nas prateleiras. Deste modo, tudo estará ao alcance.



GAVETAS

Como opção, a Siegmund Workstation por ser complementada com práticas gavetas de diferentes alturas. Assim terá espaço para qualquer tipo de ferramenta. Estes opcionais poderão ser adquiridos a qualquer momento. 600 mm de espaço para gavetas no lado esquerdo e direito.

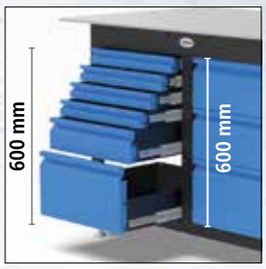

TORNO DE BANCADA PREMIUM

O equipamento básico de cada oficina é um torno de bancada confiável. O nosso torno Siegmund oferece uma maior produtividade.



MONTAGEM E CONFIGURAÇÃO

Fáceis de seguir, as instruções de montagem passo a passo estão incluídas em cada Workstation.

www.siegmund.com/workstation-howto

Siegmund Workstation





004002

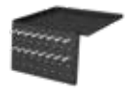

004025



004020



004100



164035



224035





284035



164030



224030



284030



Descrição:

Com a nova Siegmund Workstation poderá ter o local de trabalho ideal, devido ao seu sistema modular. A Siegmund Workstation pode ser adaptada e expandida para atender às suas necessidades individuais. Seja para serrar, perfurar ou soldar, todas as operações podem ser executadas nesta solução!

Com cada entrega irá receber as instruções de montagem.



	Comprimento: (a)	Largura: (b)	Altura: (c)	Peso:	N° de artigo
Siegmund Workstation Armação básica	1030 mm	630 mm	838 mm	45,00 kg	2-004002 ●
Painel de parede incluindo prateleira				7,87 kg	2-004025 ●
Prateleira	482 mm	144 mm	40 mm	1,65 kg	2-004020 ●
Workstation equipada com 4 rodízios				5,30 kg	2-004100 ●
Suporte de pinos e prismas System 16	482 mm	99 mm	20 mm	0,74 kg	2-164035 ●
Suporte de pinos e prismas System 22	482 mm	20 mm	99 mm	0,75 kg	2-224035 ●
Suporte de pinos e prismas System 28	482 mm	20 mm	109 mm	0,80 kg	2-284035 ●
Suporte de grampos System 16	580 mm	46 mm	39 mm	0,83 kg	2-164030 ●
Suporte de grampos System 22	580 mm	46 mm	39 mm	0,77 kg	2-224030 ●
Suporte de grampos System 28	580 mm	46 mm	49 mm	0,84 kg	2-284030 ●

● = Artigo de estoque; ○ = Artigo é fabricado mediante pedido; Mais explicações na página 84

Siegmund Workstation - Placa perfurada





164004.X07



164004.X7



164004.P



164004.E



224004.P



284004.P



284004.X7



804004.X7



804004.E

Descrição:

System 16
Diâmetro do furo 16 mm. Superfície de trabalho com distância de furos de 50x50 mm.

System 22
Diâmetro do furo 22 mm. Superfície de trabalho com distância de furos de 100x100 mm.

System 28
Diâmetro do furo 28 mm. Superfície de trabalho com distância de furos de 100x100 mm.

Todos os acessórios Siegmund são compatíveis com as Siegmund Workstation.



	Comprimento: (a)	Largura: (b)	MS: (d)	Peso:	N° de artigo	
Placa perfurada System 16 para a Workstation - Aço-ferramenta	1200 mm	800 mm	12 mm	88,00 kg	1-164004.X07	●
Placa perfurada System 16 para a Workstation - Aço-ferramenta + Nitretação a plasma - Disponível a partir de 01.11.2018	1200 mm	800 mm	12 mm	88,00 kg	1-164004.X7	●
Placa perfurada System 16 para a Workstation - Aço S355J2+N + Nitretação a plasma - Disponível a partir de 01.11.2018	1200 mm	800 mm	12 mm	88,00 kg	1-164004.P	●
Placa perfurada System 16 para a Workstation - Aço inoxidável - Disponível a partir de 15.03.2019	1200 mm	800 mm	12 mm	89,00 kg	1-164004.E	●
Placa perfurada System 22 para a Workstation - Aço S355J2+N + Nitretação a plasma - Disponível a partir de 01.11.2018	1200 mm	800 mm	18 mm	138,00 kg	1-224004.P	●
Placa perfurada System 22 para a Workstation - Aço S355J2+N - Disponível a partir de 01.11.2018	1200 mm	800 mm	18 mm	138,00 kg	1-224004	○
Placa perfurada System 22 para a Workstation - Aço inoxidável - Disponível a partir de 15.03.2019	1200 mm	800 mm	18 mm	140,00 kg	1-224004.E	○
Placa perfurada System 28 para a Workstation - Aço S355J2+N + Nitretação a plasma - Disponível a partir de 01.11.2018	1200 mm	800 mm	25 mm	180,00 kg	1-284004.P	●
Placa perfurada System 28 para a Workstation - Aço S355J2+N - Disponível a partir de 01.11.2018	1200 mm	800 mm	25 mm	180,00 kg	1-284004	○
Placa perfurada System 28 para a Workstation - Aço-ferramenta - Disponível a partir de 01.11.2018	1200 mm	800 mm	25 mm	180,00 kg	1-284004.X07	○
Placa perfurada System 28 para a Workstation - Aço-ferramenta + Nitretação a plasma - Disponível a partir de 01.11.2018	1200 mm	800 mm	25 mm	180,00 kg	1-284004.X7	●
Placa perfurada Premium Light System 28 para a Workstation - Aço-ferramenta - Disponível a partir de 01.11.2018	1200 mm	800 mm	15 mm	112,00 kg	1-804004.X07	○
Placa perfurada Premium Light System 28 para a Workstation - Aço-ferramenta + Nitretação a plasma - Disponível a partir de 01.11.2018	1200 mm	800 mm	15 mm	114,00 kg	1-804004.X7	●
Placa perfurada System 28 para a Workstation - Aço inoxidável Light - Disponível a partir de 15.03.2019	1200 mm	800 mm	15 mm	112,00 kg	1-804004.E	●

MS=Espessura do material; ● = Artigo de estoque; ○ = Artigo é fabricado mediante pedido; Mais explicações na página 84

Siegmund Workstation - Gavetas

Descrição:

Como opção, a Siegmund Workstation por ser complementada com práticas gavetas de diferentes alturas. Assim terá espaço para qualquer tipo de ferramenta. Estes opcionais poderão ser adquiridos a qualquer momento.





004200



004205



004210



004215











	Comprimento: (a)	Largura: (b)	Altura: (c)	Peso:	N° de artigo	
Gaveta 60 mm	590 mm	400 mm	60 mm	7,10 kg	2-004200	●
Gaveta 120 mm	590 mm	400 mm	120 mm	8,70 kg	2-004205	●
Gaveta 180 mm	590 mm	400 mm	180 mm	9,10 kg	2-004210	●
Gaveta 240 mm	590 mm	400 mm	240 mm	9,50 kg	2-004215	●

● = Artigo de estoque; ○ = Artigo é fabricado mediante pedido; Mais explicações na página 84

Fixador com duplo magnético

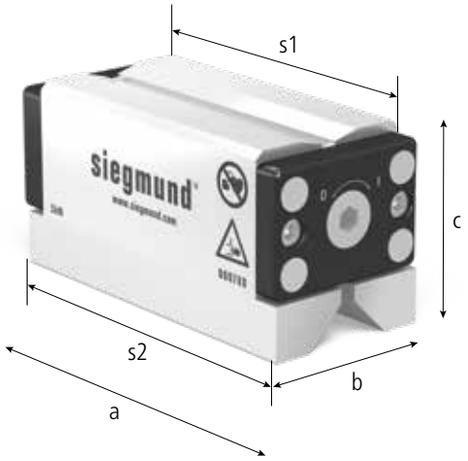



000780



000781



000782

Descrição:

Os blocos magnéticos Duo possuem duas faces magnéticas opostas e são indicados para peças a serem fixas em superfícies de aço, como mesas de solda e fixação.
Vários blocos magnéticos Duo podem ser conectados entre si através do sextavado interior do eixo de comutação para fixação de peças de maiores dimensões.
A ativação é efetuada através da chave destacável com um curso de 90°.
As superfícies do íman Duo são completamente niqueladas.
As duas faces com formas diferentes dos blocos magnéticos Duo podem ser usadas para fixação de quase todos os tipos de geometria, independentemente de serem de material redondo, chapas ou outro tipo de perfis.
Este acessórios são ideais para uma fixação rápida, flexível e sem interferirem com outras geometrias nas mesas de solda e fixação para operações de furação, desbaste, solda e roscagem.





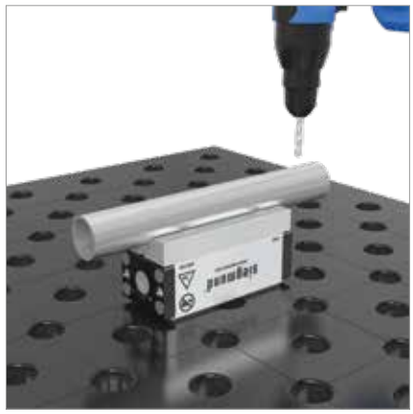





	Comprimento: (a)	Largura: (b)	Altura: (c)	Superfície de fixação (s1)	Superfície de aperto (s2)	Peso:	N° de artigo	
Fixador com duplo magnético - Força de retenção - 5 kN	143 mm	64 mm	71 mm	120 x 57 mm	136 x 64 mm	3,90 kg	2-000780	●
Fixador com duplo magnético - Força de retenção - 7 kN	178 mm	64 mm	71 mm	156 x 57 mm	172 x 64 mm	4,90 kg	2-000781	●
Fixador com duplo magnético - Força de retenção - 10 kN	184 mm	87 mm	88 mm	162 x 76 mm	178 x 87 mm	8,80 kg	2-000782	●

● = Artigo de estoque; ○ = Artigo é fabricado mediante pedido; Mais explicações na página 84

Placa de fixação 550 para flanges DIN

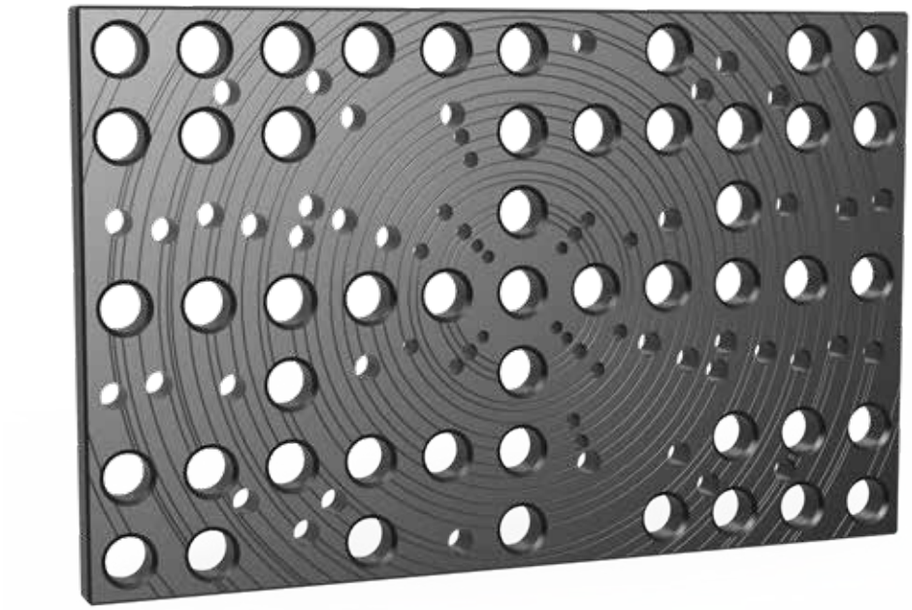

Peso: aprox. 30 kg

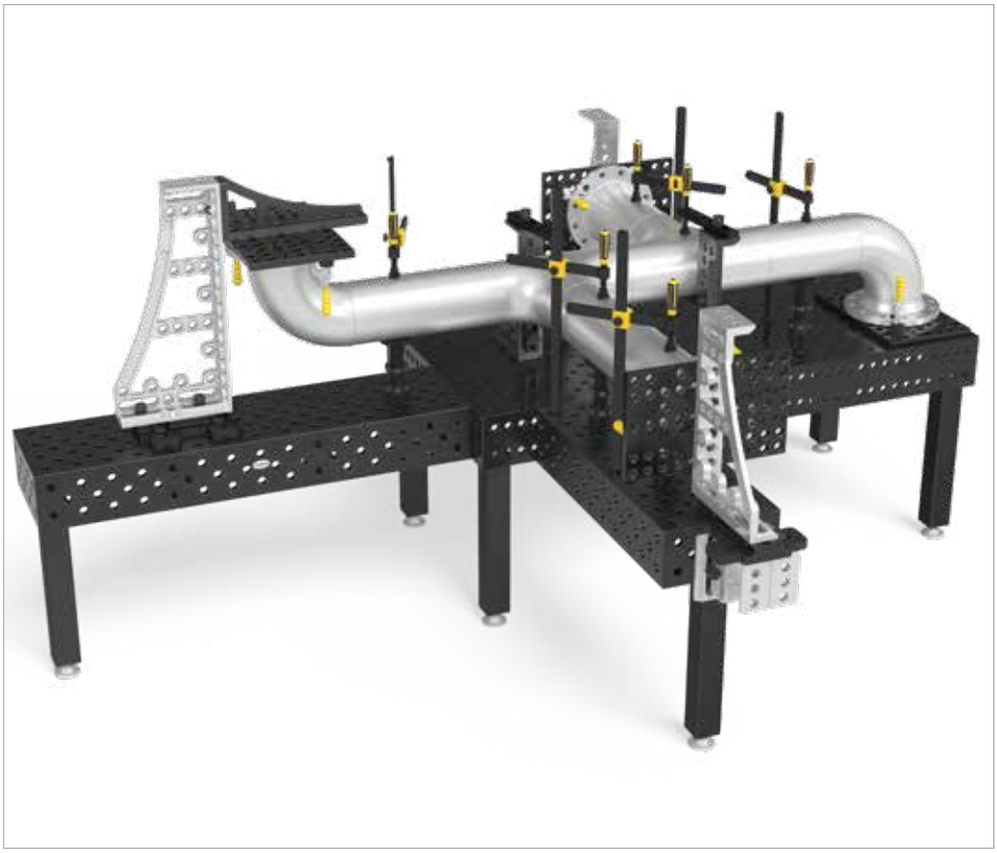

Descrição:

A placa de fixação 550 para flanges DIN é fixada com pinos de fixação em componentes Siegmund (p.ex. esquadros). Os flanges de tubo podem ser posicionados rapidamente na placa de fixação com pinos de fixação. Através dos furos de sistema 28, nos quais podem ser fixados outros elementos de fixação, são proporcionadas muitas outras possibilidades de fixação.

Outras larguras nominais podem ser fornecidas mediante consulta.

No escopo de fornecimento da placa de fixação 550 estão incluídos:
2 x pinos de fixação Ø 13,8
2 x pinos de fixação Ø 17,8
2 x pinos de fixação Ø 21,8
2 x pinos de fixação Ø 25,8
2 x pinos de fixação Ø 29,8
2 x pinos de fixação Ø 32,8

Para poder usar as placas de fixação no sistema 16, são necessários os elementos de conexão como pinos de conexão (n° de artigo 000562), pinos de fixação rápida combinados (n° de artigo 000520) ou buchas redutoras (n° de artigo 000546).

Para poder usar as placas de fixação no sistema 22, são necessários os elementos de conexão como pinos de conexão (n° de artigo 028022), pinos de fixação rápida combinados (n° de artigo 002822) ou buchas redutoras (n° de artigo 000544).



280220.P



280222



280223



280224



280225



280226



280227

		Comprimento: (a)	Largura: (b)	MS: (d)	Peso:	Placa de fixação Nitretado a plasma	
Placa de fixação 550 para flanges DIN com pinos de fixação nitretado para flanges DIN 2632 / 2633 Largura nominal DN 15 - DN 400 para flanges DIN 2634 / 2635 Largura nominal DN 50 - DN 300	N BAR	550 mm	350 mm	25 mm	30,00 kg	2-280220.P	●

MS=Espessura do material; ● = Artigo de estoque; ○ = Artigo é fabricado mediante pedido; Mais explicações na página 84

	Comprimento: (a)	Ø: (o)	Peso:	Nº de artigo	
Pino de fixação Ø 13,8 para furo 8.1 - para placa de fixação 280220 / 280221 - brunido	39 mm	13,8 mm	0,03 kg	2-280222	●
Pino de fixação Ø 17,8 para furo 10.1 - para placa de fixação 280220 / 280221 - brunido	41 mm	17,8 mm	0,05 kg	2-280223	●
Pino de fixação Ø 21,8 para furo 16.1 - para placa de fixação 280220 / 280221 - brunido	47 mm	21,8 mm	0,10 kg	2-280224	●
Pino de fixação Ø 25,8 para furo 16.1 - para placa de fixação 280220 / 280221 - brunido	50 mm	25,8 mm	0,14 kg	2-280225	●
Pino de fixação Ø 29,8 para furo 16.1 - para placa de fixação 280220 / 280221 - brunido	55 mm	29,8 mm	0,20 kg	2-280226	●
Pino de fixação Ø 32,8 para furo 16.1 - para placa de fixação 280220 / 280221 - brunido	60 mm	32,8 mm	0,27 kg	2-280227	●

Placa de fixação 350 para flanges DIN

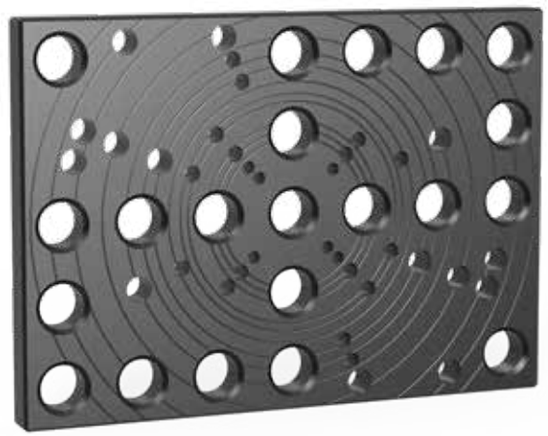

Peso: aprox. 14 kg



Descrição:

A placa de fixação 350 para flanges DIN é fixada com pinos de fixação em componentes Siegmund (p.ex. esquadros). Os flanges de tubo podem ser posicionados rapidamente na placa de fixação com pinos de fixação. Através dos furos de sistema 28, nos quais podem ser fixados outros elementos de fixação, são proporcionadas muitas outras possibilidades de fixação.

Outras larguras nominais podem ser fornecidas mediante consulta.

No escopo de fornecimento da placa de fixação 350 estão incluídos:
2 x pinos de fixação Ø 13,8
2 x pinos de fixação Ø 17,8
2 x pinos de fixação Ø 21,8

Para poder usar as placas de fixação no sistema 16, são necessários os elementos de conexão como pinos de conexão (n° de artigo 000562), pinos de fixação rápida combinados (n° de artigo 000520) ou buchas redutoras (n° de artigo 000546).

Para poder usar as placas de fixação no sistema 22, são necessários os elementos de conexão como pinos de conexão (n° de artigo 028022), pinos de fixação rápida combinados (n° de artigo 002822) ou buchas redutoras (n° de artigo 000544).



280221.P



280222



280223



280224

	Comprimento: (a)	Largura: (b)	MS: (d)	Peso:	Placa de fixação Nitretado a plasma	
Placa de fixação 350 para flanges DIN com pinos de fixação nitretado para flanges DIN 2633 Largura nominal DN 15 - DN 200	350 mm	250 mm	25 mm	14,00 kg	2-280221.P	●

MS=Espessura do material; ● = Artigo de estoque; ○ = Artigo é fabricado mediante pedido; Mais explicações na página 84

	Comprimento: (a)	Ø: (o)	Peso:	Nº de artigo	
Pino de fixação Ø 13,8 para furo 8.1 - para placa de fixação 280220 / 280221 - brunido	39 mm	13,8 mm	0,03 kg	2-280222	●
Pino de fixação Ø 17,8 para furo 10.1 - para placa de fixação 280220 / 280221 - brunido	41 mm	17,8 mm	0,05 kg	2-280223	●
Pino de fixação Ø 21,8 para furo 16.1 - para placa de fixação 280220 / 280221 - brunido	47 mm	21,8 mm	0,10 kg	2-280224	●

Placa de fixação Normas americanas ANSI / ASME

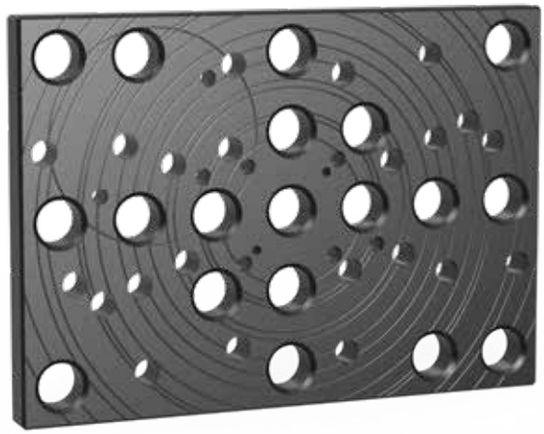

Peso: aprox. 14 kg

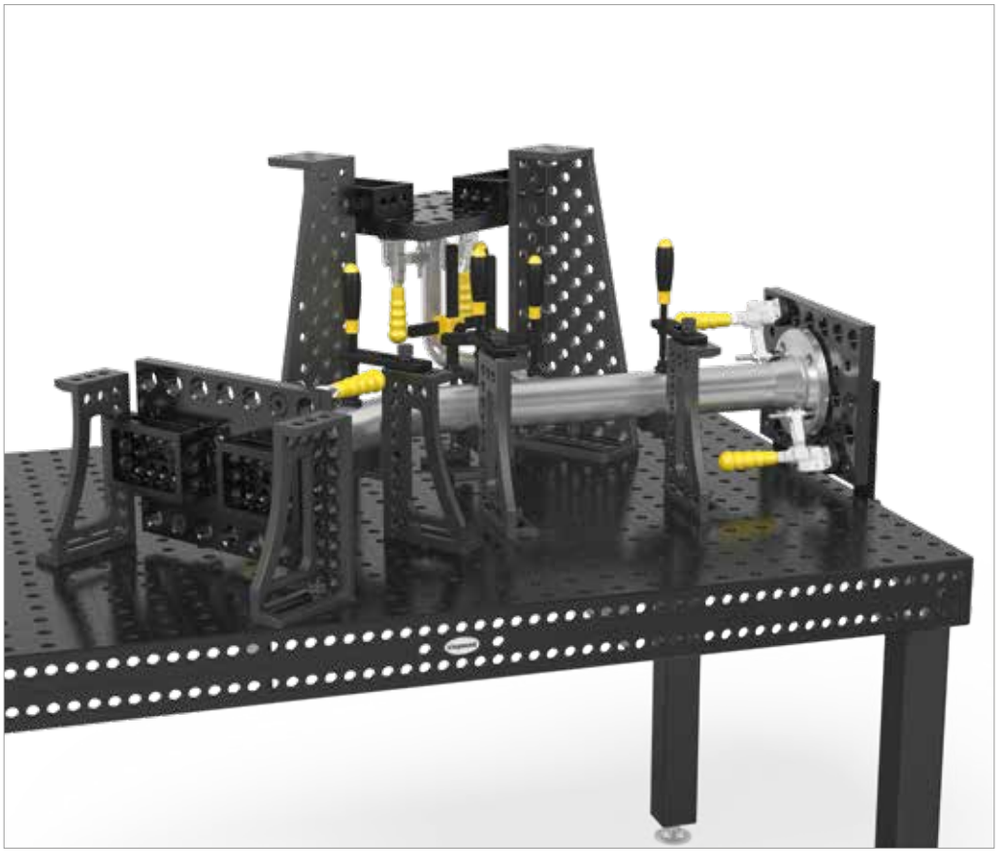

Descrição:

As placas de fixação para normas americanas são fixadas com pinos de fixação em componentes Siegmund (p.ex. esquadros). Os flanges de tubo podem ser posicionados rapidamente nas placas de fixação com pinos de fixação. Através dos furos de sistema 28, nos quais podem ser fixados outros elementos de fixação, são proporcionadas inúmeras possibilidades de fixação.

Outras larguras nominais podem ser fornecidas mediante consulta.

No escopo de fornecimento da placa de fixação 150 lbs estão incluídos:
2 x pinos de fixação Ø 15,5
2 x pinos de fixação Ø 18,9
2 x pinos de fixação Ø 22,2

No escopo de fornecimento da placa de fixação 300 lbs estão incluídos:
2 x pinos de fixação Ø 15,5
2 x pinos de fixação Ø 18,9
2 x pinos de fixação Ø 22,2
2 x pinos de fixação Ø 25,2

No escopo de fornecimento da placa de fixação 400-600 lbs estão incluídos:
2 x pinos de fixação Ø 15,5
2 x pinos de fixação Ø 18,9
2 x pinos de fixação Ø 22,2
2 x pinos de fixação Ø 25,2
2 x pinos de fixação Ø 28,2

Para poder usar as placas de fixação no sistema 16, são necessários os elementos de conexão como pinos de conexão (n° de artigo 000562), pinos de fixação rápida combinados (n° de artigo 000520) ou buchas redutoras (n° de artigo 000546).

Para poder usar as placas de fixação no sistema 22, são necessários os elementos de conexão como pinos de conexão (n° de artigo 028022), pinos de fixação rápida combinados (n° de artigo 002822) ou buchas redutoras (n° de artigo 000544).





280250.P



280251.P



280252.P



280255



280256



280257



280258



280259

		Comprimento: (a)	Largura: (b)	MS: (d)	Peso:	Placa de fixação Nitretado a plasma	
Placa de fixação 150 lbs com pinos de fixação nitretado para flanges norma americana ANSI / ASME B 16,5 150 lbs de 1/2" - 8"	N BAR	350 mm	250 mm	25 mm	14,00 kg	2-280250.P	●
Placa de fixação 300 lbs com pinos de fixação nitretado para flanges norma americana ANSI / ASME B 16,5 300 lbs de 1/2" - 8"	N BAR	350 mm	250 mm	25 mm	14,00 kg	2-280251.P	●
Placa de fixação 400-600 lbs com pinos de fixação nitretado para flanges norma americana ANSI / ASME B 16,5 400-600 lbs de 1/2" - 6"	N BAR	350 mm	250 mm	25 mm	14,00 kg	2-280252.P	●

MS=Espessura do material; ● = Artigo de estoque; ○ = Artigo é fabricado mediante pedido; Mais explicações na página 84

	Comprimento: (a)	Ø: (o)	Peso:	N° de artigo	
Pino de fixação Ø 15,5 - para placa de fixação 280250 / 280251 / 280252 - brunido	39 mm	15,5 mm	0,03 kg	2-280255	●
Pino de fixação Ø 18,9 - para placa de fixação 280250 / 280251 / 280252 - brunido	41 mm	18,9 mm	0,05 kg	2-280256	●
Pino de fixação Ø 22,2 - para placa de fixação 280250 / 280251 / 280252 - brunido	45 mm	22,2 mm	0,10 kg	2-280257	●
Pino de fixação Ø 25,2 - para placa de fixação 280251 / 280252 - brunido	50 mm	25,2 mm	0,14 kg	2-280258	●
Pino de fixação Ø 28,2 - para placa de fixação 280252 - brunido	50 mm	28,2 mm	0,16 kg	2-280259	●

Elemento de fixação pneumático





000850



000851



000855



000860

Descrição:

Através do uso do cilindro pneumático você pode automatizar a fixação dos seus componentes. Isto resulta em uma considerável economia de tempo e de custos. Além disso, a automação garante condições definidas como, p.ex., pressões de aperto, tempos de ciclo etc.

Os cilindros pneumáticos de forma curta (n° de artigo 000850, 000851) são montados nos furos de sistema com ajuda dos adaptadores.

O cilindro pneumático de forma longa (n° de artigo 000855) é fixado com uma bucha roscada sistema 28 nos furos roscados.

Através de um bloco distribuidor (n° de artigo 000860) o cilindro pneumático é unido com um compressor e pode ser acionado com uma pressão de operação de 1 a 10 bar. A faixa de curso está em 25 mm ou 50 mm, dependendo do tipo do cilindro de pressão. As tensões são soltas através da atuação das respectivas válvulas de corrediça.

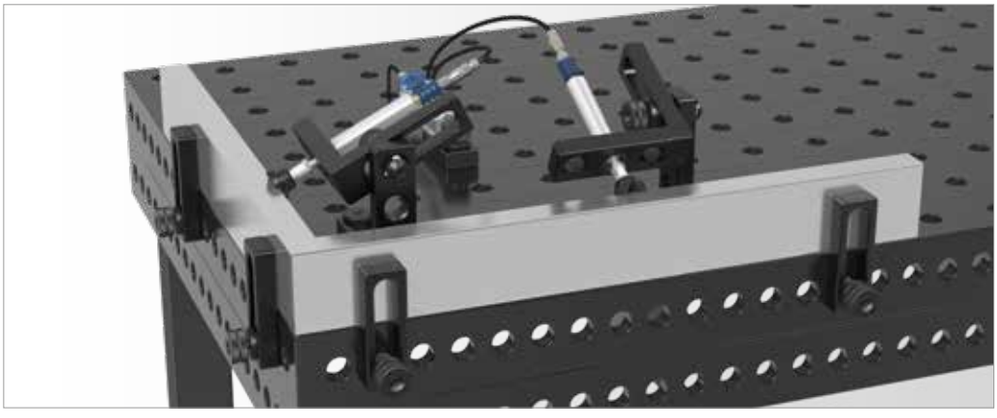



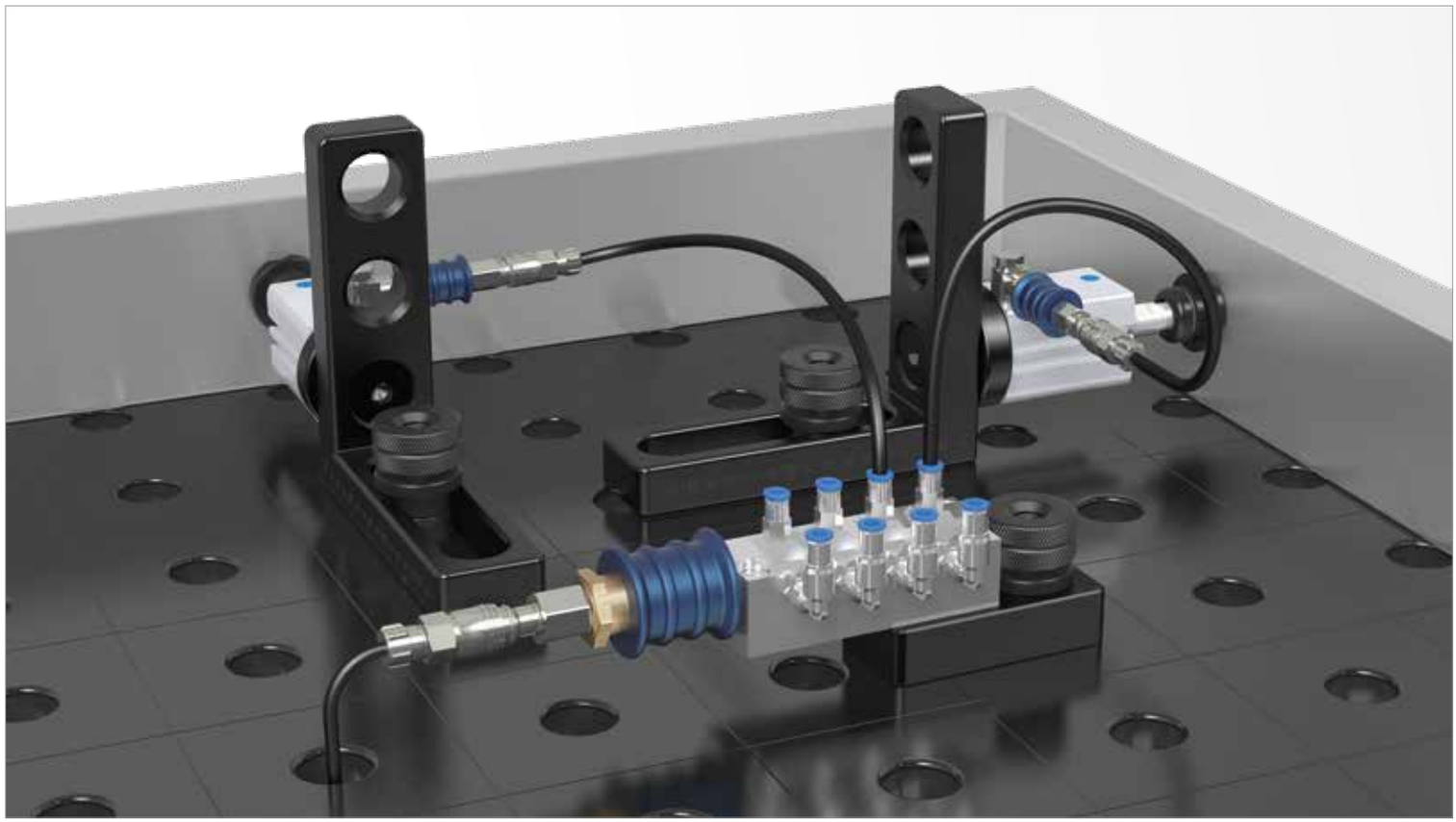

	Força	Peso:	N° de artigo
Cilindro Pneumático, Curto incl. adaptador sistema 16	F = 650 N a 8 bar	0,90 kg	0-000850 ○
Cilindro Pneumático, Curto incl. adaptador sistema 28	F = 650 N a 8 bar	0,93 kg	0-000851 ○
Cilindro pneumático forma longa para sistema 28	F = 350 N a 8 bar	0,80 kg	0-000855 ○
Distribuidor para 8 consumidores		0,14 kg	0-000860 ○

● = Artigo de estoque; ○ = Artigo é fabricado mediante pedido; Mais explicações na página 84

Placa adaptadora

Descrição:

A placa adaptadora foi desenvolvida especialmente para poder fixar os grampos em diversos sistemas. É fixa na mesa com o uso de pino de fixação. O furo central permite a fixação rápida e simples do grampo.





000570



000571.N



000572.N

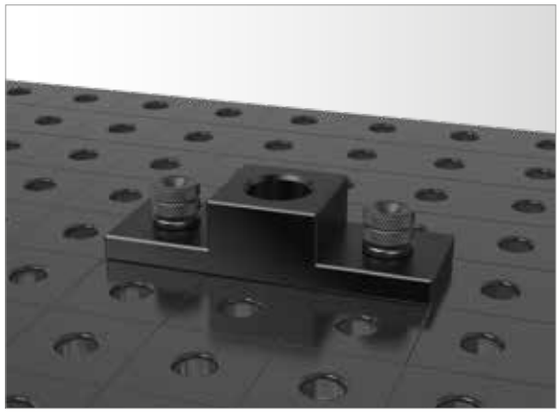



		Comprimento: (a)	Largura: (b)	Altura: (c)	Peso:	N° de artigo	
Placa adaptadora 28 -> 16 - brunido / nitretado		150 mm	50 mm	35 mm	0,94 kg	2-000570	●
Placa adaptadora 28 -> 22 - nitretado	N BAR	150 mm	50 mm	35 mm	1,09 kg	2-000571.N	●
Placa adaptadora 22 -> 16 - nitretado	N BAR	150 mm	50 mm	25 mm	0,83 kg	2-000572.N	●

● = Artigo de estoque; ○ = Artigo é fabricado mediante pedido; Mais explicações na página 84

= Resistência a riscos

N = Proteção contra respingos de solda

BAR = Proteção contra corrosão

Pino de fixação rápida combinado





000520



002822



002216

Descrição:

O pino de fixação rápido combinado, foi desenvolvido especialmente para fixar componentes de um sistema maior em sistemas menores. O tamanho da esfera e a força de fixação, correspondem ao pino de fixação rápida. A quarta esfera localizada ao centro, reduz o atrito interno e aumenta a força da roda de aperto manual. O novo modelo do pino de fixação rápida dispensa o uso de O-rings. Mantém a facilidade de limpeza.

Este pino NÃO é permitido para a união de mesas e esquadros em forma de U!

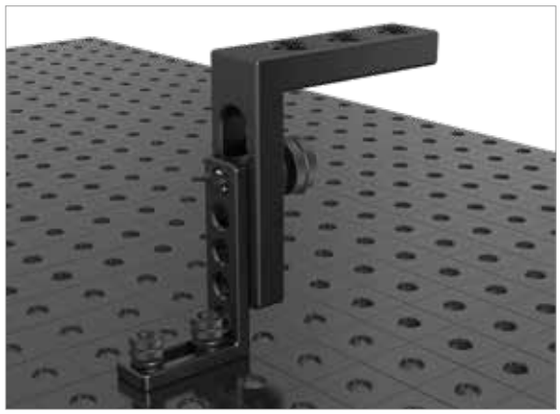

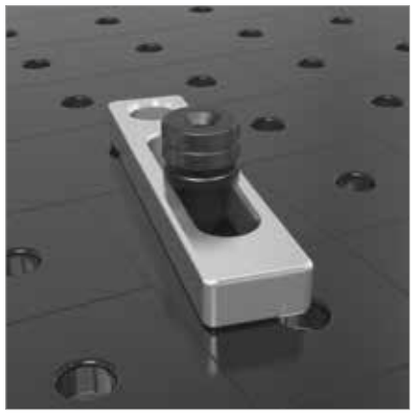

	Comprimento: (a)	Ø: (o)	Peso:	SK:	AM:	ZK:	N° de artigo	
Pino de fixação rápida combinado curto 28 -> 16 - brunido	75 mm	40 mm	0,32 kg	55,00 kN	10,00 Nm	10,00 kN	2-000520	●
Pino de fixação rápida combinado curto 28 -> 22 - brunido	88 mm	40 mm	0,45 kg	130,00 kN	15,00 Nm	15,00 kN	2-002822	●
Pino de fixação rápida combinado curto 22 -> 16 - brunido	71 mm	35 mm	0,28 kg	55,00 kN	10,00 Nm	10,00 kN	2-002216	●

SK=Força de cisalhamento; AM=Torque de aperto; ZK=Força de tração; ● = Artigo de estoque; ○ = Artigo é fabricado mediante pedido; Mais explicações na página 84

Bucha de redução





000545



000541



000543

Descrição:

O casquilho de redução foi desenvolvido para permitir a utilização de componentes de sistemas menores em sistemas maiores. Pode ser instalado em componentes, permitindo a sua fixação com pinos de outros sistemas. O casquilho de redução pode ser usado em furos de sistema, com exceção dos furos oblongos.

Para a fixação do casquilho de redução no sistema 22, é necessário um pino de fixação longo.





	Comprimento: (a)	Ø: (o)	Peso:	N° de artigo	
Bucha de redução 16 -> 28 - brunido	24 mm	32 mm	0,05 kg	2-000545	●
Bucha de redução 16 -> 22 - Necessário pino de fixação longo - brunido	24 mm	27 mm	0,04 kg	2-000541	●
Bucha de redução 22 -> 28 - Necessário pino de fixação longo - brunido	36 mm	32 mm	0,08 kg	2-000543	●

● = Artigo de estoque; ○ = Artigo é fabricado mediante pedido; Mais explicações na página 84

Bucha de redução





000544



000546



000542

Descrição:

O casquilho de redução foi desenvolvido para permitir a utilização de componentes de um sistema maior em sistemas menores. Pode ser instalado em componentes, permitindo a sua fixação com pinos de sistemas menores. O casquilho de redução pode ser usado em todos os furos de sistema, incluindo furos oblongos.

Para a fixação do casquilho de redução no sistema 22, é necessário um pino de fixação longo.

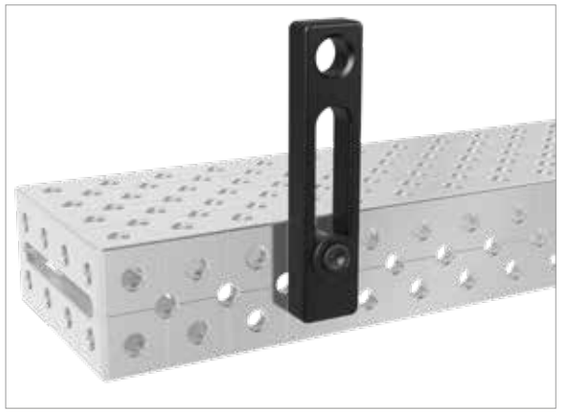



	Comprimento: (a)	Ø: (o)	Peso:	N° de artigo	
Bucha de redução 28 -> 22 - Necessário pino de fixação longo - brunido	35 mm	36 mm	0,10 kg	2-000544	●
Bucha de redução 28 -> 16 - brunido	29 mm	36 mm	0,07 kg	2-000546	●
Bucha de redução 22 -> 16 - Necessário pino de fixação longo - brunido	23 mm	31 mm	0,05 kg	2-000542	●

● = Artigo de estoque; ○ = Artigo é fabricado mediante pedido; Mais explicações na página 84

Luva adaptadora

Descrição:

O casquilho de adaptação foi desenvolvido especialmente para a utilização de componentes em furos de sistemas de maior dimensão (não apropriado para aperto com pinos de fixação). Ao ser instalado como suporte para um pino, pode ser usado com componentes de outros sistemas.





000547



000549



000548





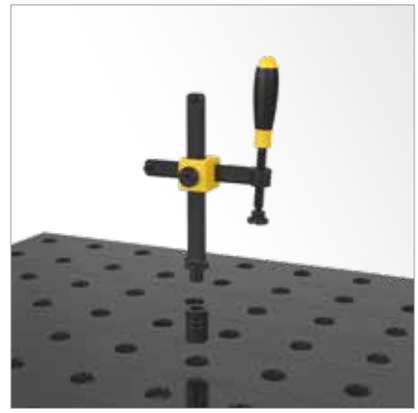

	Comprimento: (a)	Ø: (o)	Peso:	N° de artigo	
Luva adaptadora 16 -> 28 - brunido	40 mm	31 mm	0,12 kg	2-000547	●
Luva adaptadora 22 -> 28 - brunido	25 mm	30 mm	0,04 kg	2-000549	●
Luva adaptadora 16 -> 22 - brunido	18 mm	24 mm	0,02 kg	2-000548	●

● = Artigo de estoque; ○ = Artigo é fabricado mediante pedido; Mais explicações na página 84

Pino de conexão

Descrição:

Pino de conexão, especialmente projetado para conectar mesas de diferentes sistemas. Todos os componentes podem ser usados em diferentes sistemas através dos furos.





000562



028022



022016

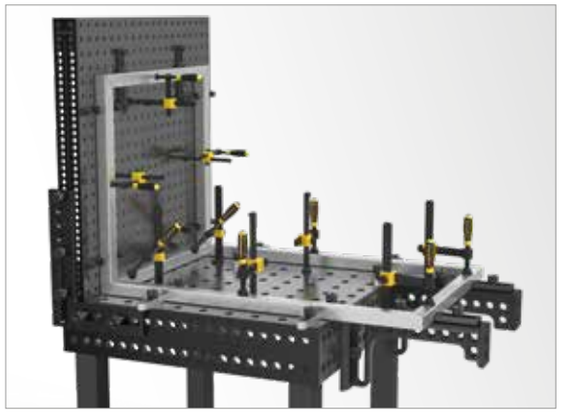



	Comprimento: (a)	Ø: (o)	Peso:	N° de artigo
Pino de conexão 28 <-> 16 - brunido	34 mm	32 mm	0,12 kg	2-000562 ●
Pino de conexão 28 <-> 22 - brunido	36 mm	32 mm	0,11 kg	2-028022 ●
Pino de conexão 22 <-> 16 - brunido	27 mm	27 mm	0,15 kg	2-022016 ●

● = Artigo de estoque; ○ = Artigo é fabricado mediante pedido; Mais explicações na página 84

Antiaderente com anticorrosivo





000924



000929



000926

Descrição:

O antiaderente é um produto antiaderente não combustível, solúvel em água, que impede a fixação de respingos de solda nas mesas de solda. Através do uso do antiaderente durante a solda não ocorrem vapores ou produtos de decomposição tóxicos ou nocivos à saúde.

O antiaderente também pode ser usado nas peças a serem soldadas (p.ex., aço, aço inoxidável, alumínio, peças zincadas). Desde que estas peças sejam pintadas na sequência, os resíduos secos devem ser removidos primeiro com produtos de limpeza adequados. Para isto são apropriados: água, produtos de limpeza aquosos, ácidos e neutros (p.ex. antiaderente 2% em água). Não são apropriados são limpadores a frio ou hidrocarbonetos clorados.

O antiaderente é aplicado preferencialmente com uma garrafa spray (alternativamente com pincel, pano etc.). O efeito antiaderente funciona da mesma forma em estado úmido como também seco. Os respingos de solda são facilmente removíveis após a solda.
Os custos para o antiaderente em uso diário chegam a cerca de 20-30 EURO/m^2 por ano.

A ficha de dados de segurança está à sua disposição na Internet.



	Peso:	N° de artigo
Antiaderente com anticorrosivo - Garrafa spray 1 litros	1,10 kg	2-000924 ●
Kit Antiaderente com anticorrosivo 8x Garrafa spray 1 litro - Garrafa spray 1 litros	8,80 kg	2-000924.8 ●
Antiaderente com anticorrosivo - Garrafa com bomba 1 litros	1,10 kg	2-000929 ●
Antiaderente com anticorrosivo - Recipiente 5 litros	5,20 kg	2-000926 ●
Kit Antiaderente com anticorrosivo 6x 5 litros - Recipiente 5 litros	31,20 kg	2-000926.6 ●

● = Artigo de estoque; ○ = Artigo é fabricado mediante pedido; Mais explicações na página 84

CleanBasic





000914



000915



Descrição:

O CleanBasic é um produto de limpeza à base de água, que é apropriado para a limpeza diária da mesa. Sob condições normais os componentes anticorrosivos impedem a formação de ferrugem. Caso mesmo assim ocorra ferrugem em virtude de uma umidade relativa do ar especialmente alta, deve-se suprimir o uso de um produto de limpeza à base de água.

A ficha de dados de segurança está à sua disposição na Internet.

	Peso:	N° de artigo
CleanBasic - Garrafa spray 1 litros	1,10 kg	2-000914 ●
Kit CleanBasic 8x Garrafa spray 1 litro - Garrafa spray 1 litros	8,80 kg	2-000914.8 ●
CleanBasic - Recipiente 5 litros	5,20 kg	2-000915 ●
Kit CleanBasic 6x 5 litros - Recipiente 5 litros	31,20 kg	2-000915.6 ●

● = Artigo de estoque; ○ = Artigo é fabricado mediante pedido; Mais explicações na página 84

Pedra de afiar

Descrição:

Para manter a planicidade das mesas de solda e outros componentes Siegmund, deve ser usada exclusivamente uma pedra de afiar plana para a remoção de danos ou respingos de solda. Desaconselhamos o uso de outros meios abrasivos / lixadeiras como, p.ex., disco flexível ou abrasivo. Com a pedra de afiar combinada você tem um ótimo instrumento para a conservação e remoção de irregularidades da superfície da mesa.

Indicado para mesas de solda e acessórios sem nitretação.





000940



000942



	Comprimento: (a)	Largura: (b)	Altura: (c)	Peso:	N° de artigo
Pedra de afiar combinada - 200x50x25	200 mm	50 mm	25 mm	0,56 kg	2-000940 ●
Pedra de afiar combinada - 150x50x25	150 mm	50 mm	25 mm	0,42 kg	2-000942 ●

● = Artigo de estoque; ○ = Artigo é fabricado mediante pedido; Mais explicações na página 84

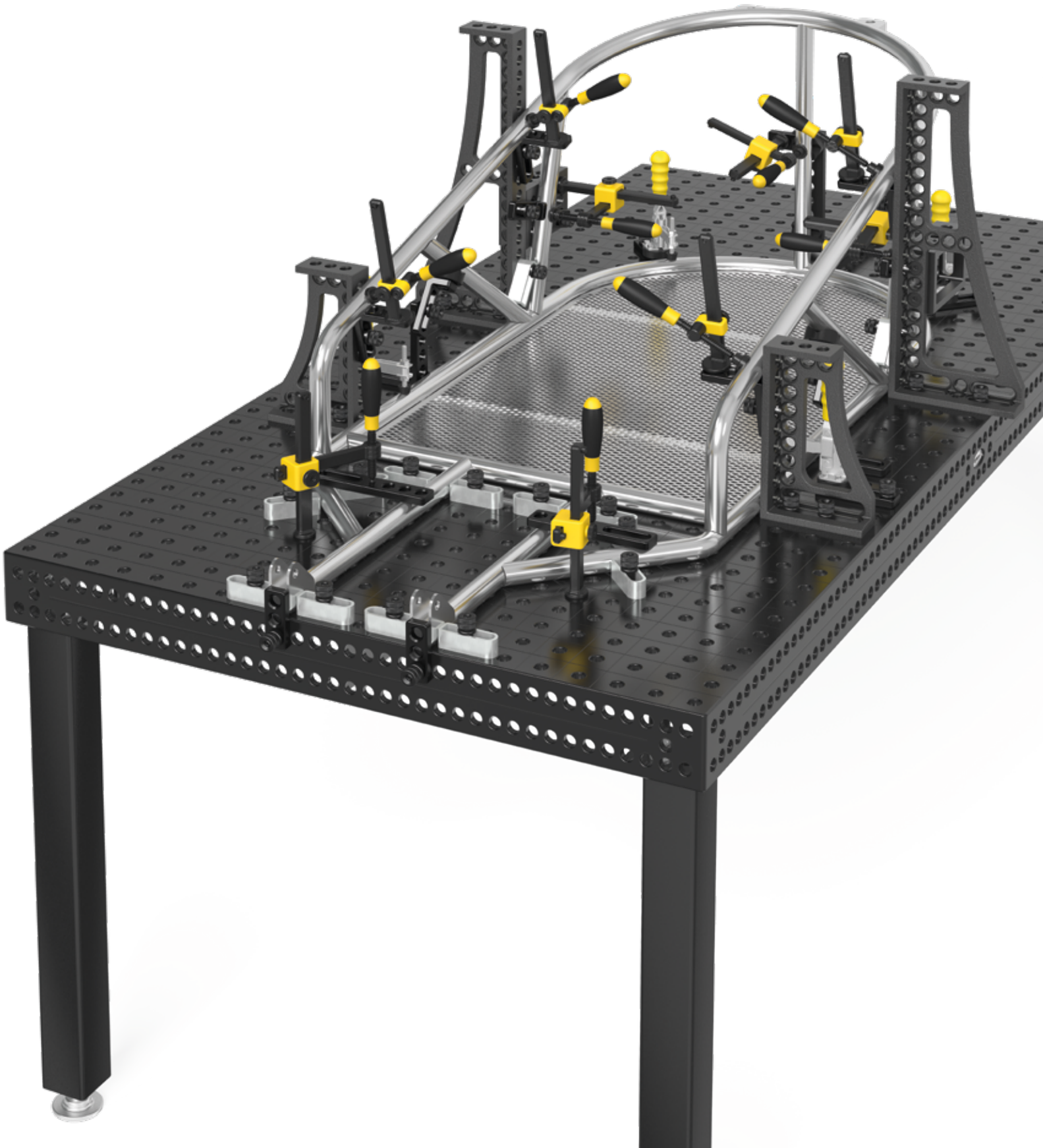

MESAS



PÉS DE MESA



ENCOSTOS



ESQUADROS



PINOS



SARGENTOS & ACESSÓRIOS



PRISMAS & APOIOS



DISPOSITIVOS DE FIXAÇÃO RÁPIDA & ADAPTADOR



ACESSÓRIOS



POSICIONADOR





Página 568
Basic Nitretado a plasma



Página 572
Professional Aço inoxidável



Página 576
Professional 750 Nitretado a plasma



Página 580
Professional Extreme 8.7 - 1000x500x100 Nitretado a plasma



Página 582
Professional Extreme 8.7 - 1000x1000x100 Nitretado a plasma



Página 584
Professional Extreme 8.7 - 1200x800x100 Nitretado a plasma



Página 586
Professional Extreme 8.7 - 1200x1200x100 Nitretado a plasma



Página 588
Professional Extreme 8.7 - 1500x1000x100 Nitretado a plasma



Página 590
Professional Extreme 8.7 - 1500x1500x100 Nitretado a plasma



Página 592
Professional Extreme 8.7 - 2000x1000x100 Nitretado a plasma



Página 594
Professional Extreme 8.7 - 2000x1200x100 Nitretado a plasma



Página 596
Professional Extreme 8.7 - 2400x1200x100 Nitretado a plasma



Página 598
Professional Extreme 8.7 - 3000x1500x100 Nitretado a plasma



Página 600
Professional Extreme 8.7 - 4000x2000x100 Nitretado a plasma



Página 602
Mesa de solda - tamanhos especiais Nitretado a plasma



Página 604
Chapa perfurada de alumínio para mesa



Página 606
Mesa octogonal 100 Nitretado a plasma



Página 608
Mesa octogonal 50 Nitretado a plasma



Página 610
Placa octogonal 12 Nitretado a plasma



Página 612
Tampo de mesa perfurado de fixação e intercambiável



Página 614
Luva de apoio e de fixação



Página 616
Placa perfurada modular

Basic



Basic

As mesas de solda Basic são feitas em aço de alta qualidade S355J2+N e em seguida submetidas a um processo termoquímico de nitretação a plasma. Subsequentemente, a mesa recebe mais um tratamento termoquímico, tornando-a mais resistente à corrosão. Ao mesmo tempo a capacidade de carga da mesa é aumentada.

Você encontra o vídeo do produto também sob:

www.siegmund.com/V161035

PÉS DE MESA

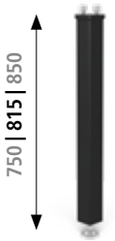

Página 622
Pé básico

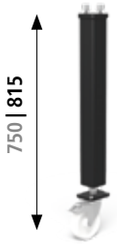

Página 626
Pé com rodízio e freio

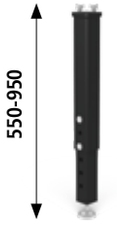

Página 624
Pé com ajuste de altura

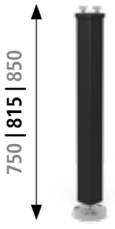

Página 625
Pé com ancoragem no piso

Alturas do pé em mm.
Os dados em preto são as alturas de pé padrão para a mesa acima ilustrada. As alturas de pé em cinza devem ser indicadas por pé sem preço adicional e na encomenda. Naturalmente para a mesa Basic 16 você pode usar todas as demais variantes de mesa do sistema 16.

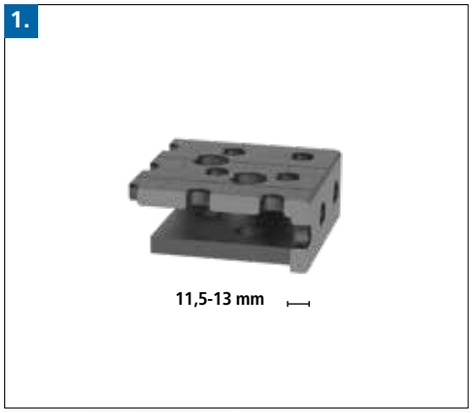

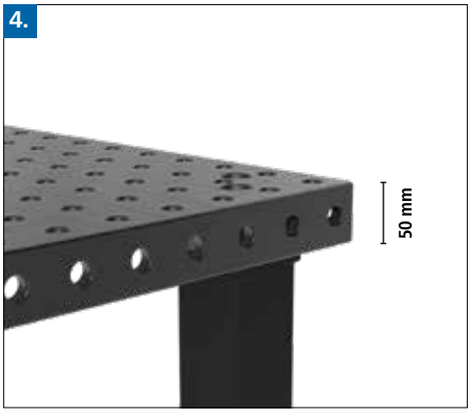

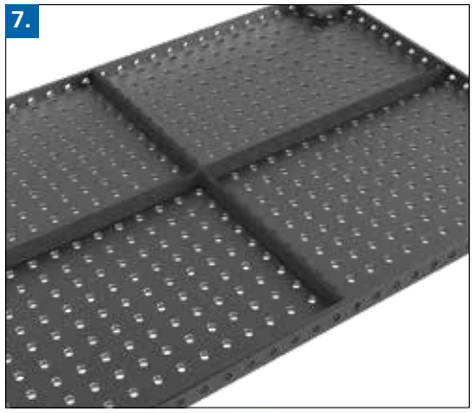



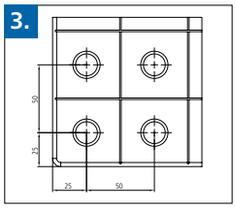

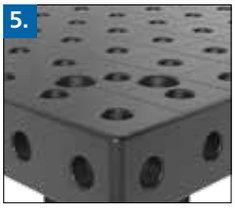

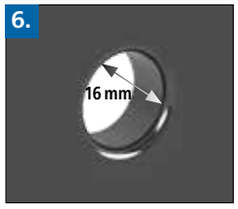





1. ESPESSURA DO MATERIAL

- cerca de 11,5 – 13 mm

2. MATERIAIS

Aço de alta qualidade S355J2+N,
nitretado a plasma, tratamento BAR

DUREZA VICKERS

Dureza superficial: aprox. 450 – 750
Dureza de núcleo: aprox. 165 – 220

3. DADOS

- Distância dos furos 50 mm
- Distância da grade 50 mm

4. ABA LATERAL

50 mm de altura

5. RAIOS DISPENDIOSOS

- Raios de 3 mm nas bordas superiores da mesa reduzem danos nos acessórios Sigmund e em componentes do cliente
- Raios de 6 mm nos cantos reduzem os riscos de ferimentos

6. FURO DE SISTEMA

- Ø 16 mm

Raio R2 nos furos na superfície da mesa:

- reduzem danos na mesa, acessórios Siegmund e componentes do cliente
- para a inserção mais fácil de parafusos e acessórios
- grande chanfro no lado inferior da mesa para uma força de fixação ideal dos parafusos (ver a página 684)

7. NERVURAS

Estrutura reforçada por nervuras

8. PÉS DE MESA

- Tubo quadrado 70x70 mm
- Apoio de pé Ø 70 mm
  (torneado de material maciço)
- Pé 40 mm de ajuste fino
  (Dados somente para pé básico)

9. CAPACIDADE DE CARGA

Capacidade de carga por pé máx. 1.000 kg
Carga total estática recomendada:
com 4 pés = 1.000 kg
valores para cargas uniformemente distribuídas.
(Dados somente para pé básico)

Matematicamente obtém-se valores das cargas totais consideravelmente maiores. As capacidades de carga admissíveis, no entanto, foram calculadas com reservas por motivos de segurança.

Caso sejam necessárias capacidades de carga maiores, favor contatar o fabricante.

Basic Mesa de solda



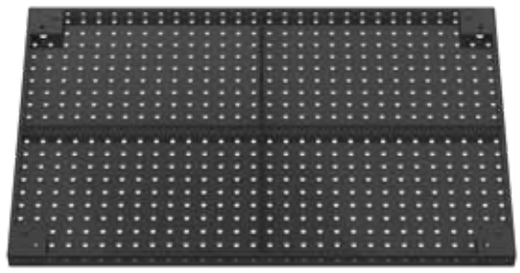

Descrição:

A mesa Basic tem uma disposição de furos na grade de 50 mm no tampo da mesa e uma fileira de furos nas laterais. Os furos têm um diâmetro de 16 mm. A mesa tem uma espessura de material de cerca de 11,5-13 mm e é fabricada em aço de alta qualidade aço S355J2+N + nitretação a plasma. Linhas de grade com distância de 50 mm facilitam a montagem do seu dispositivo.

As diferentes variantes de pés de mesa você encontra a partir da página 620.

Equipamentos especiais para mesas de solda você recebe mediante consulta.



	Pés de mesa:	Comprimento: (a)	Largura: (b)	Altura: (c)	Peso:	Basic Nitretado a plasma Grade de 50 mm	Preço reduzido sem a nitretação a plasma
Basic 1000x1000x50 com Pé básico 815 Altura de mesa 850	4	1000 mm	1000 mm	50 mm	aprox. 183 kg	161010.P ●	2-165110.B ○
Basic 1200x800x50 com Pé básico 815 Altura de mesa 850	4	1200 mm	800 mm	50 mm	aprox. 173 kg	161025.P ●	2-165125.B ○
Basic 1200x1200x50 com Pé básico 815 Altura de mesa 850	4	1200 mm	1200 mm	50 mm	aprox. 242 kg	161015.P ●	2-165115.B ○
Basic 1500x1000x50 com Pé básico 815 Altura de mesa 850	4	1500 mm	1000 mm	50 mm	aprox. 244 kg	161035.P ●	2-165135.B ○

● = Artigo de estoque; ○ = Artigo é fabricado mediante pedido; Mais explicações na página 84

O preço adicional para uma mesa com outra variação de pé resulta da diferença do pé básico e o pé desejado.
Peso = Mesa + Pallet + Pé básico

Aço inoxidável



Aço inoxidável

Mesas de aço inoxidável são especialmente adequadas para usinar peças de aço inoxidável, nas quais as exigências quanto à corrosão são mais rigorosas, tais como na indústria farmacêutica e alimentícia.

Você encontra o vídeo do produto também sob:

www.siegmund.com/V160020.E

PÉS DE MESA

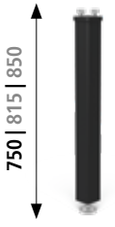

Página 622
Pé básico

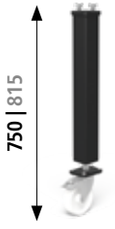

Página 626
Pé com rodízio e freio

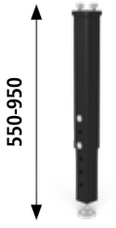

Página 624
Pé com ajuste de altura

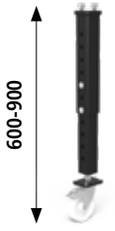

Página 627
Pé com ajuste de altura com rodízio e freio

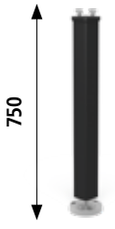

Página 625
Pé com ancoragem no piso

Alturas do pé em mm.
Os dados em preto são as alturas de pé padrão para a mesa acima ilustrada. As alturas de pé em cinza devem ser indicadas por pé sem preço adicional e na encomenda.



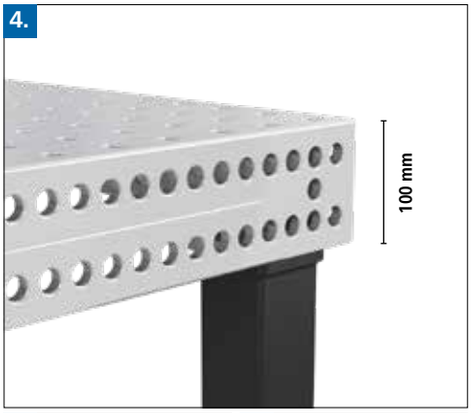

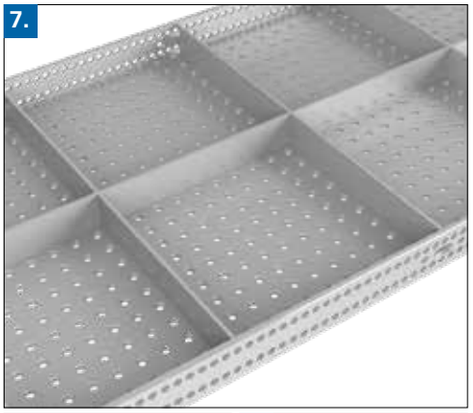



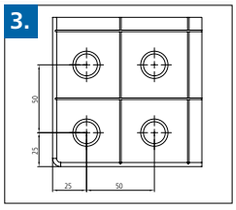



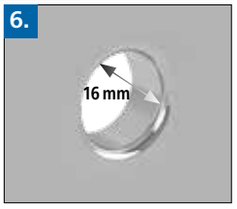





1. ESPESSURA DO MATERIAL

- cerca de 11,5 – 13 mm

2. MATERIAIS

Aço inoxidável de alta qualidade X5CrNi18-10 (1.4301)

DUREZA VICKERS

Dureza base aprox. 266 – 382

3. DADOS

- Distância dos furos 50 mm
- Distância da grade 50 mm

4. ABA LATERAL

- 100 mm de altura
- furos adicionais permitem a fixação paralela na grade de 25 mm

5. RAIOS DISPENDIOSOS

- Raios de 3 mm nas bordas superiores da mesa reduzem danos nos acessórios Sigmund e em componentes do cliente
- Raios de 6 mm nos cantos reduzem os riscos de ferimentos

6. FURO DE SISTEMA

- Ø 16 mm

Raio R2 nos furos na superfície da mesa:

- reduzem danos na mesa, acessórios Siegmund e componentes do cliente
- para a inserção mais fácil de parafusos e acessórios
- grande chanfro no lado inferior da mesa para uma força de fixação ideal dos parafusos (ver a página 684)

7. NERVURAS

Nervuras múltiplas no lado inferior para uma estabilidade e precisão otimizada

8. PÉS DE MESA

- Tubo quadrado 70x70 mm
- Apoio de pé Ø 70 mm (torneado de material maciço)
- Pé 40 mm de ajuste fino (Dados somente para pé básico)

9. CAPACIDADE DE CARGA

Capacidade de carga por pé 1.000 kg
Carga total estática recomendada:
com 4 pés = 2.000 kg
com 6 pés = 3.000 kg
com 8 pés = 4.000 kg
valores para cargas uniformemente distribuídas.
(Dados somente para pé básico)

Matematicamente obtém-se valores das cargas totais consideravelmente maiores. As capacidades de carga admissíveis, no entanto, foram calculadas com reservas por motivos de segurança.

Caso sejam necessárias capacidades de carga maiores, favor contatar o fabricante.

Aço inoxidável Mesa de solda



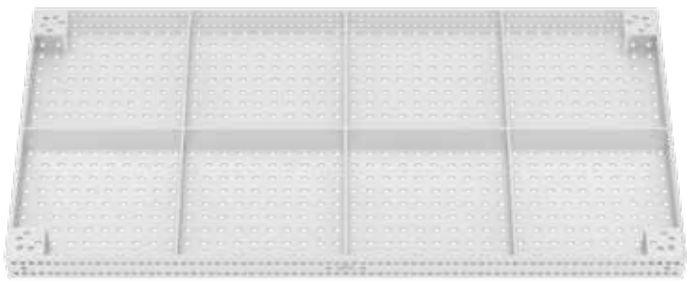

Descrição:

A mesa em aço inoxidável tem uma disposição de furos horizontal / vertical no tampo da mesa e uma disposição de furos paralela nas laterais. Os furos têm um diâmetro de 16 mm, a mesa uma espessura de material de cerca de 11,5-13 mm e é fabricada em aço inoxidável de alta qualidade X5CrNi18-10 (V2A). Linhas de grade em distância de 50 mm facilitam a montagem do seu dispositivo.

As diferentes variantes de pés de mesa você encontra a partir da página 620.

Fornecemos mesas em aço inoxidável também em plataformas de elevação e quadros de conexão.

Equipamentos especiais para mesas de solda você recebe mediante consulta.

Sob www.siegmund.com você encontra figuras para todo tamanho de produto.

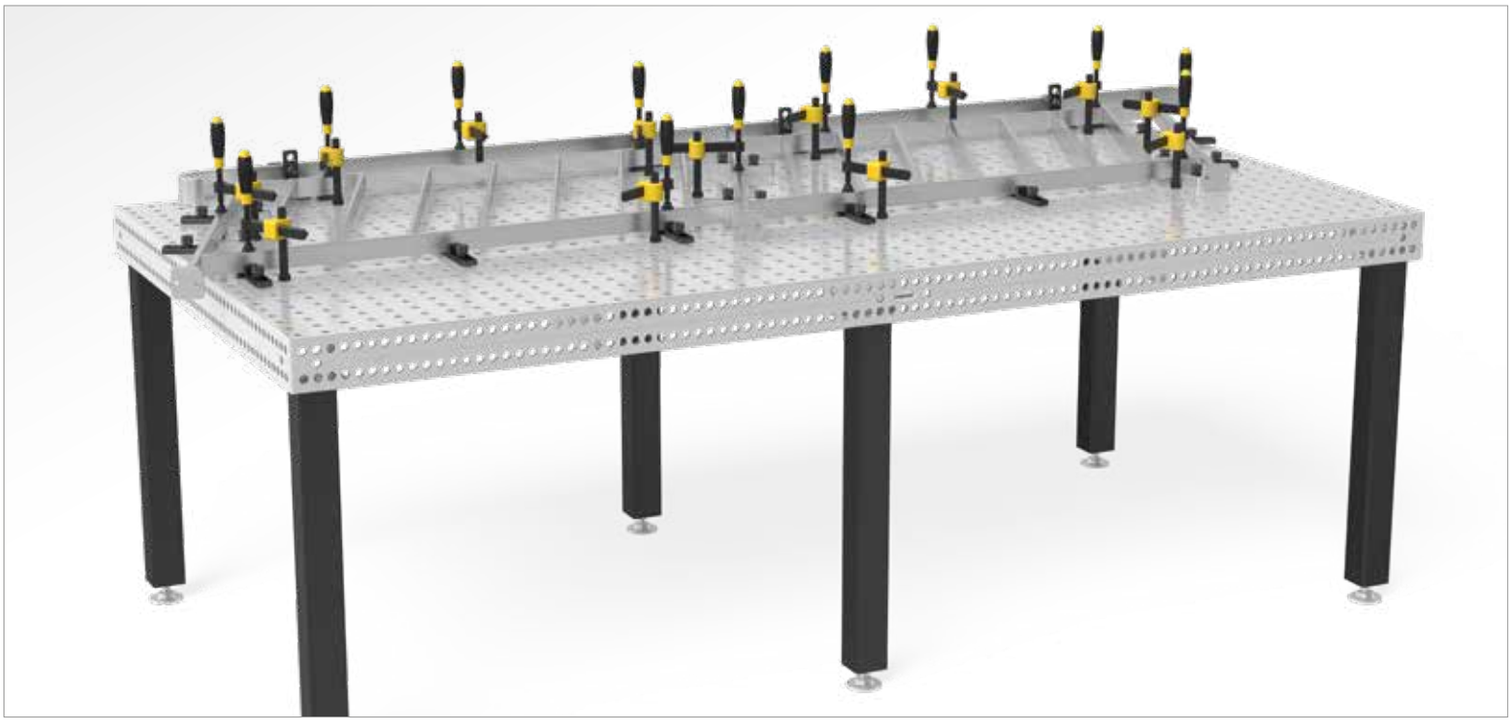

	Pés de mesa:	Comprimento: (a)	Largura: (b)	Altura: (c)	Peso:	Aço inoxidável	
Professional 1000x500x100 Aço inoxidável com Pé básico 750 Altura de mesa 850	4	1000 mm	500 mm	100 mm	aprox. 149 kg	2-160005.E	○
Professional 1000x1000x100 Aço inoxidável com Pé básico 750 Altura de mesa 850	4	1000 mm	1000 mm	100 mm	aprox. 219 kg	2-160010.E	○
Professional 1200x800x100 Aço inoxidável com Pé básico 750 Altura de mesa 850	4	1200 mm	800 mm	100 mm	aprox. 219 kg	2-160025.E	○
Professional 1200x1200x100 Aço inoxidável com Pé básico 750 Altura de mesa 850	4	1200 mm	1200 mm	100 mm	aprox. 279 kg	2-160015.E	○
Professional 1500x1000x100 Aço inoxidável com Pé básico 750 Altura de mesa 850	4	1500 mm	1000 mm	100 mm	aprox. 299 kg	2-160035.E	○
Professional 1500x1500x100 Aço inoxidável com Pé básico 750 Altura de mesa 850	4	1500 mm	1500 mm	100 mm	aprox. 399 kg	2-160050.E	○
Professional 2000x1000x100 Aço inoxidável com Pé básico 750 Altura de mesa 850	4	2000 mm	1000 mm	100 mm	aprox. 374 kg	2-160020.E	○
Professional 2000x1200x100 Aço inoxidável com Pé básico 750 Altura de mesa 850	4	2000 mm	1200 mm	100 mm	aprox. 439 kg	2-160060.E	○
Professional 2400x1200x100 Aço inoxidável com Pé básico 750 Altura de mesa 850	6	2400 mm	1200 mm	100 mm	aprox. 537 kg	2-160030.E	○
Professional 3000x1500x100 Aço inoxidável com Pé básico 750 Altura de mesa 850	6	3000 mm	1500 mm	100 mm	aprox. 762 kg	2-160040.E	○
Outros tamanhos mediante consulta							○

● = Artigo de estoque; ○ = Artigo é fabricado mediante pedido; Mais explicações na página 84

O preço adicional para uma mesa com outra variação de pé resulta da diferença do pé básico e o pé desejado.
Peso = Mesa + Pallet + Pé básico

Professional 750



Professional 750

Dureza de superfície até 750 Vickers!

As mesas de solda Professional 750 são fabricadas em aço de alta qualidade S355J2+N e adicionalmente nitretadas a plasma e revestidas. Graças à maior capacidade de carga da mesa de solda ela é especialmente apropriada para a usinagem de componentes pesados.

PÉS DE MESA



Página 622
Pé básico

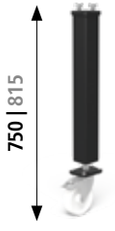

Página 626
Pé com rodízio e freio

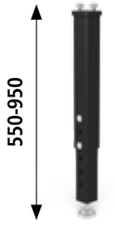

Página 624
Pé com ajuste de altura

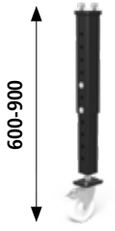

Página 627
Pé com ajuste de altura com rodízio e freio

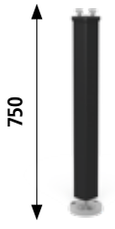

Página 625
Pé com ancoragem no piso

Alturas do pé em mm.
Os dados em preto são as alturas de pé padrão para a mesa acima ilustrada. As alturas de pé em cinza devem ser indicadas por pé sem preço adicional e na encomenda.

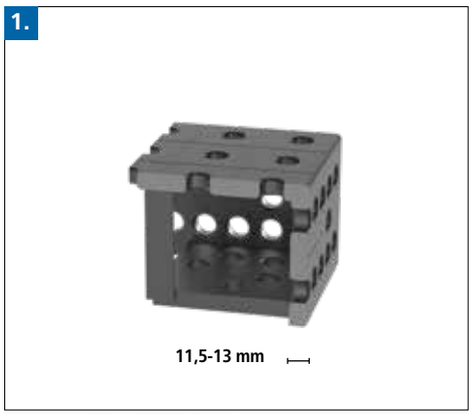

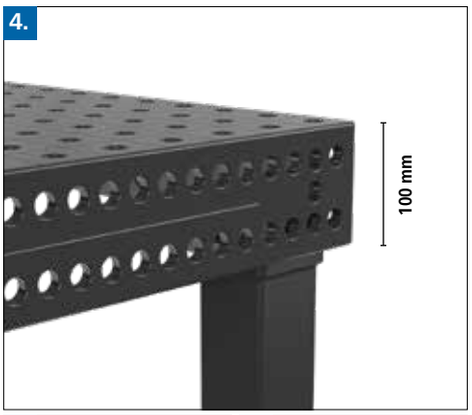

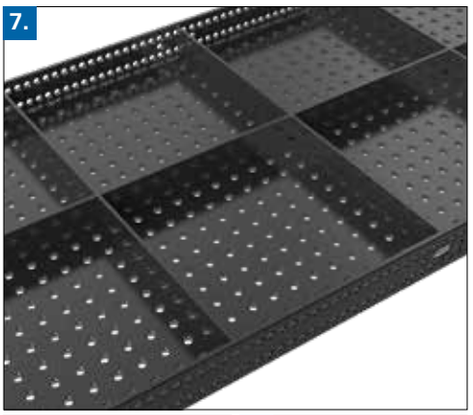



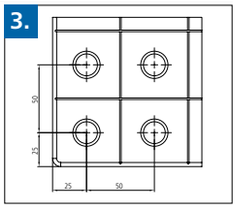

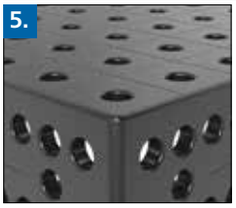

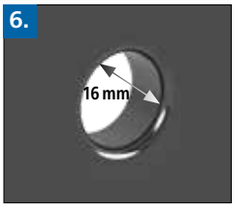





1. ESPESSURA DO MATERIAL

- cerca de 11,5 – 13 mm

2. MATERIAIS

Aço de alta qualidade S355J2+N,
nitretado a plasma, tratamento BAR*

DUREZA VICKERS

Dureza superficial: aprox. 450 – 750
Dureza de núcleo: aprox. 165 – 220

* A menor dureza do material Professional 750 significa um maior desgaste do produto.

3. DADOS

- Distância dos furos 50 mm
- Distância da grade 50 mm

4. ABA LATERAL

- 100 mm de altura
- furos adicionais permitem a fixação paralela na grade de 25 mm

5. RAIOS DISPENDIOSOS

- Raios de 3 mm nas bordas superiores da mesa reduzem danos nos acessórios Sigmund e em componentes do cliente
- Raios de 6 mm nos cantos reduzem os riscos de ferimentos

6. FURO DE SISTEMA

- Ø 16 mm

Raio R2 nos furos na superfície da mesa:

- reduzem danos na mesa, acessórios Siegmund e componentes do cliente
- para a inserção mais fácil de parafusos e acessórios
- menor aderência de respingos de solda nas bordas dos furos
- menos danos nas bordas de furos ao movimentar componentes pesados
- grande chanfro no lado inferior da mesa para uma força de fixação ideal dos parafusos (ver a página 684)

7. NERVURAS

Nervuras múltiplas no lado inferior para uma estabilidade e precisão otimizada

8. PÉS DE MESA

- Tubo quadrado 70x70 mm
- Apoio de pé Ø 70 mm (torneado de material maciço)
- Pé 40 mm de ajuste fino (Dados somente para pé básico)

9. CAPACIDADE DE CARGA

Capacidade de carga por pé 1.000 kg
Carga total estática recomendada:
com 4 pés = 2.000 kg
com 6 pés = 3.000 kg
com 8 pés = 4.000 kg
valores para cargas uniformemente distribuídas.
(Dados somente para pé básico)

Matematicamente obtém-se valores das cargas totais consideravelmente maiores. As capacidades de carga admissíveis, no entanto, foram calculadas com reservas por motivos de segurança.

Caso sejam necessárias capacidades de carga maiores, favor contatar o fabricante.

Professional 750



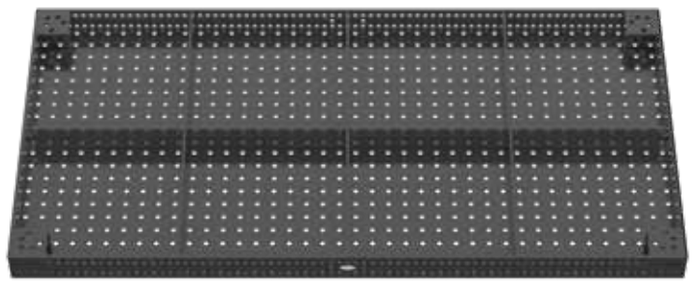

Descrição:

A mesa Professional 750 tem uma disposição de furos horizontal / vertical no tampo da mesa e uma disposição de furos paralela em grade de 25 mm nas laterais. Os furos têm um diâmetro de 16 mm. A mesa tem uma espessura de material de cerca de 11,5-13 mm e é fabricada em aço de alta qualidade S355J2+N. Linhas de grade com distância de 50 mm facilitam a montagem do seu dispositivo.

As mesas de solda providos com escala como padrão.

As diferentes variantes de pés de mesa você encontra a partir da página 620.

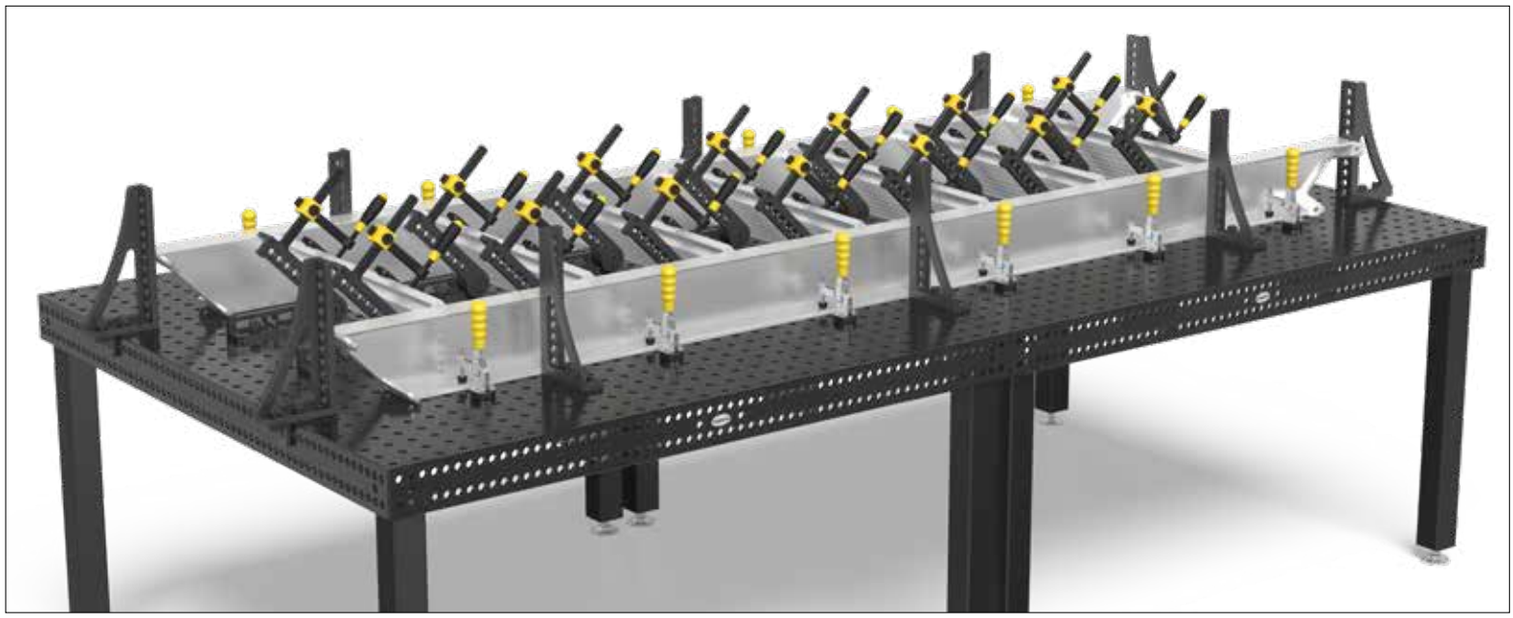

	Pés de mesa:	Comprimento: (a)	Largura: (b)	Altura: (c)	Peso:	Professional 750 Nitretado a plasma Grade de 50 mm	Preço reduzido sem a nitretação a plasma
Professional 750 1000x500x100 Nitretado a plasma com Pé básico 750 Altura de mesa 850	4	1000 mm	500 mm	100 mm	aprox. 128 kg	2-160005.P ○	2-165105 ○
Professional 750 1000x1000x100 Nitretado a plasma com Pé básico 750 Altura de mesa 850	4	1000 mm	1000 mm	100 mm	aprox. 193 kg	2-160010.P ○	2-165110 ○
Professional 750 1200x800x100 Nitretado a plasma com Pé básico 750 Altura de mesa 850	4	1200 mm	800 mm	100 mm	aprox. 195 kg	2-160025.P ●	2-165125 ○
Professional 750 1200x1200x100 Nitretado a plasma com Pé básico 750 Altura de mesa 850	4	1200 mm	1200 mm	100 mm	aprox. 261 kg	2-160015.P ●	2-165115 ○
Professional 750 1500x1000x100 Nitretado a plasma com Pé básico 750 Altura de mesa 850	4	1500 mm	1000 mm	100 mm	aprox. 281 kg	2-160035.P ●	2-165135 ○
Professional 750 1500x1500x100 Nitretado a plasma com Pé básico 750 Altura de mesa 850	4	1500 mm	1500 mm	100 mm	aprox. 397 kg	2-160050.P ●	2-165150 ○
Professional 750 2000x1000x100 Nitretado a plasma com Pé básico 750 Altura de mesa 850	4	2000 mm	1000 mm	100 mm	aprox. 354 kg	2-160020.P ●	2-165120 ○
Professional 750 2000x1200x100 Nitretado a plasma com Pé básico 750 Altura de mesa 850	4	2000 mm	1200 mm	100 mm	aprox. 415 kg	2-160060.P ●	2-165160 ○
Professional 750 2400x1200x100 Nitretado a plasma com Pé básico 750 Altura de mesa 850	6	2400 mm	1200 mm	100 mm	aprox. 503 kg	2-160030.P ●	2-165130 ○
Professional 750 3000x1500x100 Nitretado a plasma com Pé básico 750 Altura de mesa 850	8	3000 mm	1500 mm	100 mm	aprox. 795 kg	2-160050.P.2 ●	2-165150.2 ○
Outros tamanhos mediante consulta							○

● = Artigo de estoque; ○ = Artigo é fabricado mediante pedido; Mais explicações na página 84

O preço adicional para uma mesa com outra variação de pé resulta da diferença do pé básico e o pé desejado.

Peso = Mesa + Pallet + Pé básico

160050.P.2: Composta por 2 mesas de 1,5 x 1,5 m incl. 6 parafusos de conexão.

Professional Extreme 8.7



Professional Extreme 8.7

Dureza da superfície até 850 Vickers!

As mesas Professional Extreme 8.7 são produzidas em aço-ferramenta especial e adcionalmente revestidas e tratadas com nitreção a plasma. Graças à sua elevada capacidade de carga, a mesa é especialmente adequada para a usinagem de peças muito pesadas.

Você encontra o vídeo do produto também sob:

www.siegmund.com/V160020.X

PÉS DE MESA

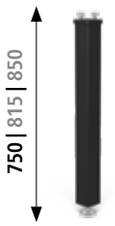

Página 622
Pé básico

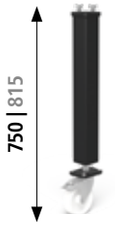

Página 626
Pé com rodízio e freio

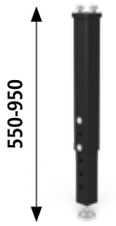

Página 624
Pé com ajuste de altura

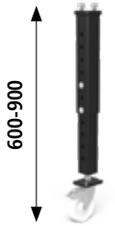

Página 627
Pé com ajuste de altura com rodízio e freio

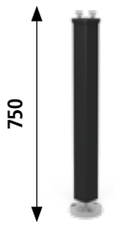

Página 625
Pé com ancoragem no piso

Alturas do pé em mm.
Os dados em preto são as alturas de pé padrão para a mesa acima ilustrada. As alturas de pé em cinza devem ser indicadas por pé sem preço adicional e na encomenda.

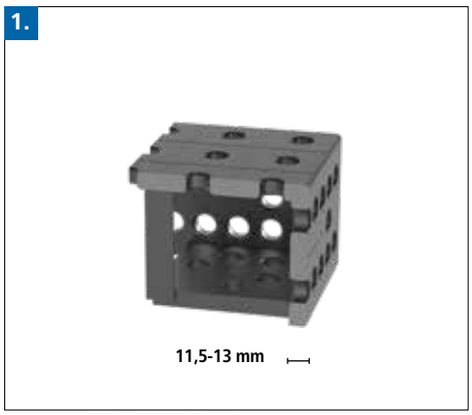



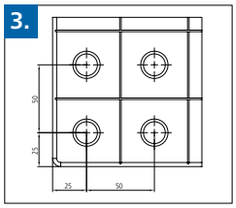

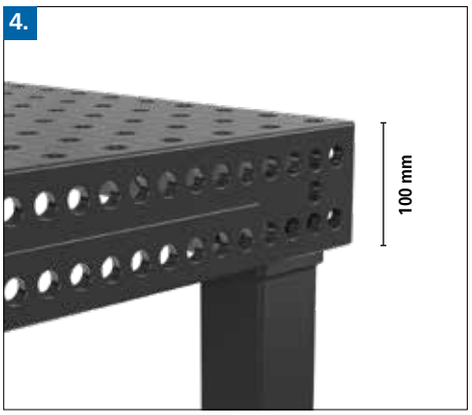



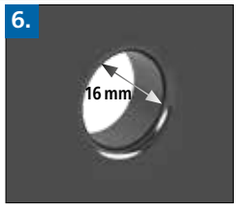

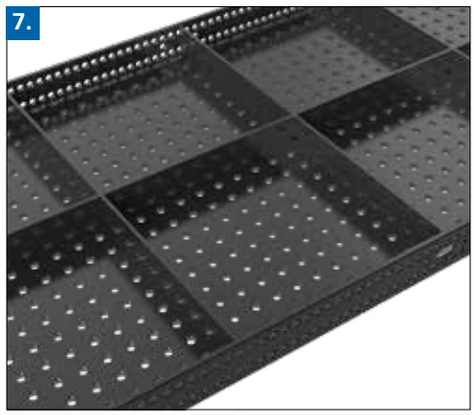





1. ESPESSURA DO MATERIAL

- cerca de 11,5 – 13 mm

2. MATERIAIS

Aço ferramenta X8.7 Temperado,
nitretado a plasma, tratamento BAR*

DUREZA VICKERS

Tampo da mesa:
Dureza da superfície: cerca de 450 – 850
Dureza base: cerca de 280 – 340

Aba lateral:
Dureza da superfície: cerca de 450 – 750
Dureza base: cerca de 165 – 220

*Como as abas laterais não são submetidas a grandes esforços, por razões de custo, elas são feitas ainda em aço S355J2+N.

3. DADOS

- Distância dos furos 50 mm
- Distância da grade 50 mm

4. ABA LATERAL

- 100 mm de altura
- furos adicionais permitem a fixação paralela na grade de 25 mm

5. RAIOS DISPENDIOSOS

- Raios de 3 mm nas bordas superiores da mesa reduzem danos nos acessórios Sigmund e em componentes do cliente
- Raios de 6 mm nos cantos reduzem os riscos de ferimentos

6. FURO DE SISTEMA

- Ø 16 mm

Raio R2 nos furos na superfície da mesa:

- reduzem danos na mesa, acessórios Siegmund e componentes do cliente
- para a inserção mais fácil de parafusos e acessórios
- menor aderência de respingos de solda nas bordas dos furos
- menos danos nas bordas de furos ao movimentar componentes pesados
- grande chanfro no lado inferior da mesa para uma força de fixação ideal dos parafusos (ver a página 684)

7. NERVURAS

Nervuras múltiplas no lado inferior para uma estabilidade e precisão otimizada

8. PÉS DE MESA

- Tubo quadrado 70x70 mm
- Apoio de pé Ø 70 mm (torneado de material maciço)
- Pé 40 mm de ajuste fino (Dados somente para pé básico)

9. CAPACIDADE DE CARGA

Capacidade de carga por pé 1.000 kg
Carga total estática recomendada:
com 4 pés = 2.000 kg
com 6 pés = 3.000 kg
com 8 pés = 4.000 kg
valores para cargas uniformemente distribuídas.
(Dados somente para pé básico)

Matematicamente obtém-se valores das cargas totais consideravelmente maiores. As capacidades de carga admissíveis, no entanto, foram calculadas com reservas por motivos de segurança.

Caso sejam necessárias capacidades de carga maiores, favor contatar o fabricante.

Professional Extreme 8.7
1000x500x100 mm



Descrição:

A mesa Professional Extreme 1000x500x100 mm tem uma disposição de furos horizontal / vertical no tampo da mesa e uma disposição de furos paralela com grade de 25 mm nas laterais. Os furos têm um diâmetro de 16 mm e a mesa uma espessura de material de cerca de 11,5-13 mm. O tampo da mesa é fabricado em aço-ferramenta com dupla têmpera e revestido. As abas laterais submetidas a pouco esforço continuam a ser fabricadas em S355J2+N a título de economia. Linhas de grade com distância de 50 mm facilitam a montagem do seu dispositivo.

As mesas de solda providos com escala como padrão.

As diferentes variantes de pés de mesa você encontra a partir da página 620.

Peso: aprox. 128 kg
Peso = Mesa + Pallet + Pé básico

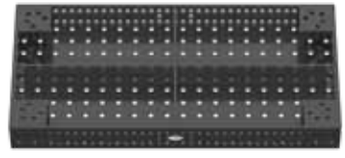

Professional Extreme 8.7
1000x500x100 mm

1000x500x100 - Nitretado a plasma	Professional Extreme 8.7 - Grade de 50 mm	Preço reduzido sem a nitretação a plasma
sem pés	2-160005.X7.T1 ●	2-165105 ○
com Pé básico 750 Altura de mesa 850	2-160005.X7 ●	2-165105 ○

● = Artigo de estoque; ○ = Artigo é fabricado mediante pedido; Mais explicações na página 84

Modelos de pés para a mesa de solda Professional Extreme

Custo adicional Pé básico (ver a página 622) **Troca sem sobretaxa**	**Custo adicional Pé com ancoragem no piso** (ver a página 625)	**Custo adicional Pé com ajuste de altura** (ver a página 624)		
				
2-160857.XX	2-160875.XX	2-160877.XX		

Equipamento especial para mesa de solda Professional Extreme

	Aba lateral		Superfície		
	Preço adicional Aba lateral com dupla têmpera (ver a página 578)	**Preço adicional Grade diagonal para aba lateral** (ver a página 82)		**Preço adicional para grade diagonal Rosca M8 / M12 / M16** (ver a página 82)	
 Exemplo de Grade de 50 mm	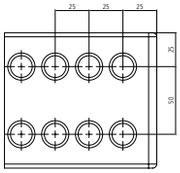	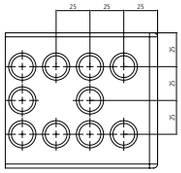		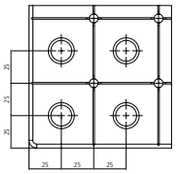 **M8**	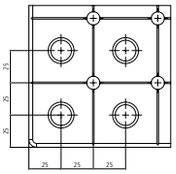 **M12** 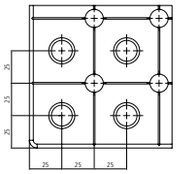 **M16**
Professional Extreme	2-166705.X	2-166605.X		2-166105.X	2-166205.X 2-166305.X

Professional Extreme 8.7
1000x1000x100 mm



Descrição:

A mesa Professional Extreme 1000x1000x100 mm tem uma disposição de furos horizontal / vertical no tampo da mesa e uma disposição de furos paralela com grade de 25 mm nas laterais. Os furos têm um diâmetro de 16 mm e a mesa uma espessura de material de cerca de 11,5-13 mm. O tampo da mesa é fabricado em aço-ferramenta com dupla têmpera e revestido. As abas laterais submetidas a pouco esforço continuam a ser fabricadas em S355J2+N a título de economia. Linhas de grade com distância de 50 mm facilitam a montagem do seu dispositivo.

As mesas de solda providos com escala como padrão.

As diferentes variantes de pés de mesa você encontra a partir da página 620.

Peso: aprox. 193 kg
Peso = Mesa + Pallet + Pé básico

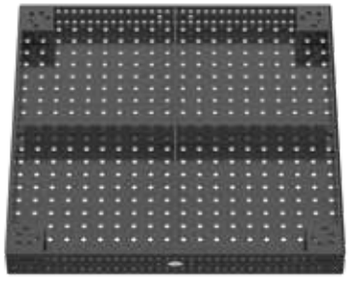

Professional Extreme 8.7
1000x1000x100 mm

1000x1000x100 - Nitretado a plasma	Professional Extreme 8.7 - Grade de 50 mm	Preço reduzido sem a nitretação a plasma
sem pés	2-160010.X7.T1 ●	2-165110 ○
com Pé básico 750 Altura de mesa 850	2-160010.X7 ●	2-165110 ○

● = Artigo de estoque; ○ = Artigo é fabricado mediante pedido; Mais explicações na página 84

Modelos de pés para a mesa de solda Professional Extreme

Custo adicional Pé básico (ver a página 622) **Troca sem sobretaxa**	**Custo adicional Pé com rodízio e freio 750** (ver a página 626)	**Custo adicional Pé com ancoragem no piso** (ver a página 625)	**Custo adicional Pé com ajuste de altura** (ver a página 624)	**Custo adicional Pé com ajuste de altura com rodízio e freio** (ver a página 627)
				
2-160857.XX	2-160876.XX	2-160875.XX	2-160877.XX	2-160879.XX

Equipamento especial para mesa de solda Professional Extreme

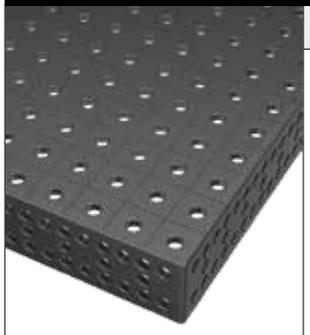

Exemplo de
Grade diagonal para aba lateral.

	Aba lateral		Superfície			
	Preço adicional Aba lateral com dupla têmpera (ver a página 578)	**Preço adicional Grade diagonal para aba lateral** (ver a página 82)		**Preço adicional para grade diagonal Rosca M8 / M12 / M16** (ver a página 82)		
	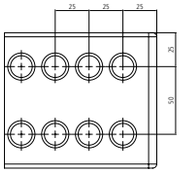	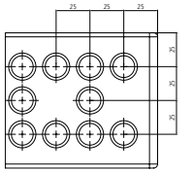		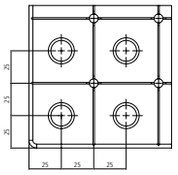	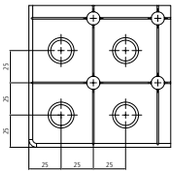	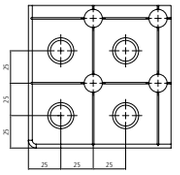
				M8	**M12**	**M16**
Professional Extreme	2-166710.X	2-166610.X		2-166110.X	2-166210.X	2-166310.X

Professional Extreme 8.7
1200x800x100 mm



Descrição:

A mesa Professional Extreme 1200x800x100 mm tem uma disposição de furos horizontal / vertical no tampo da mesa e uma disposição de furos paralela com grade de 25 mm nas laterais. Os furos têm um diâmetro de 16 mm e a mesa uma espessura de material de cerca de 11,5-13 mm. O tampo da mesa é fabricado em aço-ferramenta com dupla têmpera e revestido. As abas laterais submetidas a pouco esforço continuam a ser fabricadas em S355J2+N a título de economia. Linhas de grade com distância de 50 mm facilitam a montagem do seu dispositivo.

As mesas de solda providos com escala como padrão.

As diferentes variantes de pés de mesa você encontra a partir da página 620.

Peso: aprox. 195 kg
Peso = Mesa + Pallet + Pé básico

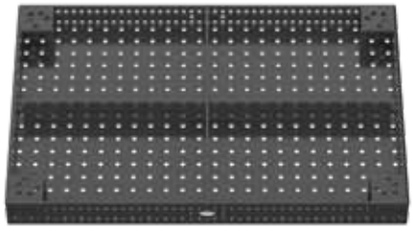

Professional Extreme 8.7
1200x800x100 mm

1200x800x100 - Nitretado a plasma	Professional Extreme 8.7 - Grade de 50 mm	Preço reduzido sem a nitretação a plasma
sem pés	2-160025.X7.T1 ●	2-165125 ○
com Pé básico 750 Altura de mesa 850	2-160025.X7 ●	2-165125 ○

● = Artigo de estoque; ○ = Artigo é fabricado mediante pedido; Mais explicações na página 84

Modelos de pés para a mesa de solda Professional Extreme

Custo adicional Pé básico (ver a página 622) **Troca sem sobretaxa**	**Custo adicional Pé com ancoragem no piso** (ver a página 625)	**Custo adicional Pé com ajuste de altura** (ver a página 624)		
				
2-160857.XX	2-160875.XX	2-160877.XX		

Equipamento especial para mesa de solda Professional Extreme

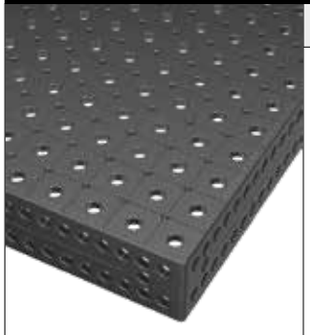

Exemplo de
Grade diagonal M8

	Aba lateral		Superfície		
	Preço adicional Aba lateral com dupla têmpera (ver a página 578)	**Preço adicional Grade diagonal para aba lateral** (ver a página 82)		**Preço adicional para grade diagonal Rosca M8 / M12 / M16** (ver a página 82)	
	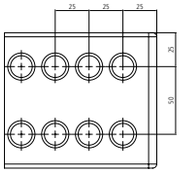	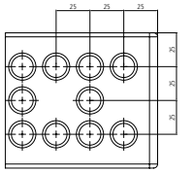		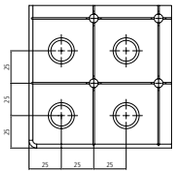	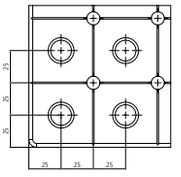
				M8	**M12**
Professional Extreme	2-166725.X	2-166625.X		2-166125.X	2-166225.X

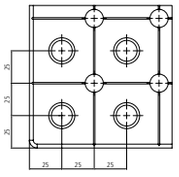

M16

2-166325.X

Professional Extreme 8.7
1200x1200x100 mm



Descrição:

A mesa Professional Extreme 1200x1200x100 mm tem uma disposição de furos horizontal / vertical no tampo da mesa e uma disposição de furos paralela com grade de 25 mm nas laterais. Os furos têm um diâmetro de 16 mm e a mesa uma espessura de material de cerca de 11,5-13 mm. O tampo da mesa é fabricado em aço-ferramenta com dupla têmpera e revestido. As abas laterais submetidas a pouco esforço continuam a ser fabricadas em S355J2+N a título de economia. Linhas de grade com distância de 50 mm facilitam a montagem do seu dispositivo.

As mesas de solda providos com escala como padrão.

As diferentes variantes de pés de mesa você encontra a partir da página 620.

Peso: aprox. 261 kg
Peso = Mesa + Pallet + Pé básico

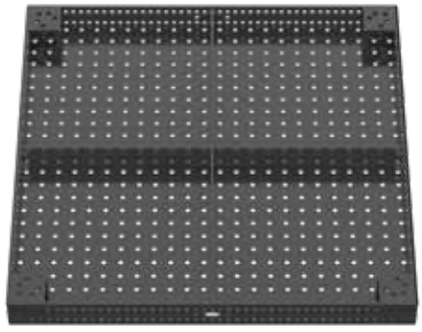

Professional Extreme 8.7
1200x1200x100 mm

1200x1200x100 - Nitretado a plasma	Professional Extreme 8.7 - Grade de 50 mm	Preço reduzido sem a nitretação a plasma
sem pés	2-160015.X7.T1 ●	2-165115 ○
com Pé básico 750 Altura de mesa 850	2-160015.X7 ●	2-165115 ○

● = Artigo de estoque; ○ = Artigo é fabricado mediante pedido; Mais explicações na página 84

Modelos de pés para a mesa de solda Professional Extreme

Custo adicional Pé básico (ver a página 622) **Troca sem sobretaxa**	**Custo adicional Pé com rodízio e freio 750** (ver a página 626)	**Custo adicional Pé com ancoragem no piso** (ver a página 625)	**Custo adicional Pé com ajuste de altura** (ver a página 624)	**Custo adicional Pé com ajuste de altura com rodízio e freio** (ver a página 627)
				
2-160857.XX	2-160876.XX	2-160875.XX	2-160877.XX	2-160879.XX

Equipamento especial para mesa de solda Professional Extreme

	Aba lateral		**Superfície**		
	Preço adicional Aba lateral com dupla têmpera (ver a página 578)	**Preço adicional Grade diagonal para aba lateral** (ver a página 82)		**Preço adicional para grade diagonal Rosca M8 / M12 / M16** (ver a página 82)	
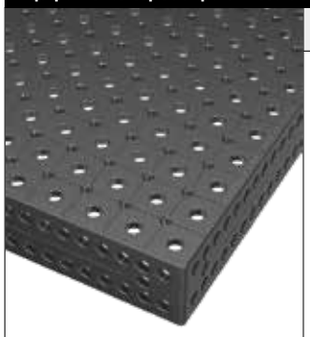 Exemplo de Grade diagonal M12	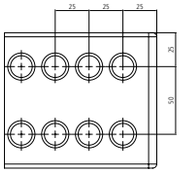	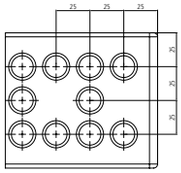		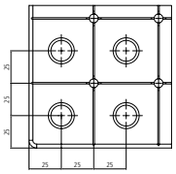 **M8**	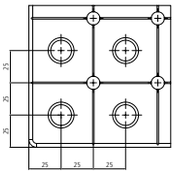 **M12** 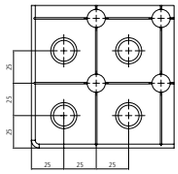 **M16**
Professional Extreme	2-166715.X	2-166615.X		2-166115.X	2-166215.X 2-166315.X

Professional Extreme 8.7
1500x1000x100 mm



Descrição:

A mesa Professional Extreme 1500x1000x100 mm tem uma disposição de furos horizontal / vertical no tampo da mesa e uma disposição de furos paralela com grade de 25 mm nas laterais. Os furos têm um diâmetro de 16 mm e a mesa uma espessura de material de cerca de 11,5-13 mm. O tampo da mesa é fabricado em aço-ferramenta com dupla têmpera e revestido. As abas laterais submetidas a pouco esforço continuam a ser fabricadas em S355J2+N a título de economia. Linhas de grade com distância de 50 mm facilitam a montagem do seu dispositivo.

As mesas de solda providos com escala como padrão.

As diferentes variantes de pés de mesa você encontra a partir da página 620.

Peso: aprox. 281 kg
Peso = Mesa + Pallet + Pé básico

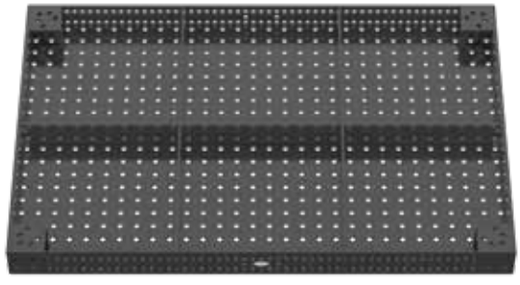

Professional Extreme 8.7
1500x1000x100 mm

1500x1000x100 - Nitretado a plasma	Professional Extreme 8.7 - Grade de 50 mm	Preço reduzido sem a nitretação a plasma
sem pés	2-160035.X7.T1 ●	2-165135 ○
com Pé básico 750 Altura de mesa 850	2-160035.X7 ●	2-165135 ○

● = Artigo de estoque; ○ = Artigo é fabricado mediante pedido; Mais explicações na página 84

Modelos de pés para a mesa de solda Professional Extreme

Custo adicional Pé básico (ver a página 622) **Troca sem sobretaxa**	**Custo adicional Pé com rodízio e freio 750** (ver a página 626)	**Custo adicional Pé com ancoragem no piso** (ver a página 625)	**Custo adicional Pé com ajuste de altura** (ver a página 624)	**Custo adicional Pé com ajuste de altura com rodízio e freio** (ver a página 627)
				
2-160857.XX	2-160876.XX	2-160875.XX	2-160877.XX	2-160879.XX

Equipamento especial para mesa de solda Professional Extreme

	Aba lateral		**Superfície**	
	Preço adicional Aba lateral com dupla têmpera (ver a página 578)	**Preço adicional Grade diagonal para aba lateral** (ver a página 82)		**Preço adicional para grade diagonal Rosca M8 / M12 / M16** (ver a página 82)
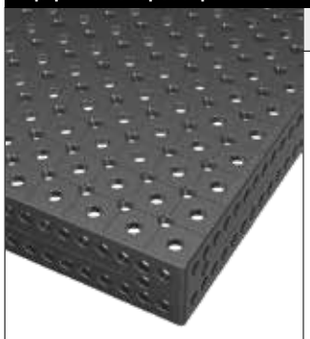 Exemplo de Grade diagonal M16	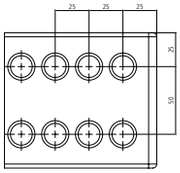	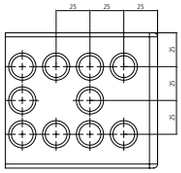		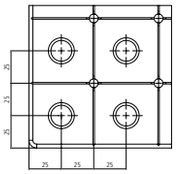 **M8** 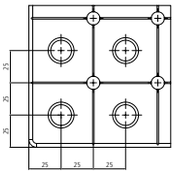 **M12** 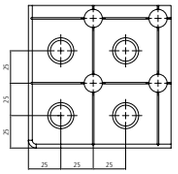 **M16**
Professional Extreme	2-166735.X	2-166635.X		2-166135.X / 2-166235.X / 2-166335.X

Professional Extreme 8.7
1500x1500x100 mm



Descrição:

A mesa Professional Extreme 1500x1500x100 mm tem uma disposição de furos horizontal / vertical no tampo da mesa e uma disposição de furos paralela com grade de 25 mm nas laterais. Os furos têm um diâmetro de 16 mm e a mesa uma espessura de material de cerca de 11,5-13 mm. O tampo da mesa é fabricado em aço-ferramenta com dupla têmpera e revestido. As abas laterais submetidas a pouco esforço continuam a ser fabricadas em S355J2+N a título de economia. Linhas de grade com distância de 50 mm facilitam a montagem do seu dispositivo.

As mesas de solda providos com escala como padrão.

As diferentes variantes de pés de mesa você encontra a partir da página 620.

Peso: aprox. 397 kg
Peso = Mesa + Pallet + Pé básico

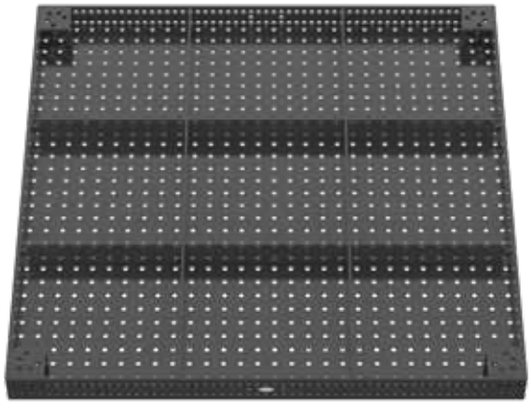

Professional Extreme 8.7
1500x1500x100 mm

1500x1500x100 - Nitretado a plasma	Professional Extreme 8.7 - Grade de 50 mm	Preço reduzido sem a nitretação a plasma
sem pés	2-160050.X7.T1 ●	2-165150 ○
com Pé básico 750 Altura de mesa 850	2-160050.X7 ●	2-165150 ○

● = Artigo de estoque; ○ = Artigo é fabricado mediante pedido; Mais explicações na página 84

Modelos de pés para a mesa de solda Professional Extreme

Custo adicional Pé básico (ver a página 622) **Troca sem sobretaxa**	**Custo adicional Pé com rodízio e freio 750** (ver a página 626)	**Custo adicional Pé com ancoragem no piso** (ver a página 625)	**Custo adicional Pé com ajuste de altura** (ver a página 624)	**Custo adicional Pé com ajuste de altura com rodízio e freio** (ver a página 627)
				
2-160857.XX	2-160876.XX	2-160875.XX	2-160877.XX	2-160879.XX

Equipamento especial para mesa de solda Professional Extreme

	Aba lateral		**Superfície**	
	Preço adicional Aba lateral com dupla têmpera (ver a página 578)	**Preço adicional Grade diagonal para aba lateral** (ver a página 82)		**Preço adicional para grade diagonal Rosca M8 / M12 / M16** (ver a página 82)
 Exemplo de Grade de 50 mm	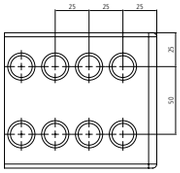	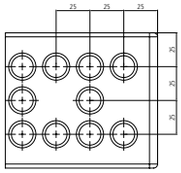		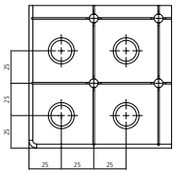 **M8** 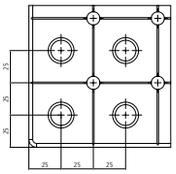 **M12** 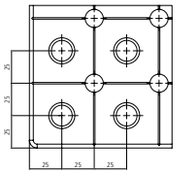 **M16**
Professional Extreme	2-166750.X	2-166650.X		2-166150.X / 2-166250.X / 2-166350.X

Professional Extreme 8.7
2000x1000x100 mm



Descrição:

A mesa Professional Extreme 2000x1000x100 mm tem uma disposição de furos horizontal / vertical no tampo da mesa e uma disposição de furos paralela com grade de 25 mm nas laterais. Os furos têm um diâmetro de 16 mm e a mesa uma espessura de material de cerca de 11,5-13 mm. O tampo da mesa é fabricado em aço-ferramenta com dupla têmpera e revestido. As abas laterais submetidas a pouco esforço continuam a ser fabricadas em S355J2+N a título de economia. Linhas de grade com distância de 50 mm facilitam a montagem do seu dispositivo.

As mesas de solda providos com escala como padrão.

As diferentes variantes de pés de mesa você encontra a partir da página 620.

Peso: aprox. 354 kg
Peso = Mesa + Pallet + Pé básico

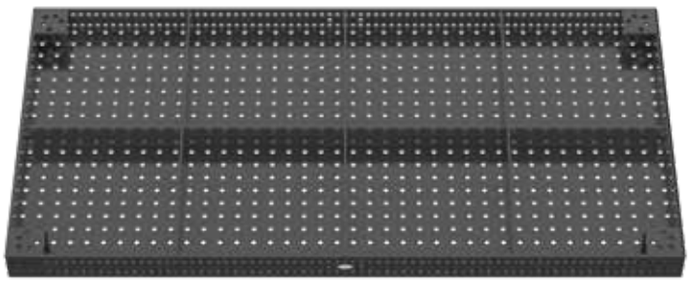

Professional Extreme 8.7
2000x1000x100 mm

2000x1000x100 - Nitretado a plasma	Professional Extreme 8.7 - Grade de 50 mm	Preço reduzido sem a nitretação a plasma
sem pés	2-160020.X7.T1 ●	2-165120 ○
com Pé básico 750 Altura de mesa 850	2-160020.X7 ●	2-165120 ○

● = Artigo de estoque; ○ = Artigo é fabricado mediante pedido; Mais explicações na página 84

Modelos de pés para a mesa de solda Professional Extreme

Custo adicional Pé básico (ver a página 622) **Troca sem sobretaxa**	**Custo adicional Pé com rodízio e freio 750** (ver a página 626)	**Custo adicional Pé com ancoragem no piso** (ver a página 625)	**Custo adicional Pé com ajuste de altura** (ver a página 624)	**Custo adicional Pé com ajuste de altura com rodízio e freio** (ver a página 627)
				
2-160857.XX	2-160876.XX	2-160875.XX	2-160877.XX	2-160879.XX

Equipamento especial para mesa de solda Professional Extreme

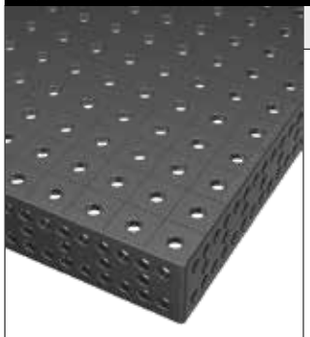

Exemplo de
Grade diagonal para aba lateral.

	Aba lateral		Superfície			
	Preço adicional Aba lateral com dupla têmpera (ver a página 578)	**Preço adicional Grade diagonal para aba lateral** (ver a página 82)		**Preço adicional para grade diagonal Rosca M8 / M12 / M16** (ver a página 82)		
	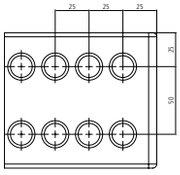	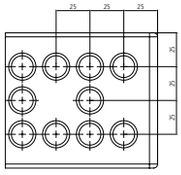		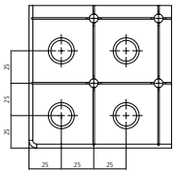	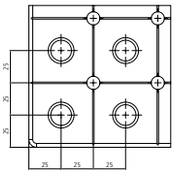	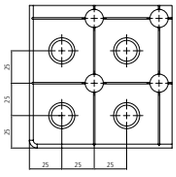
				M8	**M12**	**M16**
Professional Extreme	2-166720.X	2-166620.X		2-166120.X	2-166220.X	2-166320.X

Professional Extreme 8.7
2000x1200x100 mm



Descrição:

A mesa Professional Extreme 2000x1200x100 mm tem uma disposição de furos horizontal / vertical no tampo da mesa e uma disposição de furos paralela com grade de 25 mm nas laterais. Os furos têm um diâmetro de 16 mm e a mesa uma espessura de material de cerca de 11,5-13 mm. O tampo da mesa é fabricado em aço-ferramenta com dupla têmpera e revestido. As abas laterais submetidas a pouco esforço continuam a ser fabricadas em S355J2+N a título de economia. Linhas de grade com distância de 50 mm facilitam a montagem do seu dispositivo.

As mesas de solda providos com escala como padrão.

As diferentes variantes de pés de mesa você encontra a partir da página 620.

Peso: aprox. 415 kg
Peso = Mesa + Pallet + Pé básico

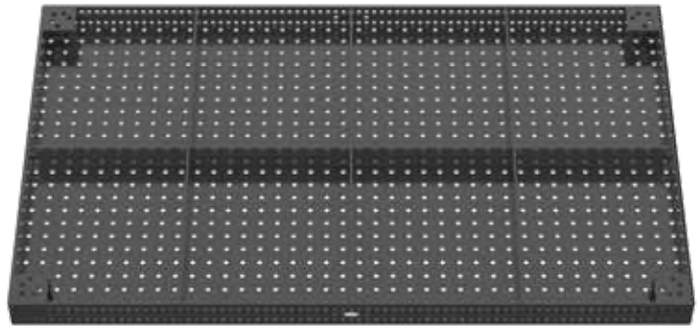

Professional Extreme 8.7
2000x1200x100 mm

2000x1200x100 - Nitretado a plasma	Professional Extreme 8.7 - Grade de 50 mm	Preço reduzido sem a nitretação a plasma
sem pés	2-160060.X7.T1 ●	2-165160 ○
com Pé básico 750 Altura de mesa 850	2-160060.X7 ●	2-165160 ○

● = Artigo de estoque; ○ = Artigo é fabricado mediante pedido; Mais explicações na página 84

Modelos de pés para a mesa de solda Professional Extreme

Custo adicional Pé básico (ver a página 622) **Troca sem sobretaxa**	**Custo adicional Pé com rodízio e freio 750** (ver a página 626)	**Custo adicional Pé com ancoragem no piso** (ver a página 625)	**Custo adicional Pé com ajuste de altura** (ver a página 624)	**Custo adicional Pé com ajuste de altura com rodízio e freio** (ver a página 627)
				
2-160857.XX	2-160876.XX	2-160875.XX	2-160877.XX	2-160879.XX

Equipamento especial para mesa de solda Professional Extreme

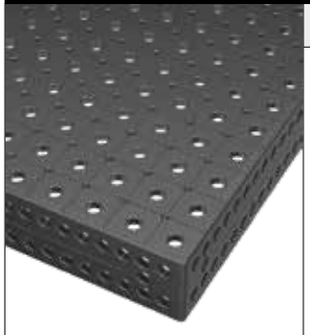

Exemplo de
Grade diagonal M8

	Aba lateral		Superfície			
	Preço adicional Aba lateral com dupla têmpera (ver a página 578)	**Preço adicional Grade diagonal para aba lateral** (ver a página 82)		**Preço adicional para grade diagonal Rosca M8 / M12 / M16** (ver a página 82)		
	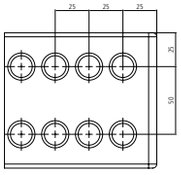	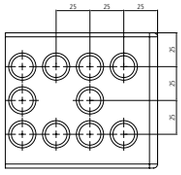		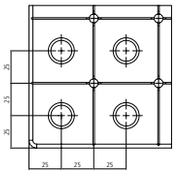	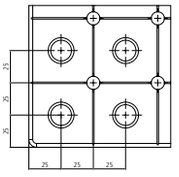	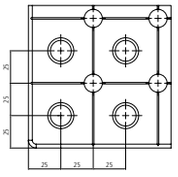
				M8	**M12**	**M16**
Professional Extreme	2-166760.X	2-166660.X		2-166160.X	2-166260.X	2-166360.X

Professional Extreme 8.7
2400x1200x100 mm



Descrição:

A mesa Professional Extreme 2400x1200x100 mm tem uma disposição de furos horizontal / vertical no tampo da mesa e uma disposição de furos paralela com grade de 25 mm nas laterais. Os furos têm um diâmetro de 16 mm e a mesa uma espessura de material de cerca de 11,5-13 mm. O tampo da mesa é fabricado em aço-ferramenta com dupla têmpera e revestido. As abas laterais submetidas a pouco esforço continuam a ser fabricadas em S355J2+N a título de economia. Linhas de grade com distância de 50 mm facilitam a montagem do seu dispositivo.

As mesas de solda providos com escala como padrão.

As diferentes variantes de pés de mesa você encontra a partir da página 620.

Peso: aprox. 503 kg
Peso = Mesa + Pallet + Pé básico

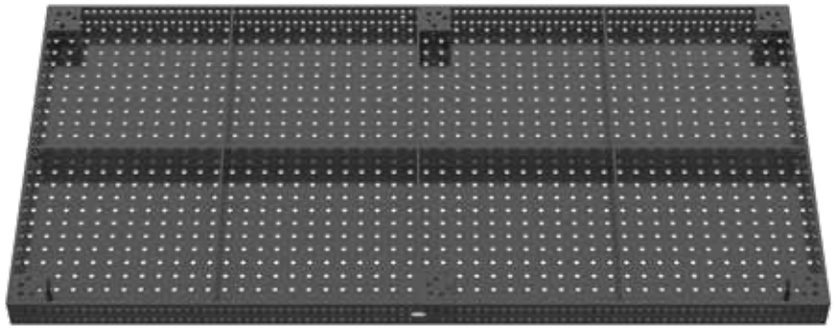

Professional Extreme 8.7
2400x1200x100 mm

2400x1200x100 - Nitretado a plasma	Professional Extreme 8.7 - Grade de 50 mm	Preço reduzido sem a nitretação a plasma
sem pés	2-160030.X7.T1 ●	2-165130 ○
com Pé básico 750 Altura de mesa 850	2-160030.X7 ●	2-165130 ○

● = Artigo de estoque; ○ = Artigo é fabricado mediante pedido; Mais explicações na página 84

Modelos de pés para a mesa de solda Professional Extreme

Custo adicional Pé básico (ver a página 622) **Troca sem sobretaxa**	**Custo adicional Pé com ancoragem no piso** (ver a página 625)	**Custo adicional Pé com ajuste de altura** (ver a página 624)		
				
2-160857.XX	2-160875.XX	2-160877.XX		

Equipamento especial para mesa de solda Professional Extreme

	Aba lateral		Superfície		
	Preço adicional Aba lateral com dupla têmpera (ver a página 578)	**Preço adicional Grade diagonal para aba lateral** (ver a página 82)		**Preço adicional para grade diagonal Rosca M8 / M12 / M16** (ver a página 82)	
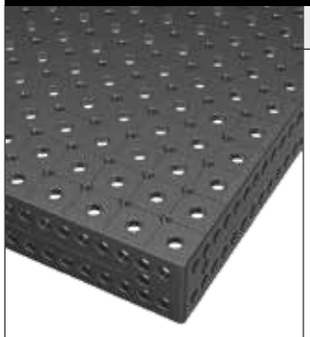 Exemplo de Grade diagonal M12	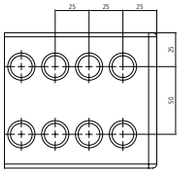	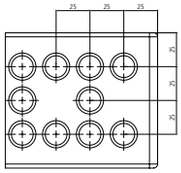		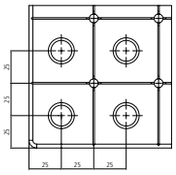 **M8**	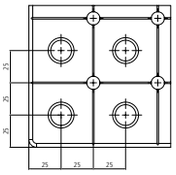 **M12** 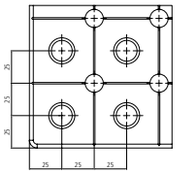 **M16**
Professional Extreme	2-166730.X	2-166630.X		2-166130.X	2-166230.X 2-166330.X

Professional Extreme 8.7
3000x1500x100 mm



Descrição:

A mesa Professional Extreme 3000x1500x100 mm tem uma disposição de furos horizontal / vertical no tampo da mesa e uma disposição de furos paralela com grade de 25 mm nas laterais. Os furos têm um diâmetro de 16 mm e a mesa uma espessura de material de cerca de 11,5-13 mm. O tampo da mesa é fabricado em aço-ferramenta com dupla têmpera e revestido. As abas laterais submetidas a pouco esforço continuam a ser fabricadas em S355J2+N a título de economia. Linhas de grade com distância de 50 mm facilitam a montagem do seu dispositivo.

As mesas de solda providos com escala como padrão.

As diferentes variantes de pés de mesa você encontra a partir da página 620.

Peso: aprox. 795 kg
Peso = Mesa + Pallet + Pé básico

Composta por 2 mesas de 1,5 x 1,5 m incl. 6 parafusos de conexão.

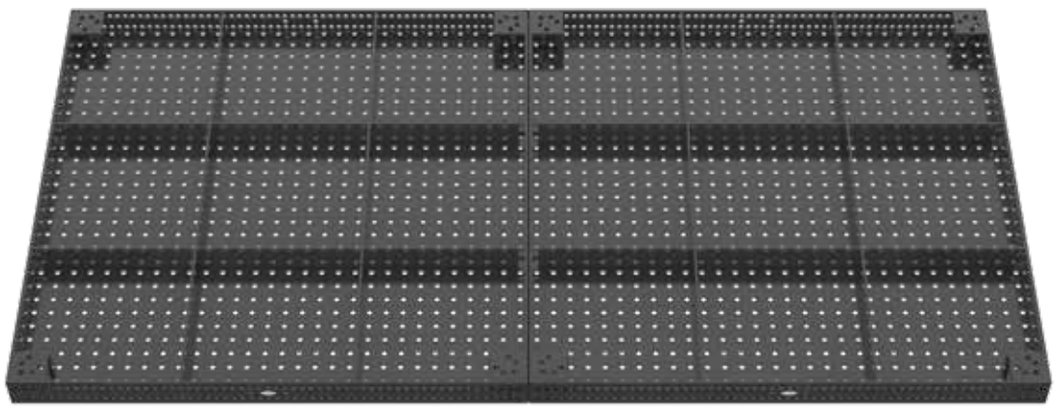

Professional Extreme 8.7
3000x1500x100 mm

3000x1500x100 - Nitretado a plasma	Professional Extreme 8.7 - Grade de 50 mm	Preço reduzido sem a nitretação a plasma
sem pés	2-160050.X7.2.T1 ●	2-165150.2 ○
com Pé básico 750 Altura de mesa 850	2-160050.X7.2 ●	2-165150.2 ○

● = Artigo de estoque; ○ = Artigo é fabricado mediante pedido; Mais explicações na página 84

Modelos de pés para a mesa de solda Professional Extreme

Custo adicional Pé básico (ver a página 622) **Troca sem sobretaxa**	**Custo adicional Pé com ancoragem no piso** (ver a página 625)	**Custo adicional Pé com ajuste de altura** (ver a página 624)		
				
2-160857.XX	2-160875.XX	2-160877.XX		

Equipamento especial para mesa de solda Professional Extreme

	Aba lateral		Superfície		
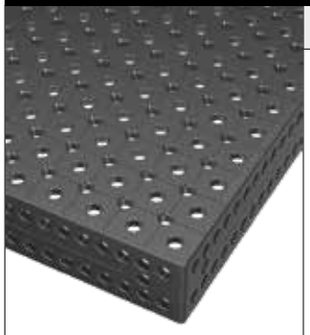 Exemplo de Grade diagonal M16	**Preço adicional Aba lateral com dupla têmpera** (ver a página 578)	**Preço adicional Grade diagonal para aba lateral** (ver a página 82)		**Preço adicional para grade diagonal Rosca M8 / M12 / M16** (ver a página 82)	
	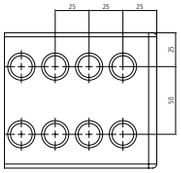	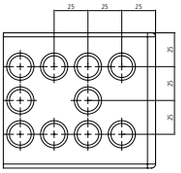		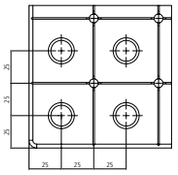 **M8**	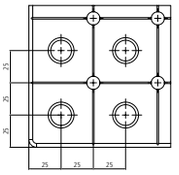 **M12** 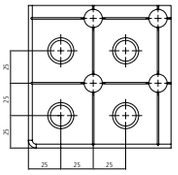 **M16**
Professional Extreme	2-166750.X.2	2-166650.X.2		2-166150.X.2	2-166250.X.2	2-166350.X.2

Professional Extreme 8.7
4000x2000x100 mm



Descrição:

A mesa Professional Extreme 4000x2000x100 mm tem uma disposição de furos horizontal / vertical no tampo da mesa e uma disposição de furos paralela com grade de 25 mm nas laterais. Os furos têm um diâmetro de 16 mm e a mesa uma espessura de material de cerca de 11,5-13 mm. O tampo da mesa é fabricado em aço-ferramenta com dupla têmpera e revestido. As abas laterais submetidas a pouco esforço continuam a ser fabricadas em S355J2+N a título de economia. Linhas de grade com distância de 50 mm facilitam a montagem do seu dispositivo.

As mesas de solda providos com escala como padrão.

As diferentes variantes de pés de mesa você encontra a partir da página 620.

Peso: aprox. 1.297 kg
Peso = Mesa + Pallet + Pé básico

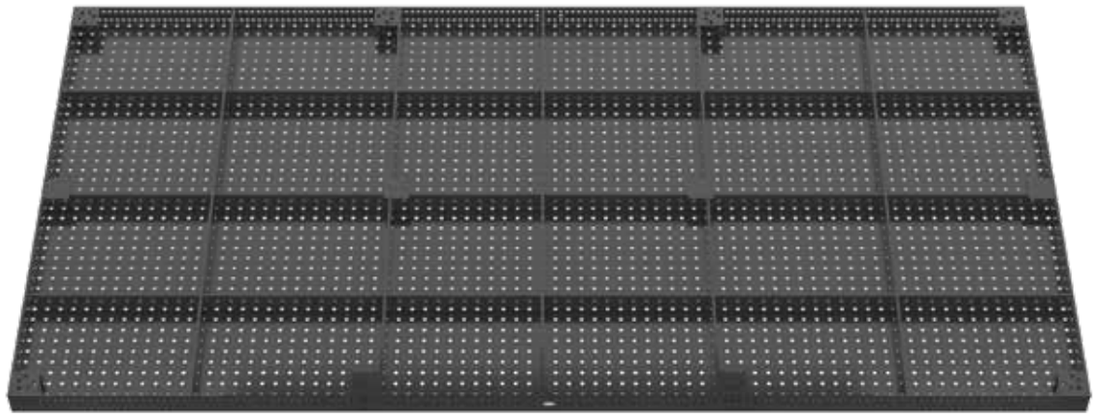

Professional Extreme 8.7
4000x2000x100 mm

4000x2000x100 - Nitretado a plasma	Professional Extreme 8.7 - Grade de 50 mm	Preço reduzido sem a nitretação a plasma
sem pés	2-160055.X7.T1 ●	2-165155 ○
com Pé básico 750 Altura de mesa 850	2-160055.X7 ●	2-165155 ○

● = Artigo de estoque; ○ = Artigo é fabricado mediante pedido; Mais explicações na página 84

Modelos de pés para a mesa de solda Professional Extreme

Custo adicional Pé básico (ver a página 622) **Troca sem sobretaxa**	**Custo adicional Pé com ancoragem no piso** (ver a página 625)	**Custo adicional Pé com ajuste de altura** (ver a página 624)		
				
2-160857.XX	2-160875.XX	2-160877.XX		

Equipamento especial para mesa de solda Professional Extreme

	Aba lateral		Superfície		
	Preço adicional Aba lateral com dupla têmpera (ver a página 578)	**Preço adicional Grade diagonal para aba lateral** (ver a página 82)		**Preço adicional para grade diagonal Rosca M8 / M12 / M16** (ver a página 82)	
 Exemplo de Grade de 50 mm	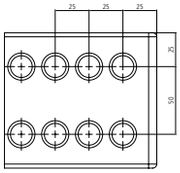	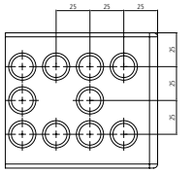		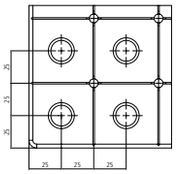 **M8**	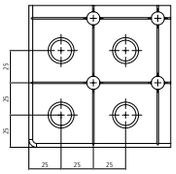 **M12** 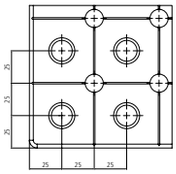 **M16**
Professional Extreme	2-166755.X	2-166655.X		2-166155.X	2-166255.X 2-166355.X

Professional Extreme 8.7 - Tamanhos especiais



Descrição:

Selecione a partir de diferentes dimensões, no máximo 2000x3800 mm, ver a tabela ao lado.

Outros tamanhos e versões de material mediante consulta. Os preços dependem da quantidade.

Os preços dependem da quantidade.

Desconto:
a partir de 2 unidades: 5%
a partir de 5 unidades: 10%
a partir de 10 unidades: 15%

As diferentes variantes de pés de mesa você encontra a partir da página 620.

Equipamentos especiais para mesas de solda você recebe mediante consulta.

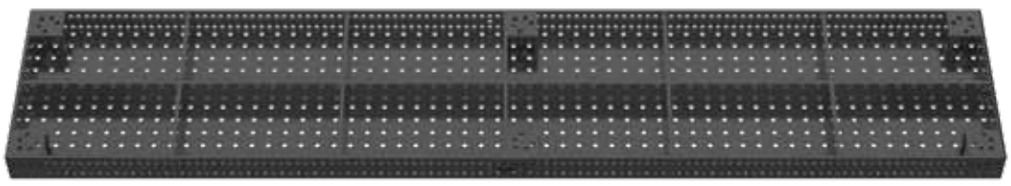



Professional Extreme 8.7 - Tamanhos especiais

Dimensões	Professional Extreme 8.7
600 x 600	**N° de artigo** 2-960606.X7
600 x 800	**N° de artigo** 2-960608.X7
600 x 1000	**N° de artigo** 2-960610.X7
600 x 1200	**N° de artigo** 2-960612.X7
600 x 1400	**N° de artigo** 2-960614.X7
600 x 1600	**N° de artigo** 2-960616.X7
600 x 1800	**N° de artigo** 2-960618.X7
600 x 2000	**N° de artigo** 2-960620.X7
600 x 2200	**N° de artigo** 2-960622.X7
600 x 2400	**N° de artigo** 2-960624.X7
600 x 2600	**N° de artigo** 2-960626.X7
600 x 2800	**N° de artigo** 2-960628.X7
600 x 3000	**N° de artigo** 2-960630.X7
600 x 3200	**N° de artigo** 2-960632.X7
600 x 3400	**N° de artigo** 2-960634.X7
600 x 3600	**N° de artigo** 2-960636.X7
600 x 3800	**N° de artigo** 2-960638.X7
600 x 4000	**N° de artigo** 2-960640.X7
800 x 800	**N° de artigo** 2-960808.X7
800 x 1000	**N° de artigo** 2-960810.X7
800 x 1400	**N° de artigo** 2-960814.X7
800 x 1600	**N° de artigo** 2-960816.X7
800 x 1800	**N° de artigo** 2-960818.X7
800 x 2000	**N° de artigo** 2-960820.X7
800 x 2200	**N° de artigo** 2-960822.X7
800 x 2400	**N° de artigo** 2-960824.X7
800 x 2600	**N° de artigo** 2-960826.X7
800 x 2800	**N° de artigo** 2-960828.X7

Dimensões	Professional Extreme 8.7
800 x 3000	**N° de artigo** 2-960830.X7
800 x 3200	**N° de artigo** 2-960832.X7
800 x 3400	**N° de artigo** 2-960834.X7
800 x 3600	**N° de artigo** 2-960836.X7
800 x 3800	**N° de artigo** 2-960838.X7
800 x 4000	**N° de artigo** 2-960840.X7
1000 x 1200	**N° de artigo** 2-961012.X7
1000 x 1400	**N° de artigo** 2-961014.X7
1000 x 1600	**N° de artigo** 2-961016.X7
1000 x 1800	**N° de artigo** 2-961018.X7
1000 x 2200	**N° de artigo** 2-961022.X7
1000 x 2400	**N° de artigo** 2-961024.X7
1000 x 2600	**N° de artigo** 2-961026.X7
1000 x 2800	**N° de artigo** 2-961028.X7
1000 x 3000	**N° de artigo** 2-961030.X7
1000 x 3200	**N° de artigo** 2-961032.X7
1000 x 3400	**N° de artigo** 2-961034.X7
1000 x 3600	**N° de artigo** 2-961036.X7
1000 x 3800	**N° de artigo** 2-961038.X7
1000 x 4000	**N° de artigo** 2-961040.X7
1200 x 1400	**N° de artigo** 2-961214.X7
1200 x 1600	**N° de artigo** 2-961216.X7
1200 x 1800	**N° de artigo** 2-961218.X7
1200 x 2200	**N° de artigo** 2-961222.X7
1200 x 2600	**N° de artigo** 2-961226.X7
1200 x 2800	**N° de artigo** 2-961228.X7
1200 x 3000	**N° de artigo** 2-961230.X7
1200 x 3200	**N° de artigo** 2-961232.X7

Dimensões	Professional Extreme 8.7
1200 x 3400	**N° de artigo** 2-961234.X7
1200 x 3600	**N° de artigo** 2-961236.X7
1200 x 3800	**N° de artigo** 2-961238.X7
1200 x 4000	**N° de artigo** 2-961240.X7
1400 x 1400	**N° de artigo** 2-961414.X7
1400 x 1600	**N° de artigo** 2-961416.X7
1400 x 1800	**N° de artigo** 2-961418.X7
1400 x 2000	**N° de artigo** 2-961420.X7
1400 x 2200	**N° de artigo** 2-961422.X7
1400 x 2400	**N° de artigo** 2-961424.X7
1400 x 2600	**N° de artigo** 2-961426.X7
1400 x 2800	**N° de artigo** 2-961428.X7
1400 x 3000	**N° de artigo** 2-961430.X7
1400 x 3200	**N° de artigo** 2-961432.X7
1400 x 3400	**N° de artigo** 2-961434.X7
1400 x 3600	**N° de artigo** 2-961436.X7
1400 x 3800	**N° de artigo** 2-961438.X7
1400 x 4000	**N° de artigo** 2-961440.X7
1600 x 1600	**N° de artigo** 2-961616.X7
1600 x 1800	**N° de artigo** 2-961618.X7
1600 x 2000	**N° de artigo** 2-961620.X7
1600 x 2200	**N° de artigo** 2-961622.X7
1600 x 2400	**N° de artigo** 2-961624.X7
1600 x 2600	**N° de artigo** 2-961626.X7
1600 x 2800	**N° de artigo** 2-961628.X7
1600 x 3000	**N° de artigo** 2-961630.X7
1600 x 3200	**N° de artigo** 2-961632.X7
1600 x 3400	**N° de artigo** 2-961634.X7

Dimensões	Professional Extreme 8.7
1600 x 3600	**N° de artigo** 2-961636.X7
1600 x 3800	**N° de artigo** 2-961638.X7
1600 x 4000	**N° de artigo** 2-961640.X7
1800 x 1800	**N° de artigo** 2-961818.X7
1800 x 2000	**N° de artigo** 2-961820.X7
1800 x 2200	**N° de artigo** 2-961822.X7
1800 x 2400	**N° de artigo** 2-961824.X7
1800 x 2600	**N° de artigo** 2-961826.X7
1800 x 2800	**N° de artigo** 2-961828.X7
1800 x 3000	**N° de artigo** 2-961830.X7
1800 x 3200	**N° de artigo** 2-961832.X7
1800 x 3400	**N° de artigo** 2-961834.X7
1800 x 3600	**N° de artigo** 2-961836.X7
1800 x 3800	**N° de artigo** 2-961838.X7
1800 x 4000	**N° de artigo** 2-961840.X7
2000 x 2000	**N° de artigo** 2-962020.X7
2000 x 2200	**N° de artigo** 2-962022.X7
2000 x 2400	**N° de artigo** 2-962024.X7
2000 x 2600	**N° de artigo** 2-962026.X7
2000 x 2800	**N° de artigo** 2-962028.X7
2000 x 3000	**N° de artigo** 2-962030.X7
2000 x 3200	**N° de artigo** 2-962032.X7
2000 x 3400	**N° de artigo** 2-962034.X7
2000 x 3600	**N° de artigo** 2-962036.X7
2000 x 3800	**N° de artigo** 2-962038.X7

Chapa perfurada de alumínio

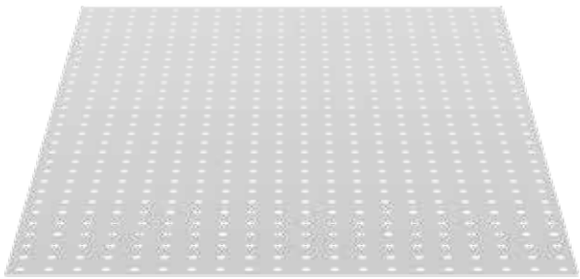

160203

Descrição:

A chapa perfurada de alumínio foi desenvolvida especialmente para a usinagem de aço inoxidável, para separar ferro e aço inoxidável. Através do padrão de furos correspondente com a mesa resulta um apoio exato. Mediante consulta pode ser fornecida uma versão em aço inoxidável com linhas de grade.

As chapas perfuradas de alumínio somente podem ser usadas em combinação com pinos universais (n° de artigo 160532 / 160533).

Para evitar elevados custos de transporte, recomendamos o fornecimento da chapa perfurada de alumínio junto com a mesa.



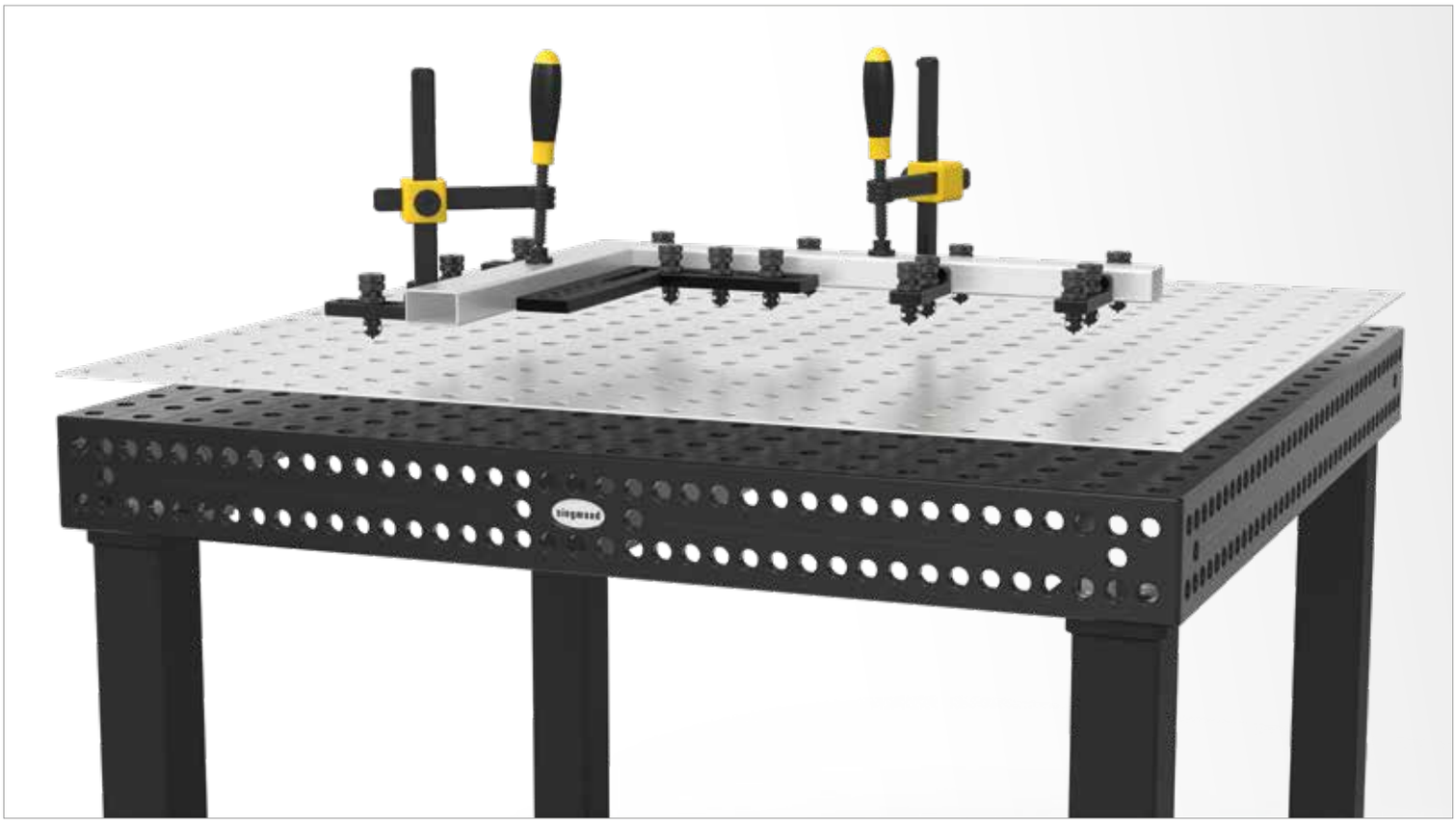

	Comprimento: (a)	Largura: (b)	MS: (d)	Peso:	N° de artigo	
Chapa perfurada de alumínio para mesa 160005	994 mm	494 mm	2 mm	2,50 kg	2-160207	○
Chapa perfurada de alumínio para mesa 160010	994 mm	994 mm	2 mm	5,00 kg	2-160200	●
Chapa perfurada de alumínio para mesa 160025	1194 mm	794 mm	2 mm	4,70 kg	2-160205	●
Chapa perfurada de alumínio para mesa 160015	1194 mm	1194 mm	2 mm	7,10 kg	2-160202	●
Chapa perfurada de alumínio para mesa 160035	1494 mm	994 mm	2 mm	7,20 kg	2-160203	●
Chapa perfurada de alumínio para mesa 160050	1494 mm	1494 mm	2 mm	11,20 kg	2-160206	●
Chapa perfurada de alumínio para mesa 160020	1994 mm	994 mm	2 mm	10,00 kg	2-160201	●
Chapa perfurada de alumínio para mesa 160060 (2x 160208)				11,80 kg	2-160208.2	●
Chapa perfurada de alumínio para mesa 160030 (2x 160202)				14,20 kg	2-160202.2	●
Chapa perfurada de alumínio para mesa 160040 (3x 160203)				21,60 kg	2-160203.3	●
Outros tamanhos mediante consulta						○

MS=Espessura do material; ● = Artigo de estoque; ○ = Artigo é fabricado mediante pedido; Mais explicações na página 84

Mesa octogonal com lateral 100 mm

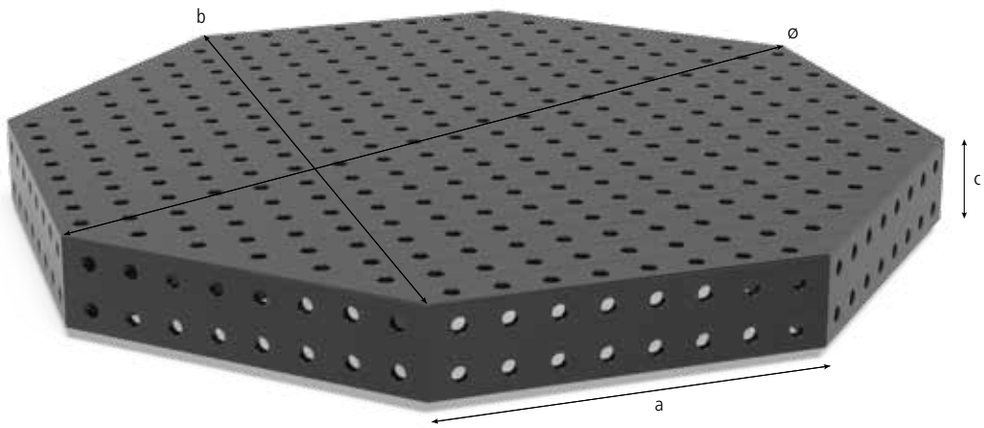

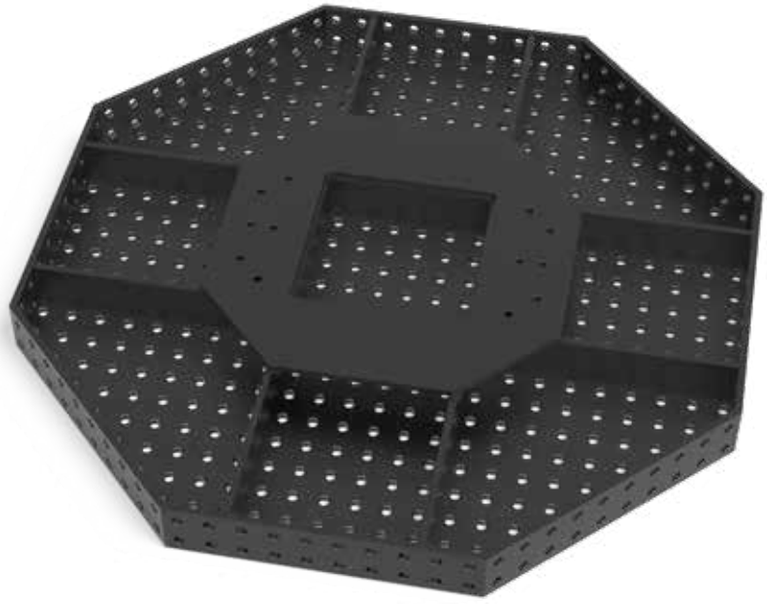

Descrição:

A mesa octogonal é especialmente apropriada para o uso em manipuladores de células de robôs. Através do modelo de furos dispostos em paralelo a mesa octogonal oferece em todas as 9 áreas as mesmas possibilidades de fixação que a mesa de solda Siegmund Professional. Para poder atender requisitos individuais, a mesa pode ser adaptada ao seu ambiente de produção mediante consulta.

Material aço S355J2+N.

Os preços dependem da quantidade.

Desconto:
a partir de 2 unidades: 5%
a partir de 5 unidades: 10%
a partir de 10 unidades: 15%

Para unir a mesa octogonal com um posicionador é necessária uma placa adaptadora como elemento de conexão. A pedido e mediante preço adicional fabricamos a placa adaptadora com um padrão de furos de conexão especial segundo as necessidades.

Devido à adaptação específica de cliente é possível que o peso varie.

Equipamentos especiais para mesas de solda você recebe mediante consulta.

Sob www.siegmund.com você encontra figuras para todo tamanho de produto.

Placas de apoio ou placas adaptadoras não são incluídas como standard nas mesas octogonais.

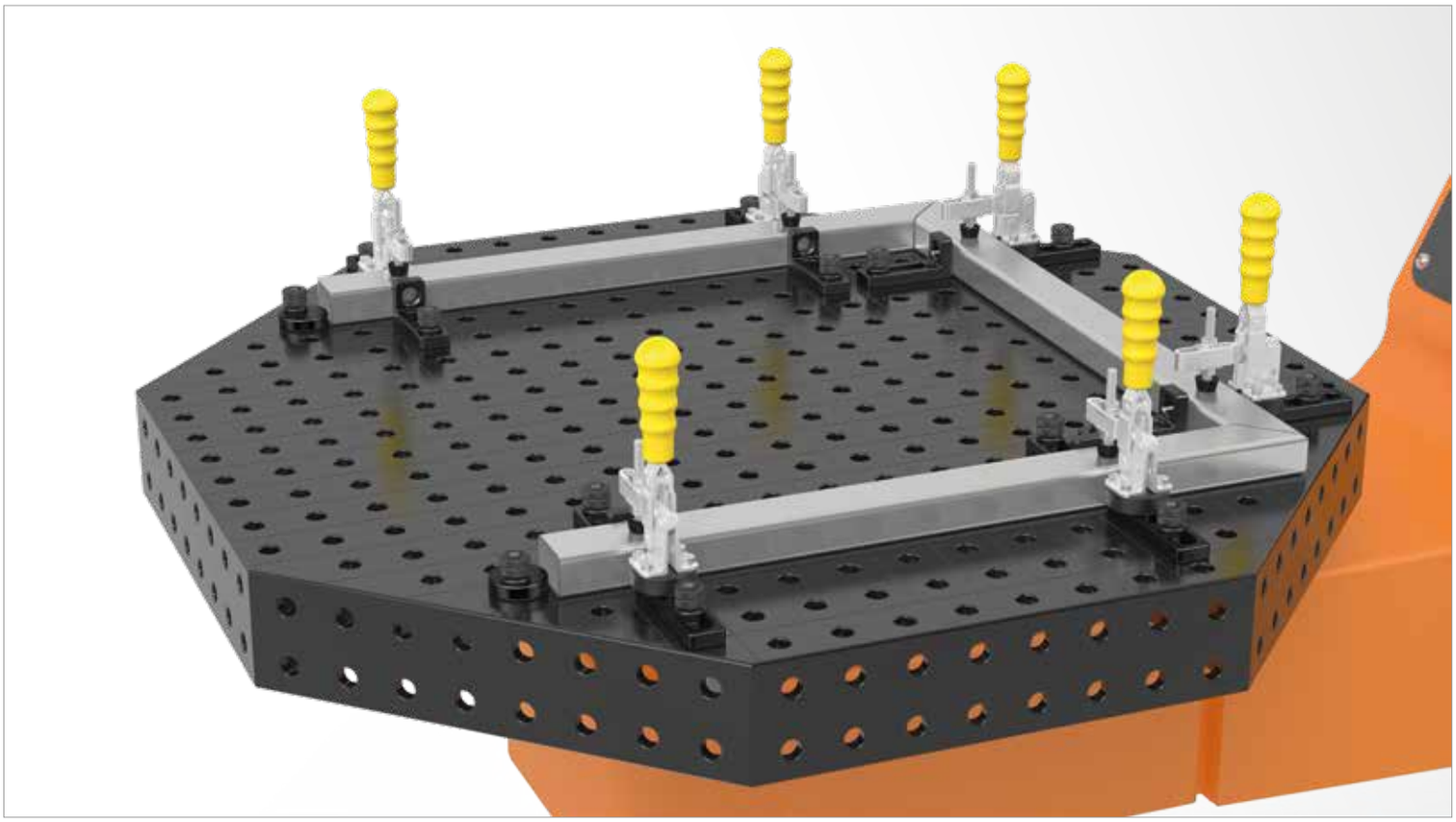

	Comprimento: (a)	Largura: (b)	Altura: (c)	Ø: (o)	MS: (d)	Peso:	Nitretado a plasma	
Mesa octogonal SW 600x100 Nitretado a plasma sem pés	249 mm	600 mm	100 mm	650 mm	12 mm	aprox. 98 kg	2-920616.P	○
Mesa octogonal SW 800x100 Nitretado a plasma sem pés	331 mm	800 mm	100 mm	866 mm	12 mm	aprox. 131 kg	2-920816.P	○
Mesa octogonal SW 1000x100 Nitretado a plasma sem pés	414 mm	1000 mm	100 mm	1082 mm	12 mm	aprox. 170 kg	2-921016.P	○
Mesa octogonal SW 1200x100 Nitretado a plasma sem pés	497 mm	1200 mm	100 mm	1299 mm	12 mm	aprox. 228 kg	2-921216.P	○
Outros tamanhos mediante consulta								○
Preço adicional para adaptação específica do cliente da placa adaptadora							0-940000	○

MS=Espessura do material; ● = Artigo de estoque; ○ = Artigo é fabricado mediante pedido; Mais explicações na página 84

Preços sem nitretação a plasma sob consulta.

Mesa octogonal com lateral 50 mm

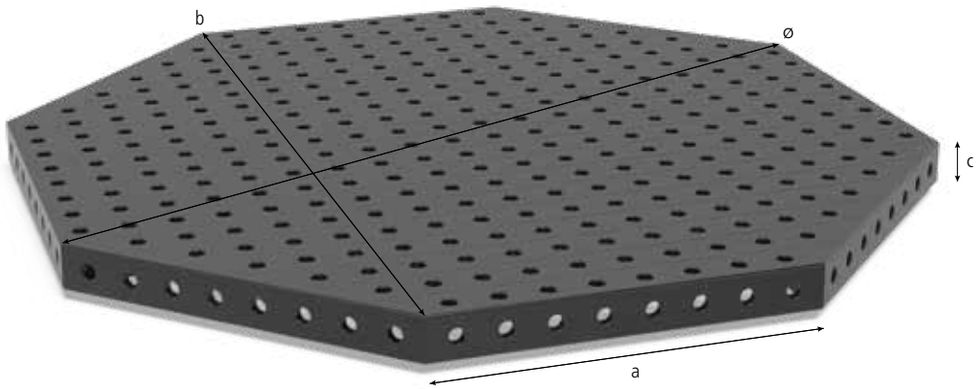

Descrição:

A mesa octogonal é especialmente apropriada para o uso em manipuladores de células de robôs. Através do modelo de furos dispostos em paralelo a mesa octogonal oferece em todas as 9 áreas as mesmas possibilidades de fixação que a mesa de solda Siegmund Professional. Para poder atender requisitos individuais, a mesa pode ser adaptada ao seu ambiente de produção mediante consulta.

Material aço S355J2+N.

Os preços dependem da quantidade.

Desconto:
a partir de 2 unidades: 5%
a partir de 5 unidades: 10%
a partir de 10 unidades: 15%

Para unir a mesa octogonal com um posicionador é necessária uma placa adaptadora como elemento de conexão. A pedido e mediante preço adicional fabricamos a placa adaptadora com um padrão de furos de conexão especial segundo as necessidades.

Devido à adaptação específica de cliente é possível que o peso varie.

Equipamentos especiais para mesas de solda você recebe mediante consulta.

Sob www.siegmund.com você encontra figuras para todo tamanho de produto.

Placas de apoio ou placas adaptadoras não são incluídas como standard nas mesas octogonais.

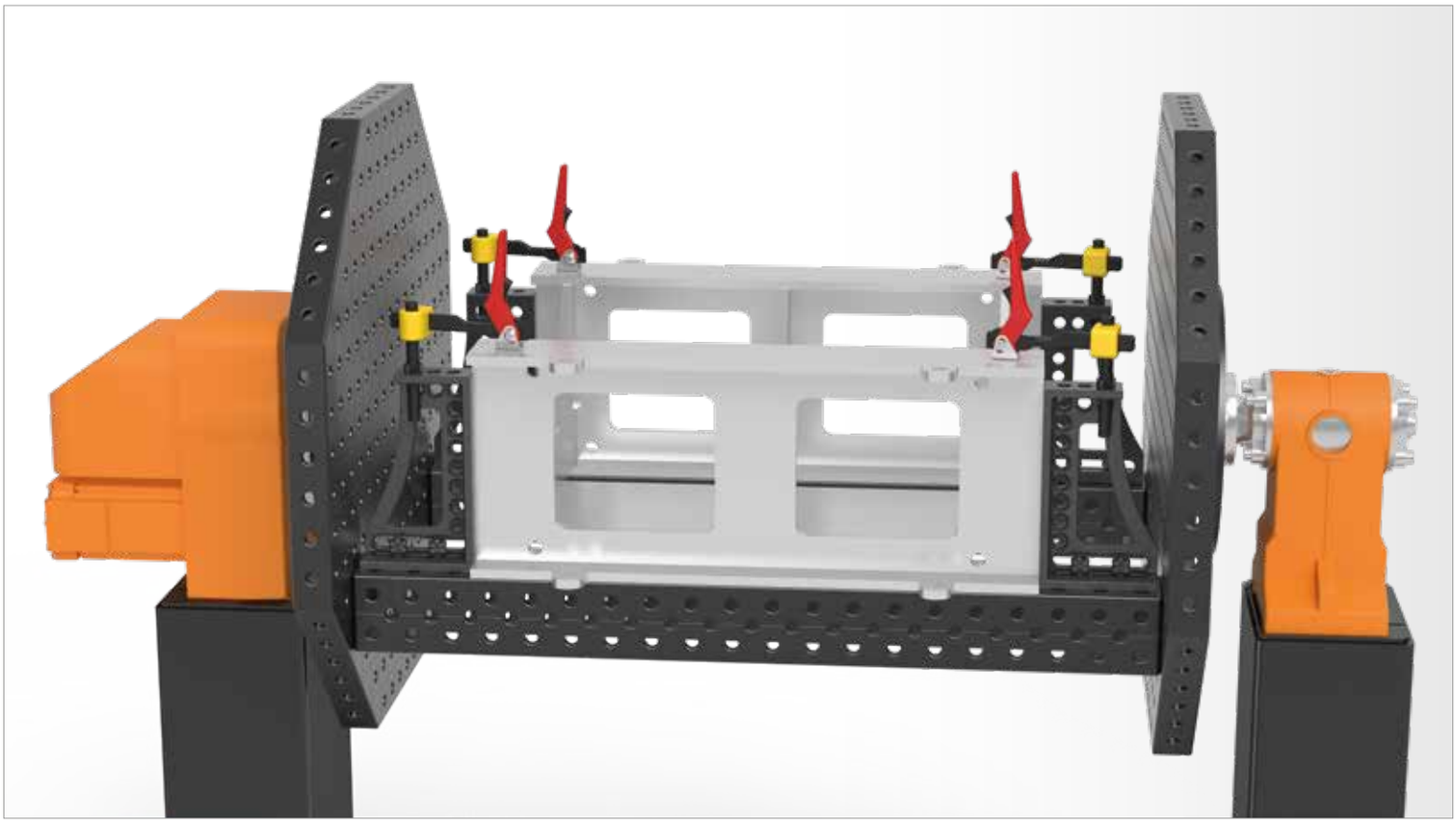

	Comprimento: (a)	Largura: (b)	Altura: (c)	Ø: (o)	MS: (d)	Peso:	Nitretado a plasma	
Mesa octogonal SW 600x50 Nitretado a plasma sem pés	249 mm	600 mm	50 mm	650 mm	12 mm	aprox. 77 kg	2-920616.1.P	○
Mesa octogonal SW 800x50 Nitretado a plasma sem pés	331 mm	800 mm	50 mm	866 mm	12 mm	aprox. 103 kg	2-920816.1.P	○
Mesa octogonal SW 1000x50 Nitretado a plasma sem pés	414 mm	1000 mm	50 mm	1082 mm	12 mm	aprox. 135 kg	2-921016.1.P	○
Mesa octogonal SW 1200x50 Nitretado a plasma sem pés	497 mm	1200 mm	50 mm	1299 mm	12 mm	aprox. 186 kg	2-921216.1.P	○
Outros tamanhos mediante consulta								○
Preço adicional para adaptação específica do cliente da placa adaptadora							0-940000	○

MS=Espessura do material; ● = Artigo de estoque; ○ = Artigo é fabricado mediante pedido; Mais explicações na página 84

Preços sem nitretação a plasma sob consulta.

Placa octogonal sem lateral

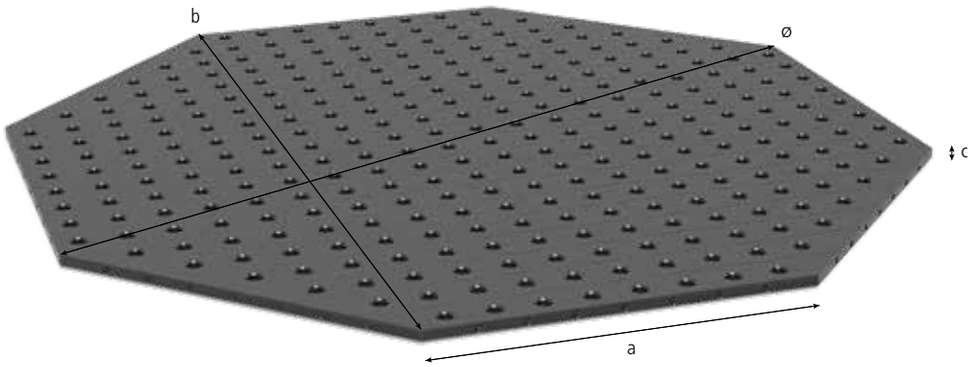

Descrição:

A placa octogonal é especialmente apropriada para o uso em manipuladores de células de robôs. Através do modelo de furos disposto em paralelo no lado superior e os furos roscados M8 no lado, ela oferece possibilidades de fixação similares à mesa de solda Siegmund Basic. Para poder atender requisitos individuais, a mesa pode ser adaptada ao seu ambiente de produção mediante consulta.

A placa octogonal sem lateral pode ser fixada de forma segura diretamente em um manipulador através dos furos por meio de buchas de apoio (n° de artigo 160500) e pinos.

Material aço S355J2+N.

Os preços dependem da quantidade.

Desconto:
a partir de 2 unidades: 5%
a partir de 5 unidades: 10%
a partir de 10 unidades: 15%

Equipamentos especiais para mesas de solda você recebe mediante consulta.

Sob www.siegmund.com você encontra figuras para todo tamanho de produto.



	Comprimento: (a)	Largura: (b)	Altura: (c)	Ø: (o)	MS: (d)	Peso:	Nitretado a plasma
Placa octogonal SW 500x12 Nitretado a plasma sem pés	207 mm	500 mm	12 mm	541 mm	12 mm	aprox. 54 kg	2-950500.P ○
Placa octogonal SW 600x12 Nitretado a plasma sem pés	249 mm	600 mm	12 mm	649 mm	12 mm	aprox. 63 kg	2-950600.P ○
Placa octogonal SW 800x12 Nitretado a plasma sem pés	331 mm	800 mm	12 mm	866 mm	12 mm	aprox. 84 kg	2-950800.P ○
Placa octogonal SW 1000x12 Nitretado a plasma sem pés	414 mm	1000 mm	12 mm	1082 mm	12 mm	aprox. 111 kg	2-951000.P ○
Placa octogonal SW 1200x12 Nitretado a plasma sem pés	497 mm	1200 mm	12 mm	1299 mm	12 mm	aprox. 157 kg	2-951200.P ○
Outros tamanhos mediante consulta							○
Preço adicional para adaptação específica do cliente da placa adaptadora							0-940000.1 ○

MS=Espessura do material; ● = Artigo de estoque; ○ = Artigo é fabricado mediante pedido; Mais explicações na página 84

Preços sem nitretação a plasma sob consulta.

Tampo de mesa perfurado de fixação e intercambiável - 50 mm

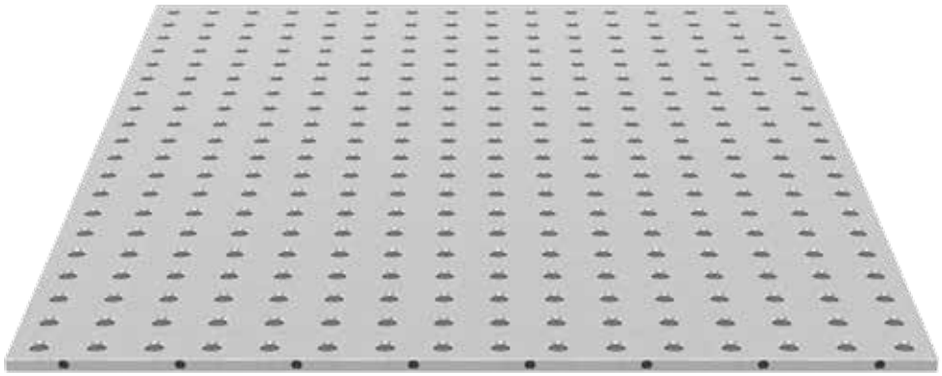

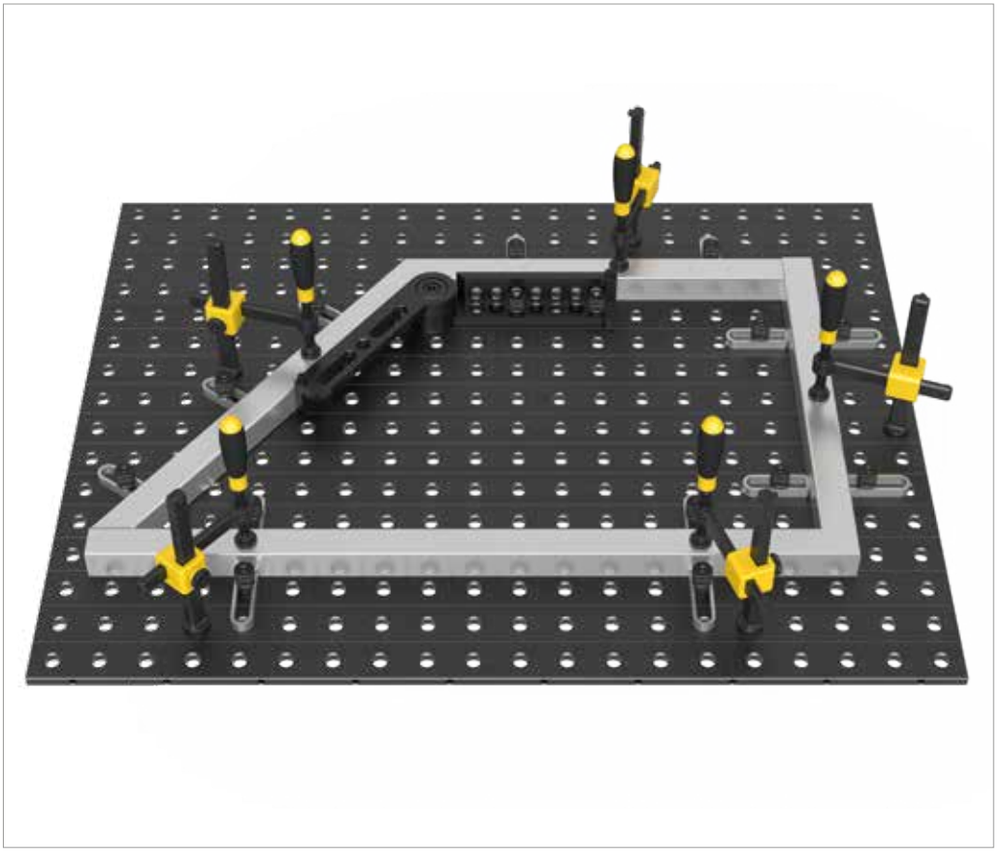

Descrição:

A placa perfurada de fixação e mesa intercambiável é de uso múltiplo. Ela pode ser usada com mesas de fixação, manipuladores, mesas de solda giratórias ou como placa intercambiável. A vantagem especial está na alta eficiência da placa. A fixação ocorre de forma rápida e simples com pinos, bem como luvas de apoio e de fixação (n° de artigo 160500). As laterais são providas de furos roscados M8.

Largura mínima: 600 mm
Comprimento mínimo: 800 mm
Superfície mínima: 0,64 m^2
Outros tamanhos mediante consulta.
Material: aço S355J2+N + nitretação a plasma

Os preços dependem da quantidade.

Desconto:
a partir de 2 unidades: 5 %
a partir de 5 unidades: 10 %
a partir de 10 unidades: 15 %

Mediante consulta você recebe o tampo de mesa perfurado de fixação e intercambiável também em aço inoxidável.

Furos roscados adicionais estão disponíveis mediante consulta.

Sob www.siegmund.com você encontra figuras para todo tamanho de produto.



Tampo de mesa perfurado de fixação e intercambiável - 50 mm

Dimensões			Nitretado a plasma
600	x	800	**N° de artigo** 2-950608.P
600	x	1000	**N° de artigo** 2-950610.P
600	x	1200	**N° de artigo** 2-950612.P
800	x	800	**N° de artigo** 2-950808.P
800	x	1000	**N° de artigo** 2-950810.P
800	x	1200	**N° de artigo** 2-950812.P
800	x	1400	**N° de artigo** 2-950814.P
800	x	1600	**N° de artigo** 2-950816.P
1000	x	1000	**N° de artigo** 2-951010.P
1000	x	1200	**N° de artigo** 2-951012.P
1000	x	1400	**N° de artigo** 2-951014.P
1000	x	1600	**N° de artigo** 2-951016.P

Dimensões			Nitretado a plasma
1200	x	1200	**N° de artigo** 2-951212.P
1200	x	1400	**N° de artigo** 2-951214.P
1200	x	1600	**N° de artigo** 2-951216.P
1400	x	1400	**N° de artigo** 2-951414.P
1400	x	1600	**N° de artigo** 2-951416.P
1500	x	1500	**N° de artigo** 2-951515.P

Luva de apoio e de fixação

Descrição:

A luva de apoio e de fixação brunida é o instrumento flexível para fixar componentes Siegmund em uma posição qualquer através de um pino de fixação. A luva de apoio e de fixação é soldada ou parafusada em um dispositivo específico do cliente e oferece a possibilidade de fixar rapidamente um tampo de mesa perfurado intercambiável através de um pino de fixação.

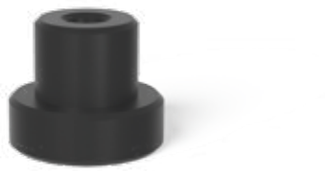



160500

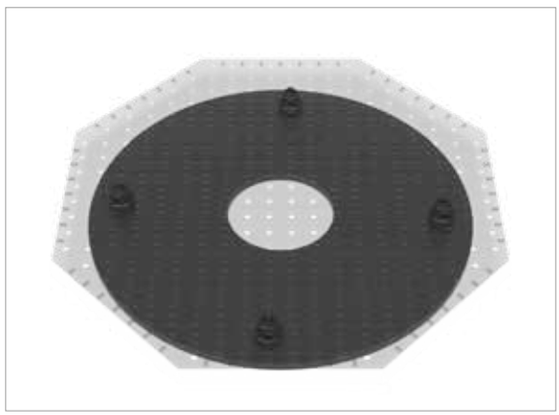





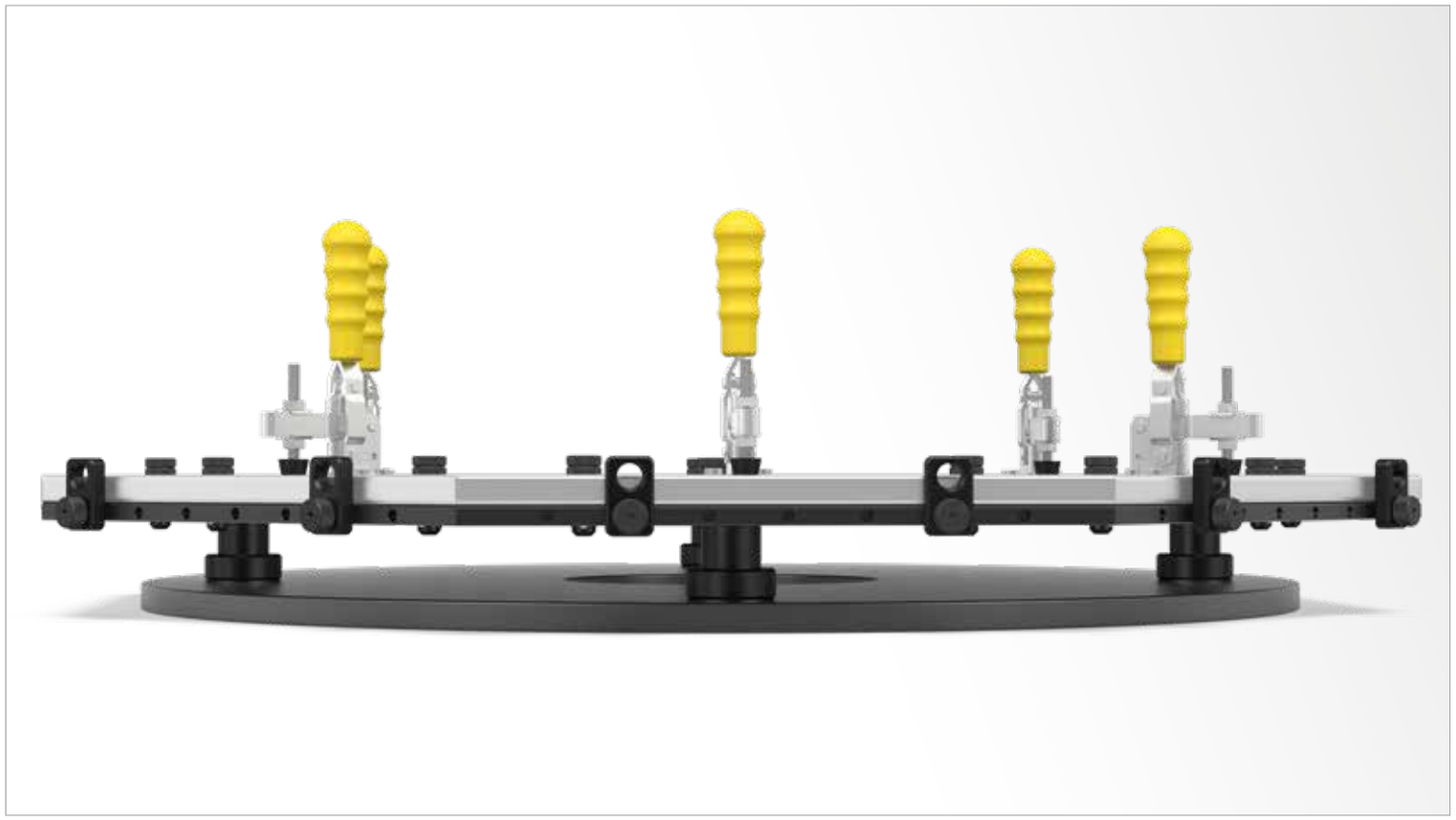

	Altura: (c)	Ø: (o)	Peso:	N° de artigo
Luva de apoio e de fixação - brunido	50 mm	60 mm	0,60 kg	2-160500 ●

● = Artigo de estoque; ○ = Artigo é fabricado mediante pedido; Mais explicações na página 84

Placa perfurada modular

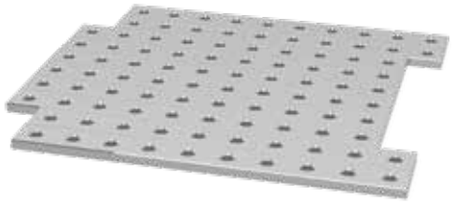



160230



160231



160231.1

Descrição:

As placas perfuradas modulares e as travessas portadoras básicas foram concebidas especialmente para o uso em máquinas laser. Em conjunto resultam muitas possibilidades de fixação, bem como o suporte direto de outros componentes de fixação. As placas perfuradas modulares são fornecidas inclusive acessórios como parafusos de ajuste e elementos distanciadores para a montagem em máquinas laser.

Material aço S355J2+N.

O padrão de furos da travessa portadora básica oferece possibilidades de fixação bastante flexíveis graças à sua distância de furos de 50 mm. Através do encaixe dos contornos resulta um campo de fixação contínuo.



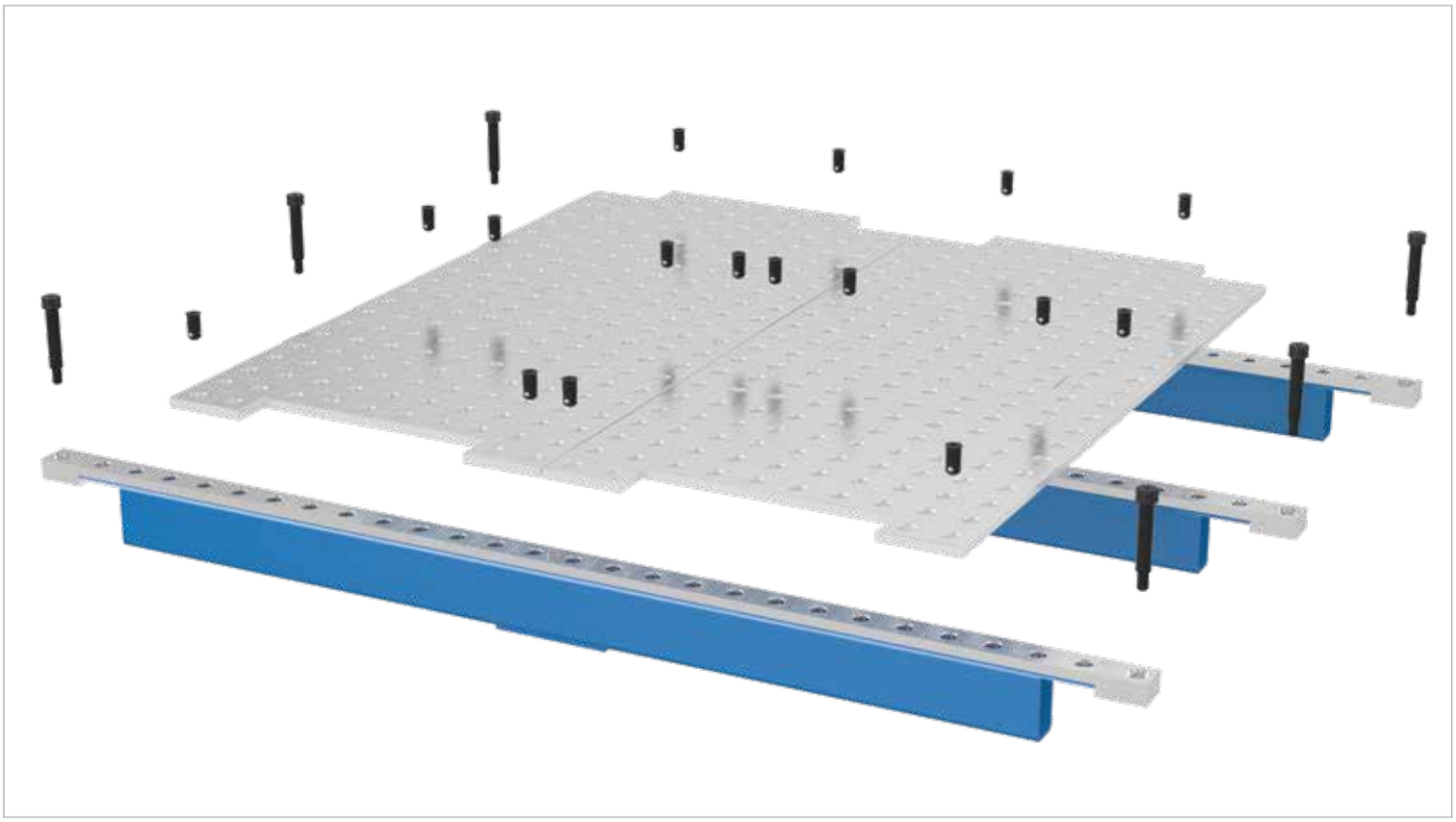

	Comprimento: (a)	Largura: (b)	Altura: (c)	Peso:	N° de artigo	
Placa perfurada modular - polido	548 mm	498 mm	12 mm	21,20 kg	2-160230	○
Travessa portadora básica com uma fileira de furos	1366 mm			15,00 kg	2-160231	○
Travessa portadora básica com uma fileira de furos	1500 mm			16,00 kg	2-160232	○
Travessa portadora básica com uma fileira de furos	1682 mm			18,00 kg	2-160233	○
Travessa portadora básica com uma fileira de furos	2182 mm			24,00 kg	2-160234	○
Travessa portadora básica com três fileiras de furos	1366 mm			25,20 kg	2-160231.1	○
Travessa portadora básica com três fileiras de furos	1500 mm			27,00 kg	2-160232.1	○
Travessa portadora básica com três fileiras de furos	1682 mm			30,00 kg	2-160233.1	○
Travessa portadora básica com três fileiras de furos	2182 mm			41,00 kg	2-160234.1	○
Outros tamanhos mediante consulta						○

● = Artigo de estoque; ○ = Artigo é fabricado mediante pedido; Mais explicações na página 84





Página 622
Pé básico 750



Página 622
Pé básico 850



Página 622
Pé básico 815



Página 622
Proteção do pé



Página 624
Pé com ajuste de altura 550-950



Página 625
Pé com ancoragem no piso 750



Página 625
Pé com ancoragem no piso 850



Página 625
Pé com ancoragem no piso 815



Página 626
Pé com rodízio e freio 750



Página 626
Pé com rodízio e freio 815



Página 627
Pé com ajuste de altura com rodízio e freio 600-900



Página 628
Plataforma de elevação hidráulica para sistema 16



Página 629
Quadro de conexão para sistema 16

Pés de mesa

MONTAGEM DOS PÉS DE MESA:

Para cada pé de mesa são colocados dois parafusos cilíndricos inclusive arruelas de pressão na placa de montagem. Em seguida, o pé de mesa é parafusado com um torque de 150 Nm.

Os parafusos estão incluídos no escopo de fornecimento.

Observe a instrução de montagem fornecida.



PÉ BÁSICO

Página 622

VERSÕES

750
850
Tamanhos especiais

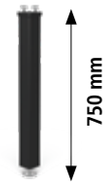

Capacidade de carga por pé: 1.000 kg

160858.X

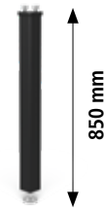

Capacidade de carga por pé: 1.000 kg

160857.X

PÉ COM AJUSTE DE ALTURA

Página 624

VERSÕES

550-950
Tamanhos especiais



Capacidade de carga por pé: 1.000 kg

160877.X

PÉ COM ANCORAGEM NO PISO

Página 625

VERSÕES

750
Tamanhos especiais



Capacidade de carga por pé: 1.000 kg

160875.X

PÉ COM RODÍZIO E FREIO

Página 626

VERSÕES

750
Tamanhos especiais



Capacidade de carga por pé: 200 kg

160876.X

PÉ COM AJUSTE DE ALTURA COM RODÍZIO E FREIO

Página 627

VERSÕES

600-900
Tamanhos especiais



Capacidade de carga por pé: 200 kg

160879.X

Pés de mesa não para mesas Basic.



CAPACIDADE DE CARGA POR PÉ

A capacidade de carga admissível por pé no sistema 16 é de no máx. 200-1.000 kg para todas as mesas dependendo do tipo de pé.

Matematicamente obtém-se valores das cargas totais consideravelmente maiores. As capacidades de carga admissíveis, no entanto, foram calculadas com reservas por motivos de segurança.

Caso sejam necessárias capacidades de carga maiores, favor contatar o fabricante.

PARA SEGURANÇA MÁXIMA:

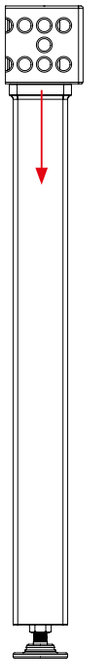

Cargas admissíveis:

Direção da força vertical:
10 kN

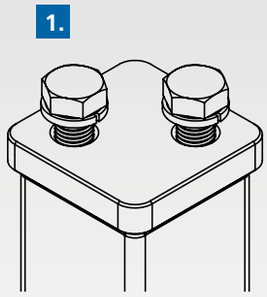

1. HEXAGON SCREW

- com rosca M16
- com com arruela de pressão

2. MATERIAIS

- tubo quadrado estável 70x70 mm
- para maior estabilidade
- revestimento em pó

3. APOIO DE PÉ

- Ø 70 mm
- para distribuição otimizada da pressão
- de material maciço torneado
- para maior estabilidade e precisão

4. FUSO ROSCADO

- com rosca fina estável M16x1,5 (passo 1,5 mm)
- ajuste fino de 40 mm
- com contraporca para fixação



Pé básico

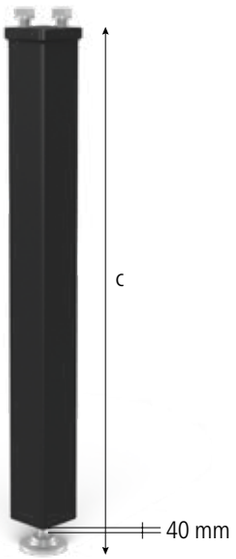



160858.X



160857.X



161856

160859

Descrição:

O pé básico Extreme está disponível em diversas versões de comprimento (comprimentos especiais mediante consulta). A capacidade de carga do pé é de 1.000 kg e tem ajuste fino até 40 mm.

A proteção do pé previne sujeira no fuso roscado e impede danos na mangueira de solda, que ocorrem através do contato constante com o fuso roscado.



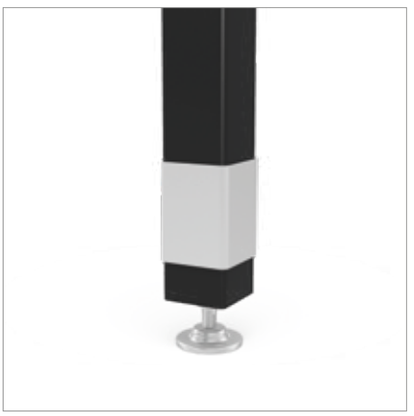







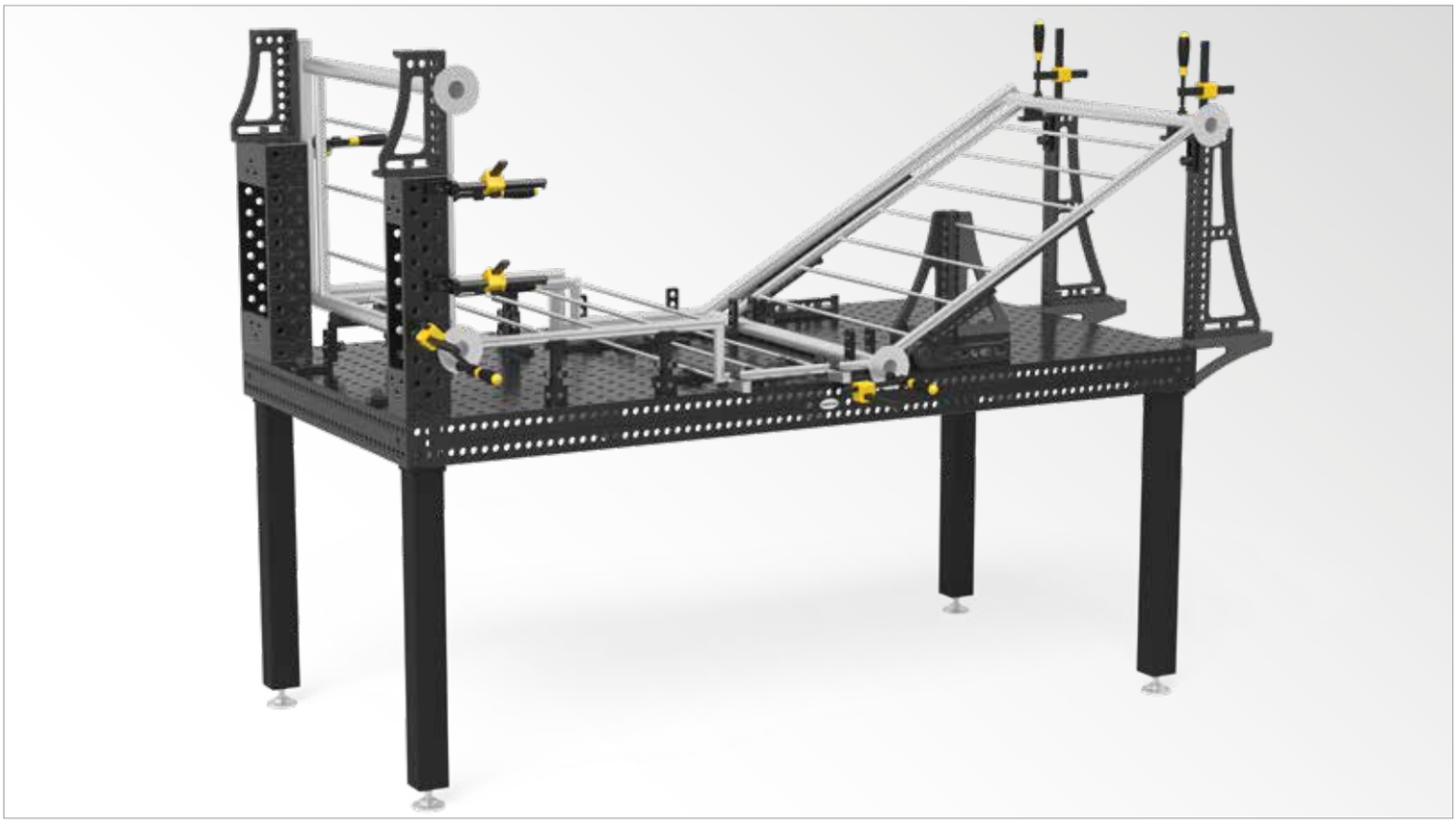

	Comprimento: (a)	Largura: (b)	Altura: (c)	Peso:	N° de artigo	
Pé básico 750 - ajuste fino de 40 mm	70 mm	70 mm	750 mm	6,10 kg	2-160858.X	●
Pé básico 850 - ajuste fino de 40 mm	70 mm	70 mm	850 mm	6,70 kg	2-160857.X	●
Outros tamanhos mediante consulta						○
Pé básico 815 - ajuste fino de 50 mm - Altura de pé padrão para mesa Basic	70 mm	70 mm	815 mm	6,50 kg	2-161856	●
Proteção do pé - para pé básico / ancoragem no piso System 16 - para Pé com ajuste de altura System 22	75 mm	75 mm	100 mm	0,35 kg	2-160859	●

● = Artigo de estoque; ○ = Artigo é fabricado mediante pedido; Mais explicações na página 84

Pé com ajuste de altura

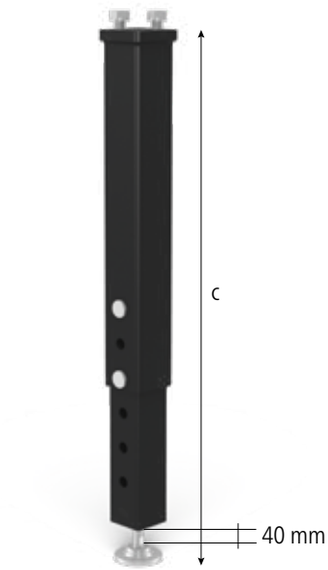

Descrição:

O pé com ajuste de altura tem ajuste na faixa de 550-950 mm. A capacidade de carga é de 1.000 kg e é mantida em qualquer altura. Um segundo pino de posicionamento proporciona maior estabilidade. O pé tem ajuste fino até 40 mm.



160877.X

160859.1







	Comprimento: (a)	Largura: (b)	Altura: (c)	Peso:	N° de artigo	
Pé com ajuste de altura 550-950 - ajuste fino de 40 mm - Altura de mesa ajustável 650-1050 mm	70 mm	70 mm	550-950 mm	7,00 kg	2-160877.X	●
Outros tamanhos mediante consulta						○
Proteção do pé - para Pé com ajuste de altura	65 mm	65 mm	100 mm	0,28 kg	2-160859.1	○

● = Artigo de estoque; ○ = Artigo é fabricado mediante pedido; Mais explicações na página 84

Pé com ancoragem no piso

Descrição:

O pé com ancoragem no piso tem uma capacidade de carga de 1.000 kg e é apropriado para todas as aplicações nas quais é necessária uma estabilidade. Ele tem ajuste fino até 50 mm.

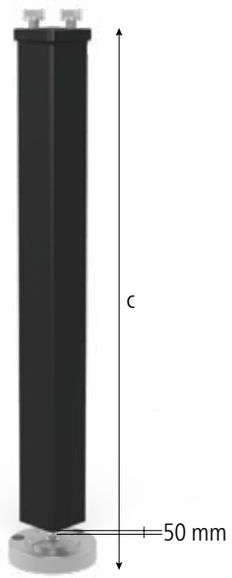



160875.X



160868







	Comprimento: (a)	Largura: (b)	Altura: (c)	Ø: (o)	Peso:	N° de artigo	
Pé com ancoragem no piso 750 - ajuste fino de 50 mm - Outros tamanhos mediante consulta	70 mm	70 mm	750 mm		8,30 kg	2-160875.X	●
Pé com ancoragem no piso 850 - ajuste fino de 50 mm - Outros tamanhos mediante consulta	70 mm	70 mm	850 mm		9,30 kg	2-160873.X	○
Pé com ancoragem no piso 815 - ajuste fino de 50 mm - Altura de pé padrão para mesa Basic - Outros tamanhos mediante consulta	70 mm	70 mm	815 mm		9,10 kg	2-160874.X	○
Placa para ancoragem no piso - Substituível com disco de pé no pé básico e pé com ajuste de altura			130 mm	120 mm	2,50 kg	2-160868	○

● = Artigo de estoque; ○ = Artigo é fabricado mediante pedido; Mais explicações na página 84

Pé com rodízio e freio

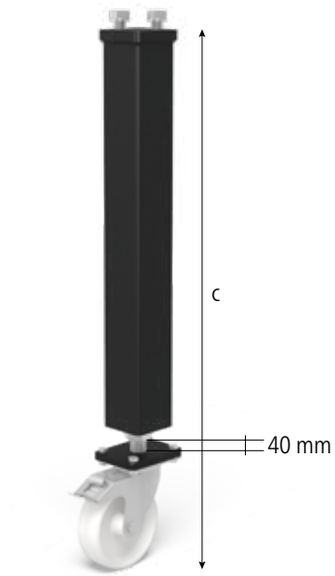

Descrição:

O pé com rodízio e freio tem uma capacidade de carga de 200 kg por rodízio. Cada pé tem ajuste de altura de 40 mm (ajuste fino) através do giro da placa intermediária e é provido de um fuso reforçado.



160876.X



161855







	Comprimento: (a)	Largura: (b)	Altura: (c)	Peso:	N° de artigo	
Pé com rodízio e freio 750 - ajuste fino de 40 mm	70 mm	70 mm	750 mm	7,00 kg	2-160876.X	●
Pé com rodízio e freio 815 - ajuste fino de 50 mm - Altura de pé padrão para mesa Basic	70 mm	70 mm	815 mm	7,50 kg	2-161855	●
Outros tamanhos mediante consulta						○

● = Artigo de estoque; ○ = Artigo é fabricado mediante pedido; Mais explicações na página 84

Pé com ajuste de altura com rodízio e freio

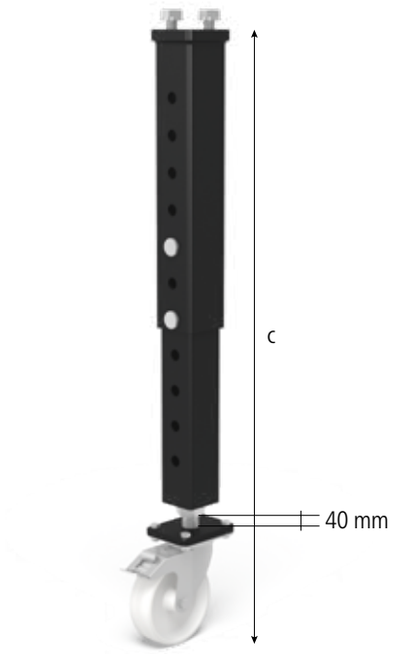

Descrição:

O pé com ajuste de altura com rodízio tem uma capacidade de carga de 200 kg e ajuste fino de altura até 40 mm.



160879.X





	Comprimento: (a)	Largura: (b)	Altura: (c)	Peso:	N° de artigo	
Pé com ajuste de altura com rodízio e freio 600-900 - ajuste fino de 40 mm - Altura de mesa ajustável 700-1000 mm	70 mm	70 mm	600-900 mm	8,00 kg	2-160879.X	●
Outros tamanhos mediante consulta						○

● = Artigo de estoque; ○ = Artigo é fabricado mediante pedido; Mais explicações na página 84

Plataforma de elevação hidráulica para sistema 16



Descrição:

A plataforma de elevação lhe oferece a possibilidade de ajustes de altura rápidos, contínuos e hidráulicos da mesa de solda e de fixação, sendo assim, um grande auxílio no trabalho com peças pesadas.

Outras capacidades de carga e versões em tamanhos especiais estão disponíveis mediante consulta.

O comprimento de cabo para a alimentação e operação é de respectivamente 3 m. A altura básica da plataforma de elevação é a altura mínima.
A altura máxima é a soma da altura básica e a elevação útil indicada. As indicações de altura referem-se à plataforma de elevação sem mesa.

PLUG&PLAY

	N° de artigo
Plataforma de elevação hidráulica para sistema 16 - Favor consultar preços e tamanhos no sistema 28. Estes são adequados de forma correspondente ao sistema 16.	○

● = Artigo de estoque; ○ = Artigo é fabricado mediante pedido; Mais explicações na página 84

Quadro de conexão para sistema 16

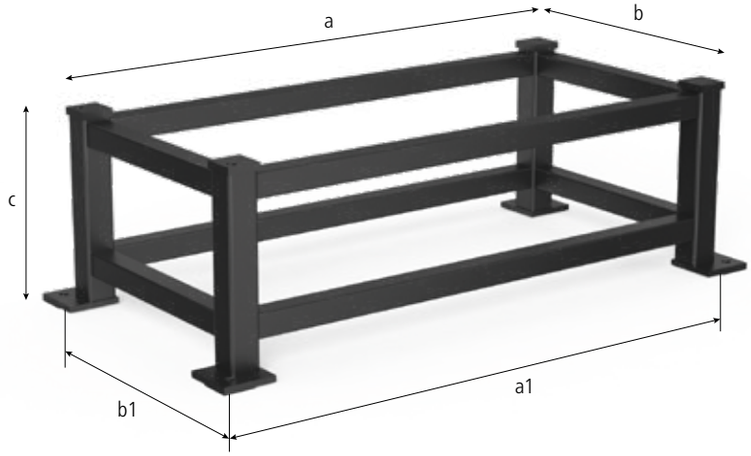

Descrição:

O quadro de conexão é fixado em combinação com a bancada, por meio de pinos nos trilhos de fundação, permitindo assim uma rápida mudança de posição. Através da integração de vários quadros de conexão e trilhos de fundação é possível estruturar de forma eficaz também disposições de trabalho complexas.

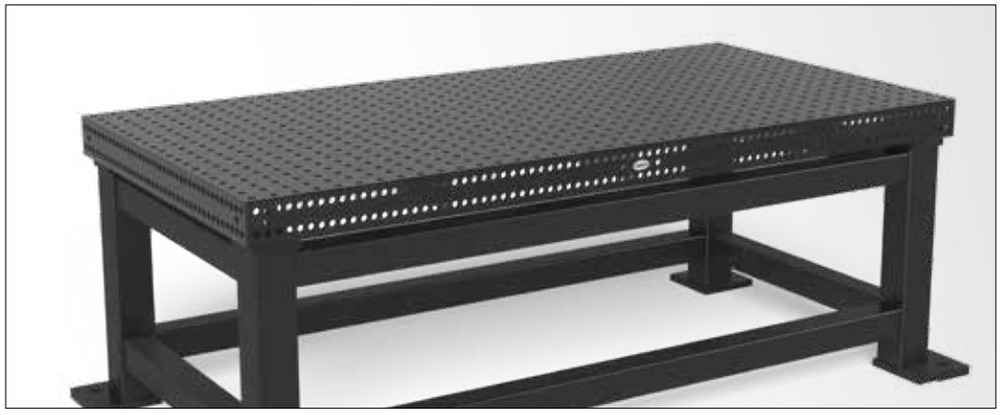

	N° de artigo
Quadro de conexão para sistema 16 - Favor consultar preços e tamanhos no sistema 28. Estes são adequados de forma correspondente ao sistema 16.	○

● = Artigo de estoque; ○ = Artigo é fabricado mediante pedido; Mais explicações na página 84

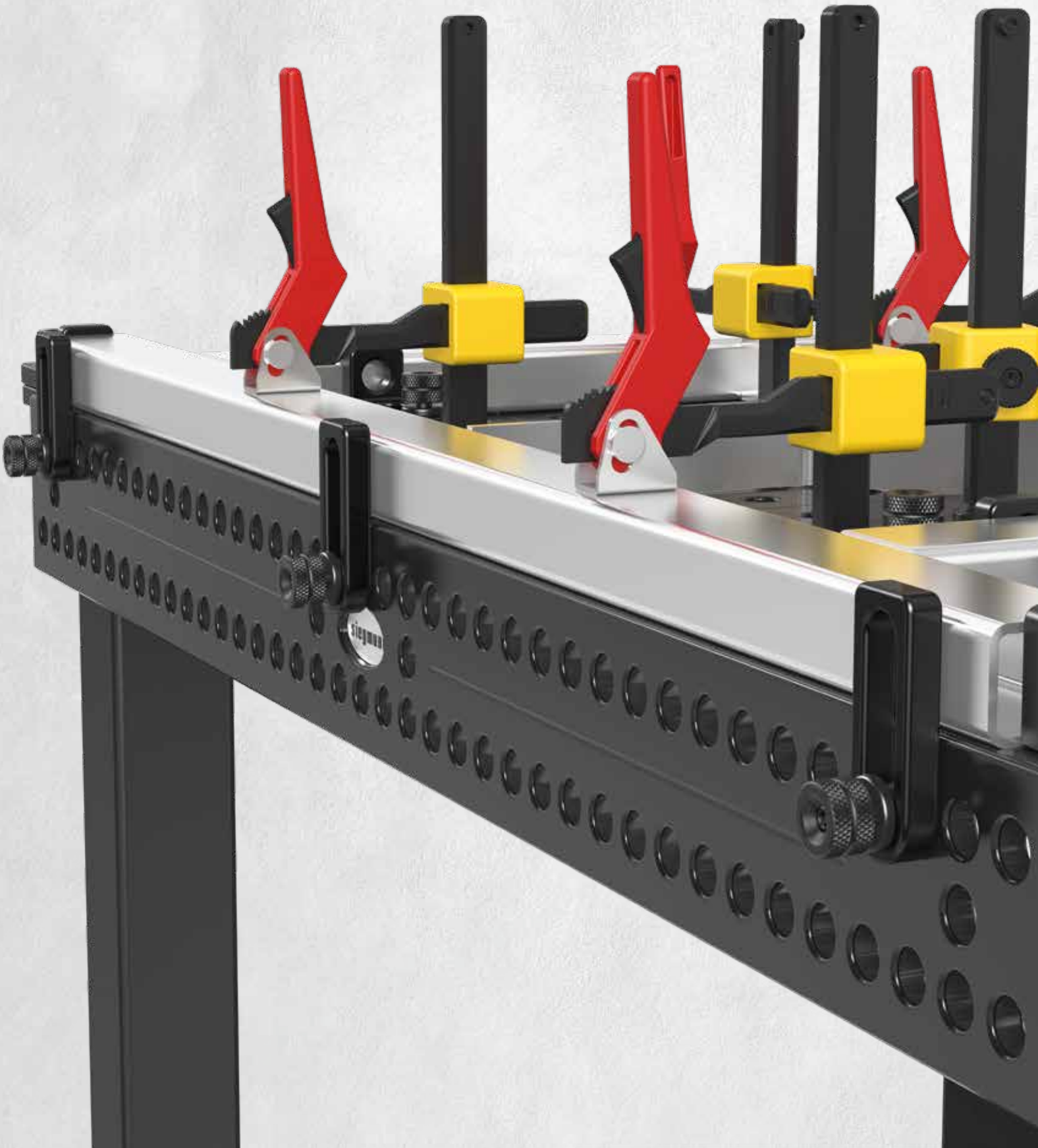
siegmund



Página 632
Encosto excêntrico Ø 45



Página 632
Encosto excêntrico Ø 75 com rosca M10



Página 632
Encosto excêntrico Ø 75



Página 633
Encosto Flex 12x83 Alumínio



Página 634
Encosto Flex 12x78 Aço



Página 634
Encosto Flex 24x78 Aço



Página 635
Encosto Flex 12x97 Aço



Página 635
Encosto Flex 24x97 Aço



Página 636
Encosto Universal 50 L



Página 637
Encosto Universal 80 L



Página 638
Encosto Universal 80 L



Página 639
Encosto Universal 115 L



Página 639
Encosto Universal 115 L



Página 639
Encosto Universal 115 L Alumínio



Página 640
Encosto Universal 150 L



Página 641
Encosto Universal / Ponte de fixação



Página 642
Encosto Universal 300 M



Página 642
Encosto Universal 500 M

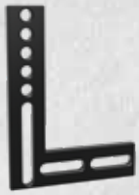

Página 644
Esquadro plano 250



Página 645
Gabarito de ajuste angular

Encosto excêntrico

Descrição:

Os encostos excêntricos são especialmente apropriados para ajustar elementos com um simples giro contínuo e com economia de espaço.





160401.N



160402.N



160403.N



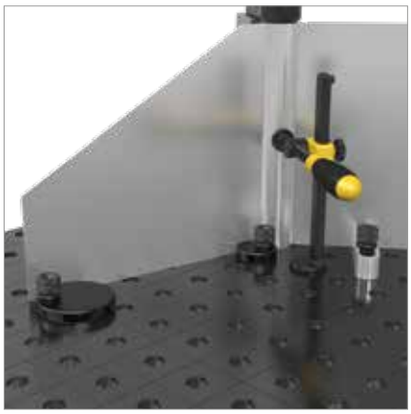

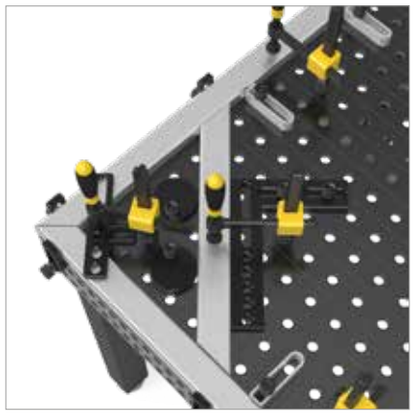

		Ø: (o)	MS: (d)	Peso:	N° de artigo	
Encosto excêntrico Ø 45 - nitretado - para locais de espaço apertado	N BAR	45 mm	12 mm	0,13 kg	2-160401.N	●
Encosto excêntrico Ø 75 com rosca M10 - nitretado - para conexão de massa	N BAR	75 mm	12 mm	0,38 kg	2-160402.N	●
Encosto excêntrico Ø 75 - nitretado - aplicável também como apoio	N BAR	75 mm	12 mm	0,39 kg	2-160403.N	●

MS=Espessura do material; ● = Artigo de estoque; ○ = Artigo é fabricado mediante pedido; Mais explicações na página 84

= Resistência a riscos

N = Proteção contra respingos de solda

BAR = Proteção contra corrosão

Encosto Flex 83 Alumínio

Descrição:

O encosto Flex alumínio pode ser fixado individualmente através do furo oblongo e devido ao seu lado de fixação arredondado é aplicável de forma versátil em cantos como também em superfícies de encosto de livre formação. O encosto Flex é usado preferencialmente em trabalhos com aço inoxidável e condições de espaço limitado.

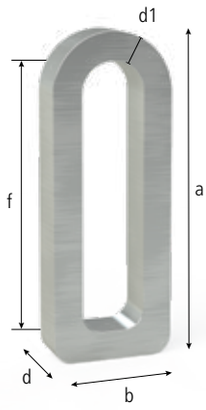



160412

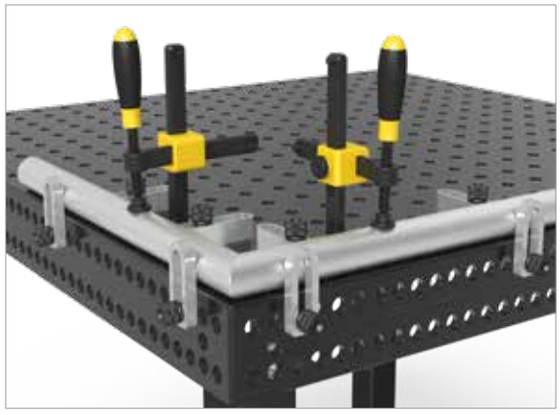



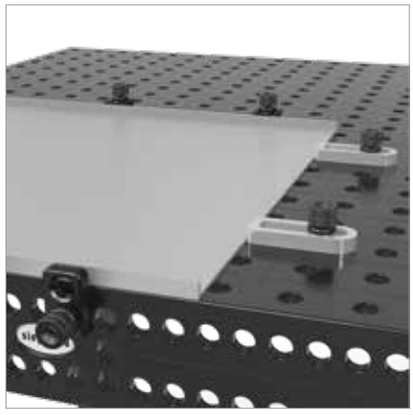

		Comprimento: (a)	Largura: (b)	MS: (d)	WS: (d1)	VB: (f)	Peso:	N° de artigo	
Encosto Flex 12x83 - Alumínio	ALU	83 mm	31 mm	12 mm	8 mm	50 mm	0,05 kg	2-160412	●

MS=Espessura do material; WS=Espessura de parede; VB=Faixa de ajuste; ● = Artigo de estoque; ○ = Artigo é fabricado mediante pedido; Mais explicações na página 84

Encosto Flex 78 Aço

Descrição:

O encosto Flex pode ser fixado individualmente através do furo oblongo e, devido ao seu lado de fixação arredondado, é aplicável de forma versátil em cantos como também em superfícies de encosto de livre formação. O encosto Flex é usado preferencialmente em condições de espaço limitado.

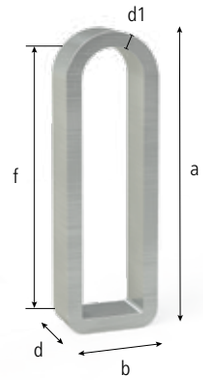



160415 160416

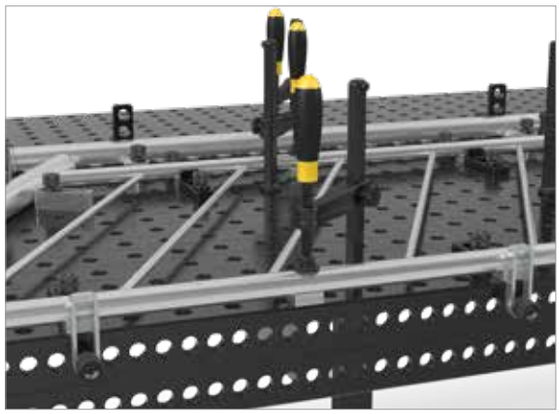

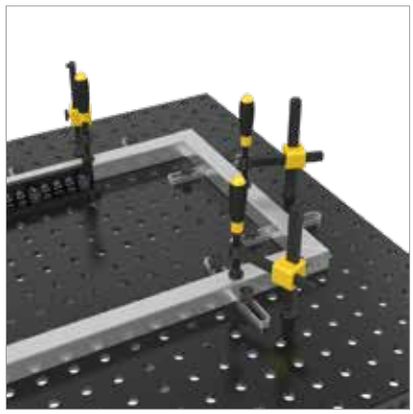



	Comprimento: (a)	Largura: (b)	MS: (d)	WS: (d1)	VB: (f)	Peso:	N° de artigo	
Encosto Flex 12x78 - zincado	78 mm	28 mm	12 mm	6 mm	50 mm	0,07 kg	2-160415	●
Encosto Flex 24x78 - Necessário pino de fixação longo - zincado	78 mm	28 mm	24 mm	6 mm	50 mm	0,13 kg	2-160416	●

MS=Espessura do material; WS=Espessura de parede; VB=Faixa de ajuste; ● = Artigo de estoque; ○ = Artigo é fabricado mediante pedido; Mais explicações na página 84

Encosto Flex 97 Aço

Descrição:

O encosto Flex pode ser fixado individualmente através do furo oblongo e, devido ao seu lado de fixação arredondado, é aplicável de forma versátil em cantos como também em superfícies de encosto de livre formação. O encosto Flex 97 faz a conexão da distância dos furos também em aplicação diagonal.

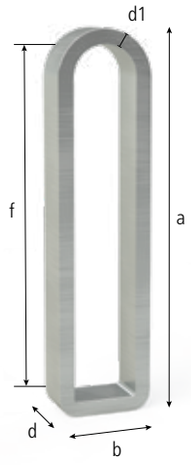



160417 160418

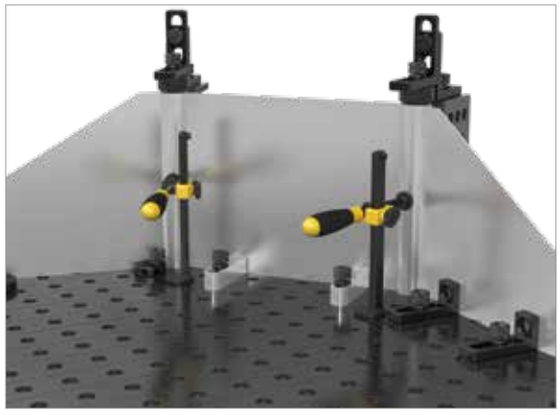



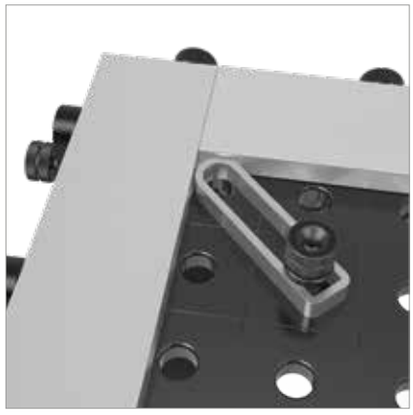

	Comprimento: (a)	Largura: (b)	MS: (d)	WS: (d1)	VB: (f)	Peso:	N° de artigo
Encosto Flex 12x97 - zincado	97 mm	24 mm	12 mm	4 mm	71 mm	0,08 kg	2-160417 ●
Encosto Flex 24x97 - Necessário pino de fixação longo - zincado	97 mm	24 mm	24 mm	4 mm	71 mm	0,16 kg	2-160418 ●

MS=Espessura do material; WS=Espessura de parede; VB=Faixa de ajuste; ● = Artigo de estoque; ○ = Artigo é fabricado mediante pedido; Mais explicações na página 84

Encosto Universal 50 L

Descrição:

O encosto Universal 50 L pode ser fixado firmemente através do furo de sistema duplo. Especialmente em espaços apertados ele oferece possibilidades de aplicação.

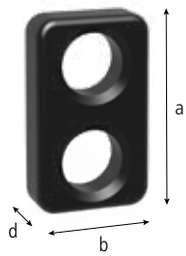



160407

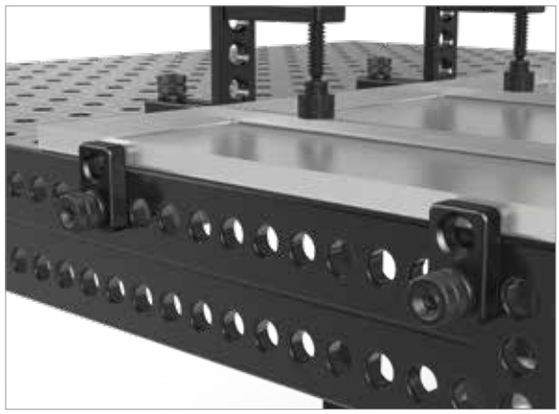



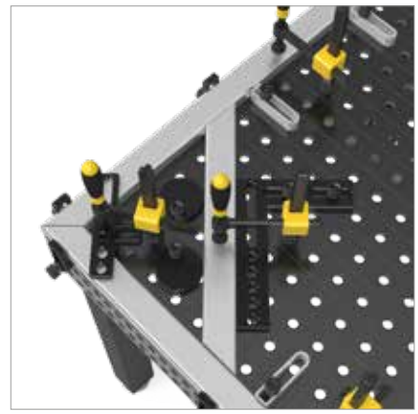

		Comprimento: (a)	Largura: (b)	MS: (d)	Peso:	N° de artigo	
Encosto Universal 50 L - 2 furos de sistema - nitretado	N BAR	50 mm	30 mm	12 mm	0,08 kg	2-160407.N	●

MS=Espessura do material; ● = Artigo de estoque; ○ = Artigo é fabricado mediante pedido; Mais explicações na página 84

Encosto Universal 80 L

Descrição:

O encosto Universal 80 L pode ser fixado firmemente através do furo de sistema triplo.

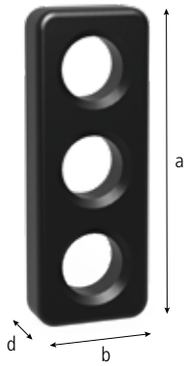



160408.N







		Comprimento: (a)	Largura: (b)	MS: (d)	Peso:	N° de artigo	
Encosto Universal 80 L - 3 furos de sistema - nitretado	N BAR	80 mm	30 mm	12 mm	0,16 kg	2-160408.N	●

MS=Espessura do material; ● = Artigo de estoque; ○ = Artigo é fabricado mediante pedido; Mais explicações na página 84

= Resistência a riscos N = Proteção contra respingos de solda BAR = Proteção contra corrosão

Encosto Universal 80 L

Descrição:

Com o encosto Universal 80 L você ajusta cada elemento de forma precisa através do furo oblongo em uma faixa de 0-50 mm.

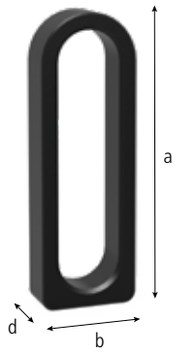



160410.N

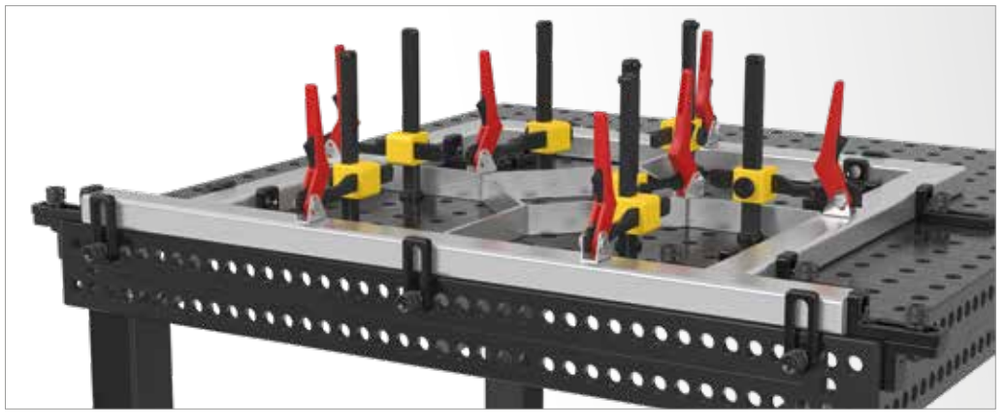

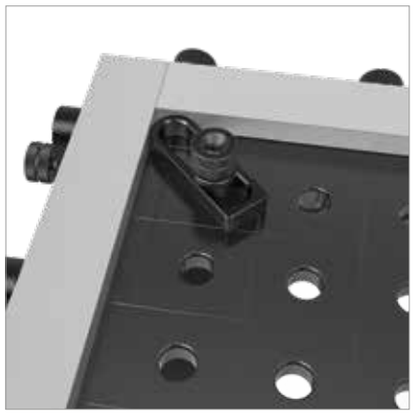

		Comprimento: (a)	Largura: (b)	MS: (d)	VB: (f)	Peso:	N° de artigo	
Encosto Universal 80 L - nitretado	N BAR	80 mm	30 mm	12 mm	50 mm	0,07 kg	2-160410.N	●

MS=Espessura do material; VB=Faixa de ajuste; ● = Artigo de estoque; ○ = Artigo é fabricado mediante pedido; Mais explicações na página 84

Encosto Universal 115 L

Descrição:

O encosto Universal 115 L, através da combinação de furo oblongo (com uma faixa de ajuste de 0-50 mm) e o furo de sistema pode ser fixado de forma fixa como também variável. Além disso, ele é apropriado para o uso com prismas e adaptadores.





160420.N



160420



160420.A





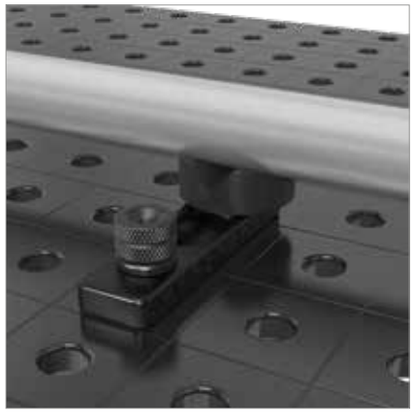

		Comprimento: (a)	Largura: (b)	MS: (d)	VB: (f)	Peso:	N° de artigo	
Encosto Universal 115 L - nitretado - de série com escalonamento fino em ambos os lados	100 N BAR	115 mm	30 mm	12 mm	50 mm	0,20 kg	2-160420.N	●
Encosto Universal 115 L - brunido		115 mm	30 mm	12 mm	50 mm	0,20 kg	2-160420	●
Encosto Universal 115 L - Alumínio	ALU	115 mm	30 mm	12 mm	50 mm	0,05 kg	2-160420.A	●

MS=Espessura do material; VB=Faixa de ajuste; ● = Artigo de estoque; ○ = Artigo é fabricado mediante pedido; Mais explicações na página 84

Encosto Universal 150 L

Descrição:

O encosto Universal 150 L, através da combinação de furo oblongo (com uma faixa de ajuste de 0-50 mm) e o furo de sistema pode ser fixado de forma fixa como também variável. Além disso, ele é apropriado para o uso com prismas e adaptadores.





160422.N





		Comprimento: (a)	Largura: (b)	MS: (d)	VB: (f)	Peso:	N° de artigo	
Encosto Universal 150 L - 3 furos de sistema - nitretado - de série com escalonamento fino em ambos os lados	100 N BAR	150 mm	35 mm	12 mm	50 mm	0,33 kg	2-160422.N	●

MS=Espessura do material; VB=Faixa de ajuste; ● = Artigo de estoque; ○ = Artigo é fabricado mediante pedido; Mais explicações na página 84

Encosto Universal / Ponte de fixação

Descrição:

O encosto Universal também pode ser usado como ponte de fixação. Através do pequeno furo no meio é possível fixar o encosto com um sargento.





160450.N

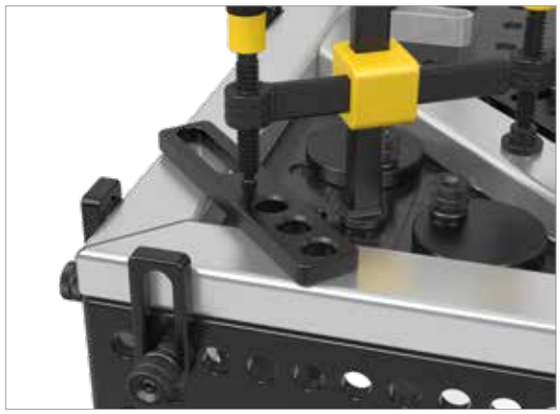

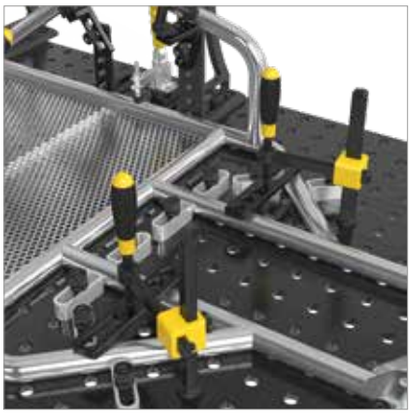



		Comprimento: (a)	Largura: (b)	Ø: (o)	MS: (d)	VB: (f)	Peso:	N° de artigo	
Encosto Universal / Ponte de fixação - 3 furos de sistema - nitretado	N BAR	175 mm	35 mm	16 mm	12 mm	50 mm	0,40 kg	2-160450.N	●

MS=Espessura do material; VB=Faixa de ajuste; ● = Artigo de estoque; ○ = Artigo é fabricado mediante pedido; Mais explicações na página 84

= Resistência a riscos N = Proteção contra respingos de solda BAR = Proteção contra corrosão

Encosto Universal 300 M / 500 M

Descrição:

O encosto Universal 300 M / 500 M cria possibilidades de fixação fixa e variável através da combinação de furos de sistema e furo oblongo (com uma faixa de ajuste de 0-150 mm), e lhe oferece inúmeras variações de fixação.

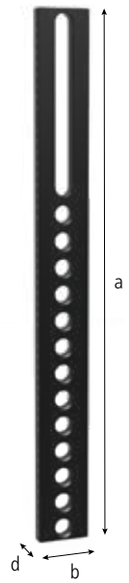



160425.N



160432.N









	Comprimento: (a)	Largura: (b)	MS: (d)	VB: (f)	Peso:	N° de artigo	
Encosto Universal 300 M - 7 furos de sistema - nitretado - de série com escalonamento fino	300 mm	50 mm	12 mm	100 mm	1,08 kg	2-160425.N	●
Encosto Universal 500 M - 13 furos de sistema - nitretado - de série com escalonamento fino em ambos os lados	500 mm	50 mm	12 mm	150 mm	1,85 kg	2-160432.N	●

MS=Espessura do material; VB=Faixa de ajuste; ● = Artigo de estoque; ○ = Artigo é fabricado mediante pedido; Mais explicações na página 84

Esquadro plano 250

Descrição:

O esquadro plano tem ajuste fixo e variável através da combinação de furos de sistema e furos oblongos. O esquadro plano tem ajuste livre até um comprimento de 100 mm.

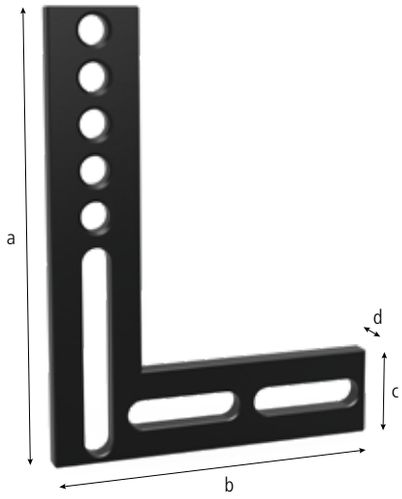



160444

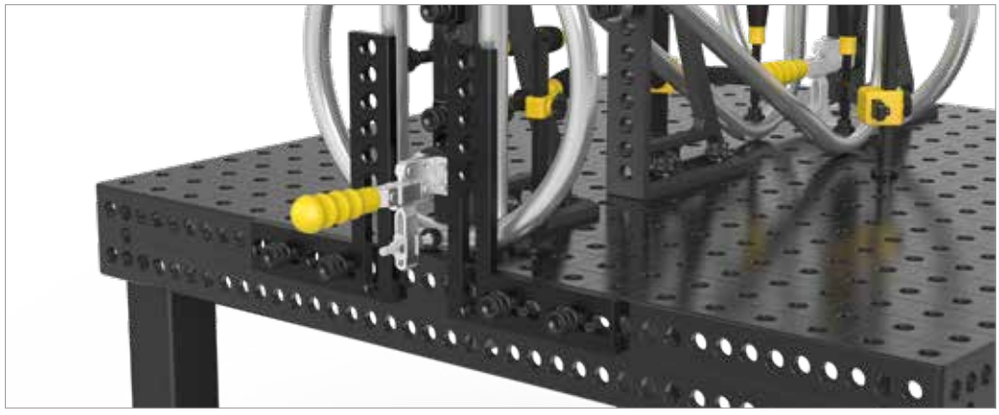

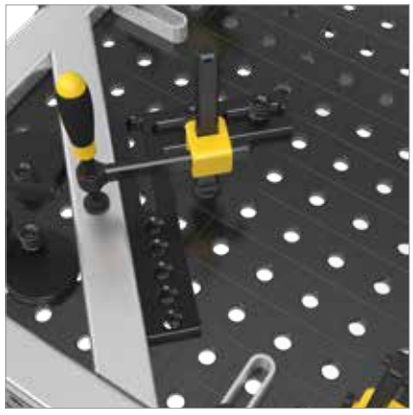

	Comprimento: (a)	Largura: (b)	Altura: (c)	MS: (d)	Peso:	N° de artigo	
Esquadro plano - 5 furos de sistema - brunido	250 mm	188 mm	50 mm	12 mm	1,35 kg	2-160444	●

MS=Espessura do material; ● = Artigo de estoque; ○ = Artigo é fabricado mediante pedido; Mais explicações na página 84

Gabarito de ajuste angular

Descrição:

O gabarito de ajuste de ângulo permite um ajuste preciso, opcionalmente em passos de 10° ou de forma contínua de 0-90°. Aplicação flexível graças ao escalonamento fino de 1°.

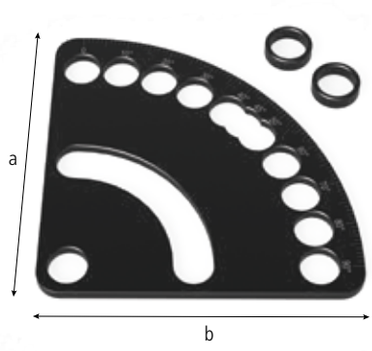



160455.N







		Comprimento: (a)	Largura: (b)	Altura: (c)	Ø: (o)	MS: (d)	Peso:	N° de artigo
Gabarito de ajuste angular - nitretado - incluindo 2x Luva distanciadora	N BAR	130 mm	130 mm			5 mm	0,40 kg	2-160455.N ●
Luva distanciadora - brunido				7 mm	22 mm		0,01 kg	2-160538 ●

MS=Espessura do material; ● = Artigo de estoque; ○ = Artigo é fabricado mediante pedido; Mais explicações na página 84

= Resistência a riscos N = Proteção contra respingos de solda BAR = Proteção contra corrosão



Página 648
Esquadro de encosto e de fixação 50 L



Página 649
Esquadro de encosto e de fixação 90 X



Página 649
Esquadro de encosto e de fixação 90 SL



Página 650
Esquadro de encosto e de fixação 90 L



Página 650
Esquadro de encosto e de fixação 90 L



Página 652
Esquadro de encosto e de fixação 90 WL



Página 652
Esquadro de encosto e de fixação 90 VL



Página 653
Esquadro de encosto e de fixação 140 L



Página 654
Esquadro de encosto e de fixação 150 L



Página 655
Esquadro de rotação 150



Página 656
Esquadro de encosto e de fixação 300 G



Página 657
Esquadro de encosto e de fixação 500 G



Página 658
Esquadro de encosto e de fixação 250 GK esquerda



Página 658
Esquadro de encosto e de fixação 250 GK direita



Página 659
Esquadro de encosto e de fixação 500 GK esquerda



Página 659
Esquadro de encosto e de fixação 500 GK direita



Página 660
Esquadro de encosto e de fixação 250 G com esquadro giratório esquerda



Página 660
Esquadro de encosto e de fixação 250 G com esquadro giratório direita



Página 662
Esquadro de encosto e de fixação 750 GK esquerda



Página 662
Esquadro de encosto e de fixação 750 GK direita



Página 664
Esquadro de encosto e de fixação 250 GK Alumínio-titânio esquerda



Página 664
Esquadro de encosto e de fixação 250 GK Alumínio-titânio direita



Página 664
Esquadro de encosto e de fixação 500 GK Alumínio-titânio esquerda



Página 664
Esquadro de encosto e de fixação 500 GK Alumínio-titânio direita



Página 666
Esquadro de encosto e de fixação 250 D



Página 666
Esquadro de encosto e de fixação 500 D



Página 666
Esquadro de encosto e de fixação 750 D



Página 668
Esquadro universal de fixação mecânica



Página 669
Esquadro universal de fixação hidromecânica



Página 670
Conexão de canto fundida



Página 671
Quadro de apoio e de fixação pequeno 150x100x50

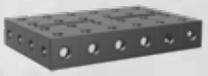

Página 671
Quadro de apoio e de fixação grande 300x200x50



Página 672
Bloco de fixação 300x300x100 Nitretado a plasma



Página 672
Bloco de fixação 400x200x200 Nitretado a plasma



Página 672
Bloco de fixação 500x500x100 Nitretado a plasma



Página 674
Esquadro em forma de U 100/100 Nitretado a plasma



Página 676
Esquadro em forma de U 200/100 Nitretado a plasma



Página 678
Esquadro em forma de U 100/100 Alumínio-titânio

Esquadro de encosto e de fixação 50 L

Descrição:

O esquadro de encosto e de fixação 50 L pode ser usado como encosto para perfis grandes. Além disso, ele é compatível com todos os demais esquadros. Um apoio com ajuste de altura pode ser obtido através da união com um esquadro de encosto e de fixação com furo oblongo, p.ex., 90 WL (n° de artigo 160111.N).

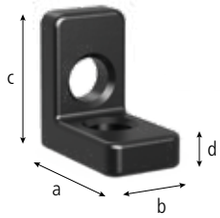



160105.N



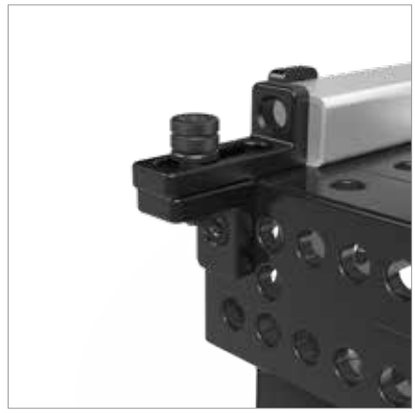



		Comprimento: (a)	Largura: (b)	Altura: (c)	MS: (d)	Peso:	N° de artigo	
Esquadro de encosto e de fixação 50 L - nitretado	N BAR	50 mm	30 mm	50 mm	12 mm	0,20 kg	2-160105.N	●

MS=Espessura do material; ● = Artigo de estoque; ○ = Artigo é fabricado mediante pedido; Mais explicações na página 84

Esquadro de encosto e de fixação 90 X / 90 SL

Descrição:

Os esquadros de encosto e de fixação 90 X e 90 SL podem ser usados como encosto para perfis. O esquadro de encosto e de fixação 90 SL pode formar uma superfície de apoio com ajuste de altura através da fixação no furo oblongo.

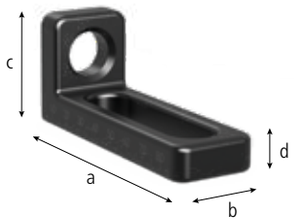



160108.N



160109.N

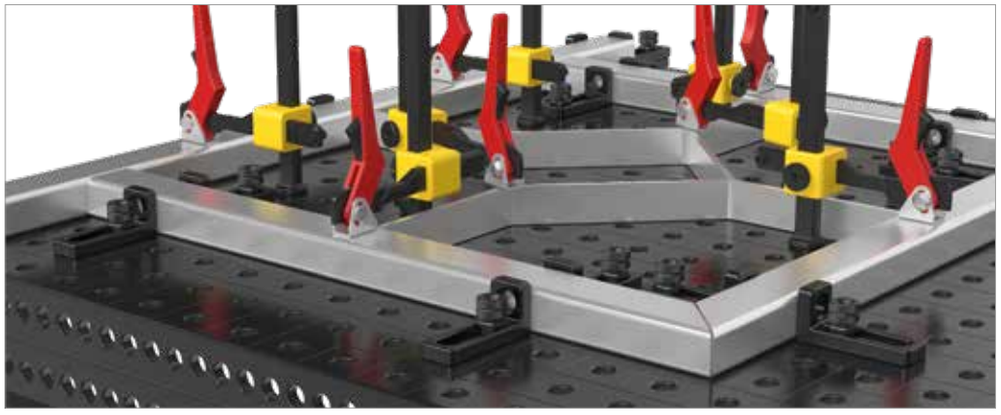

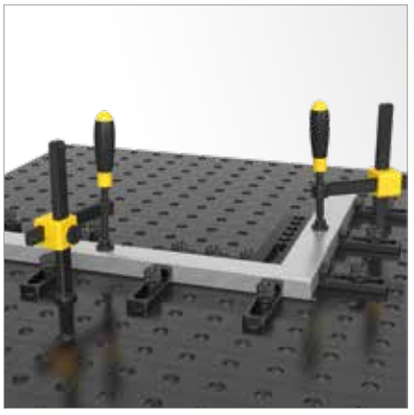

	Comprimento: (a)	Largura: (b)	Altura: (c)	MS: (d)	Peso:	N° de artigo	
Esquadro de encosto e de fixação 90 X - nitretado - de série com escalonamento fino em ambos os lados	90 mm	30 mm	25 mm	12 mm	0,19 kg	2-160108.N	●
Esquadro de encosto e de fixação 90 SL - nitretado - de série com escalonamento fino em ambos os lados	90 mm	30 mm	40 mm	12 mm	0,21 kg	2-160109.N	●

MS=Espessura do material; ● = Artigo de estoque; ○ = Artigo é fabricado mediante pedido; Mais explicações na página 84

Esquadro de encosto e de fixação 90 L

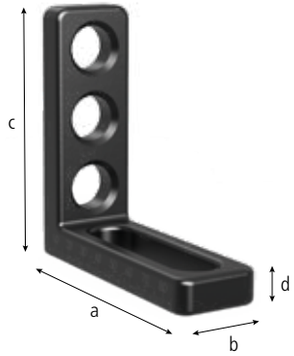



160110.N



160110.A



160110.C

Descrição:

O esquadro de encosto e de fixação 90 L tem uso diversificado como esquadro ajustável através da combinação de furos de sistema e furos oblongos. Através da combinação do esquadro de encosto e de fixação 50 L (n° de artigo 160105.N) e o esquadro de encosto e de fixação 90 SL (n° de artigo 160109.N) é possível criar um apoio com ajuste de altura para os seus elementos de solda. Ela também é muito apropriada como encosto para peças grandes.

Versão cromada para trabalhos na mesa de medição, para trabalhos de alumínio e solda WIG.

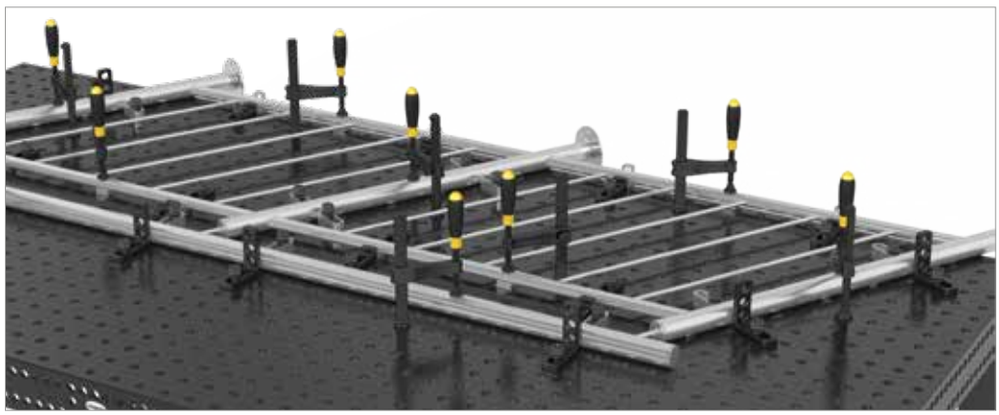



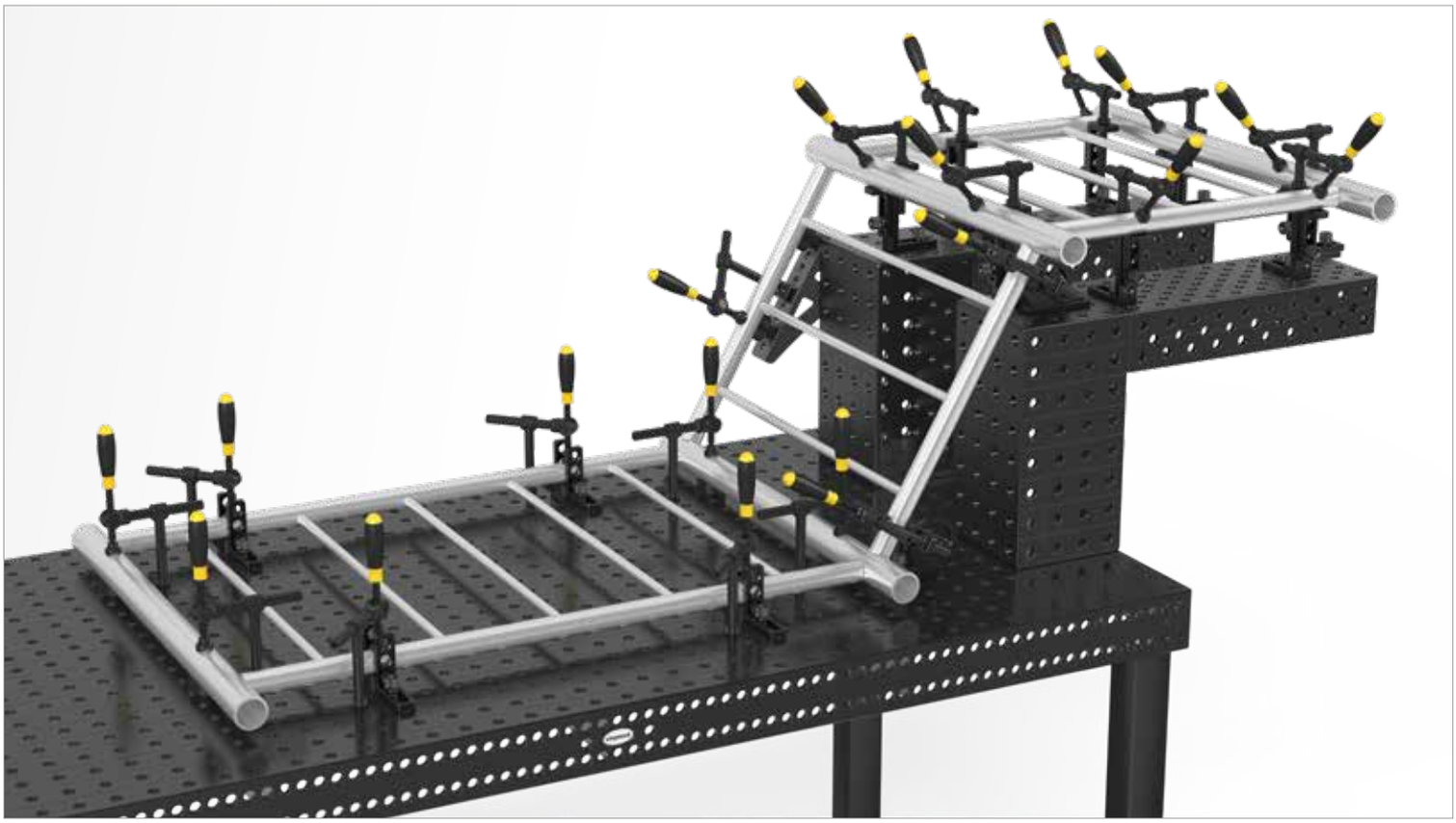

	Comprimento: (a)	Largura: (b)	Altura: (c)	MS: (d)	Peso:	N° de artigo	
Esquadro de encosto e de fixação 90 L - Furo / Furo oblongo - nitretado - de série com escalonamento fino em ambos os lados	90 mm	30 mm	90 mm	12 mm	0,31 kg	2-160110.N	●
Esquadro de encosto e de fixação 90 L - Furo / Furo oblongo - Alumínio	90 mm	30 mm	90 mm	12 mm	0,11 kg	2-160110.A	●
Esquadro de encosto e de fixação 90 L - Furo / Furo oblongo - cromado, Prazo de entrega aprox. 10 semanas	90 mm	30 mm	90 mm	12 mm	0,31 kg	2-160110.C	○

MS=Espessura do material; ● = Artigo de estoque; ○ = Artigo é fabricado mediante pedido; Mais explicações na página 84

Esquadro de encosto e de fixação 90 WL / 90 VL

Descrição:

O esquadro de encosto e de fixação 90 WL é de uso diversificado e contínuo como esquadro ajustável por meio dos dois furos oblongos.

O esquadro de encosto e de fixação 90 VL (n° de artigo 160113.N) como esquadro fixo é aplicável como apoio através dos furos bilaterais. Através da combinação do esquadro de encosto e de fixação 50 L (n° de artigo 160105.N) e o esquadro de encosto e de fixação 90 SL (n° de artigo 160109.N) é possível criar um apoio com ajuste de altura.

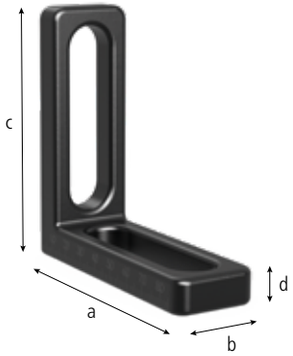



160111



160113.N





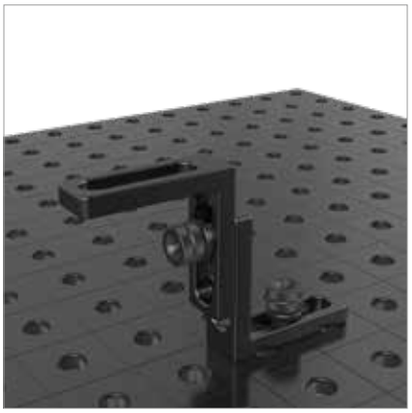

		Comprimento: (a)	Largura: (b)	Altura: (c)	MS: (d)	Peso:	N° de artigo	
Esquadro de encosto e de fixação 90 WL - Furo oblongo / Furo oblongo - nitretado - de série com escalonamento fino em ambos os lados	100 N BAR	90 mm	30 mm	90 mm	12 mm	0,27 kg	2-160111.N	●
Esquadro de encosto e de fixação 90 VL - Furo / Furo - nitretado	N BAR	90 mm	30 mm	90 mm	12 mm	0,34 kg	2-160113.N	●

MS=Espessura do material; ● = Artigo de estoque; ○ = Artigo é fabricado mediante pedido; Mais explicações na página 84

Esquadro de encosto e de fixação 140 L

Descrição:

O esquadro de encosto e de fixação 140 L se aplica de forma diversificada, entre outros, como alongamento de mesa para peças leves. Através do furo oblongo ela também funciona como encosto ajustável para peças altas.





160112.N





	Comprimento: (a)	Largura: (b)	Altura: (c)	MS: (d)	Peso:	N° de artigo
Esquadro de encosto e de fixação 140 L - 5 furos de sistema / furo oblongo - nitretado - de série com escalonamento fino em ambos os lados	90 mm	35 mm	140 mm	12 mm	0,51 kg	2-160112.N ●

MS=Espessura do material; ● = Artigo de estoque; ○ = Artigo é fabricado mediante pedido; Mais explicações na página 84

Esquadro de encosto e de fixação 150 L

Descrição:

O esquadro de encosto e de fixação 150 L tem uso diversificado como esquadro ajustável através da combinação de furos de sistema e furos oblongos. A placa superior adicional abre outras possibilidades de combinação: A conexão com outros esquadro ou como suporte para ferramentas como, p.ex., prismas ou sargentos.





160114.N

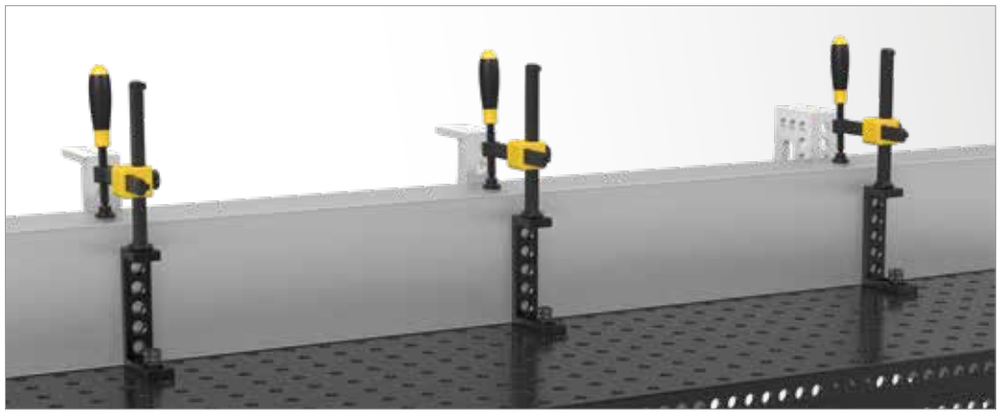



		Comprimento: (a)	Largura: (b)	Altura: (c)	MS: (d)	Peso:	N° de artigo	
Esquadro de encosto e de fixação 150 L - 6 furos de sistema / furo oblongo - nitretado	N BAR	90 mm	35 mm	150 mm	12 mm	0,65 kg	2-160114.N	●

MS=Espessura do material; ● = Artigo de estoque; ○ = Artigo é fabricado mediante pedido; Mais explicações na página 84

Esquadro de rotação 150

Descrição:

O esquadro de rotação permite o ajuste contínuo de elementos de fixação com furos de sistema em uma faixa de ângulo de 180°. Através do uso simultâneo de 2 pinos na fixação, você obtém uma resistência ideal.





160101.N







		Altura: (c)	Ø: (o)	MS: (d)	Peso:	N° de artigo
Esquadro de rotação 150 - nitretado	N BAR	150 mm	150 mm	12 mm	1,80 kg	2-160101.N ●

MS=Espessura do material; ● = Artigo de estoque; ○ = Artigo é fabricado mediante pedido; Mais explicações na página 84

= Resistência a riscos N = Proteção contra respingos de solda BAR = Proteção contra corrosão

Esquadro de encosto e de fixação 300 G

Descrição:

O esquadro de encosto e de fixação 300 G pode ser fixado de forma fixa e variável através da combinação de furos e furos oblongos. O esquadro pode ser usado com grande versatilidade, p.ex., como alongamento de mesa. Este componente é fabricado em material GGG40 de alta qualidade.





160162.N

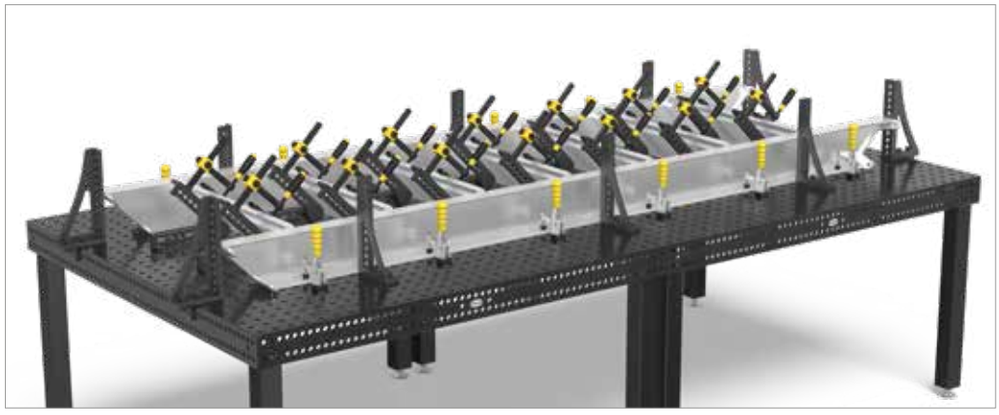

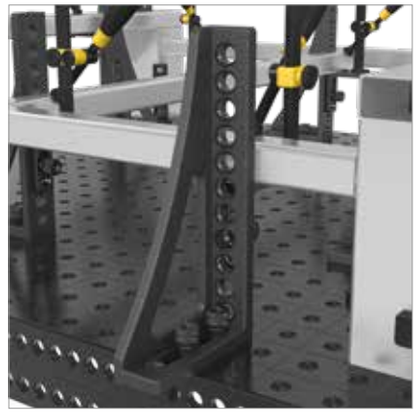

	Comprimento: (a)	Largura: (b)	Altura: (c)	MS: (d)	Peso:	N° de artigo	
Esquadro de encosto e de fixação 300 G - Encosto à esquerda - nitretado	150 mm	49 mm	300 mm	12 mm	2,51 kg	2-160162.N	●

MS=Espessura do material; ● = Artigo de estoque; ○ = Artigo é fabricado mediante pedido; Mais explicações na página 84

= Resistência a riscos
N = Proteção contra respingos de solda
BAR = Proteção contra corrosão

Esquadro de encosto e de fixação 500 G

Descrição:

O esquadro de encosto e de fixação 500 G pode ser fixado de forma fixa e variável através da combinação de furos e furos oblongos. O esquadro pode ser usado com grande versatilidade, p.ex., como alongamento de mesa. Este componente é fabricado em material GGG40 de alta qualidade.

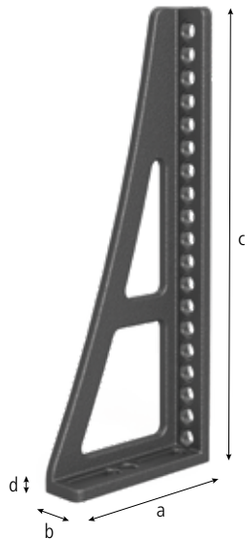



160164.N

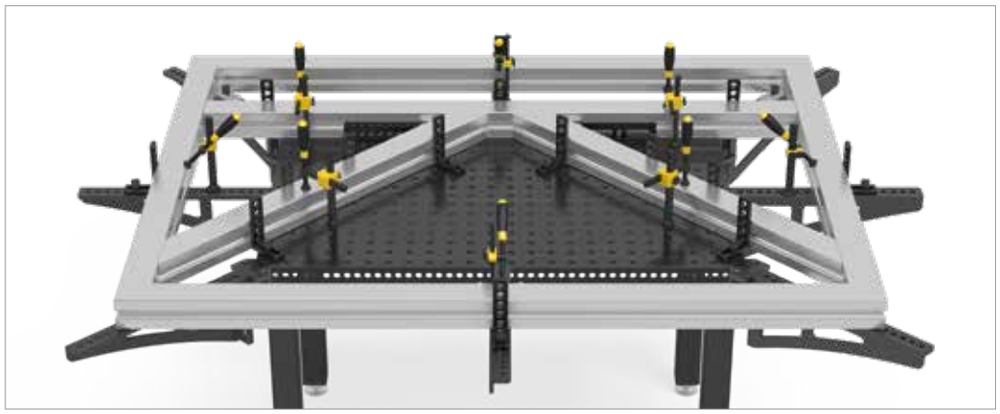



	Comprimento: (a)	Largura: (b)	Altura: (c)	MS: (d)	Peso:	N° de artigo
Esquadro de encosto e de fixação 500 G - Encosto à esquerda - nitretado	195 mm	49 mm	500 mm	12 mm	4,56 kg	2-160164.N ●

MS=Espessura do material; ● = Artigo de estoque; ○ = Artigo é fabricado mediante pedido; Mais explicações na página 84

= Resistência a riscos N = Proteção contra respingos de solda BAR = Proteção contra corrosão

Esquadro de encosto e de fixação 250 GK

Descrição:

O esquadro de encosto e de fixação 250 GK abre inúmeras possibilidades de fixação através da sua tridimensionalidade. Ela foi concebida especialmente para o uso em peças pesadas e pode ser usada como encosto e também como alongamento de mesa. Para obter um máximo em estabilidade, o esquadro de encosto e de fixação é fabricado em GGG40. Recomenda-se a encomenda em pares.

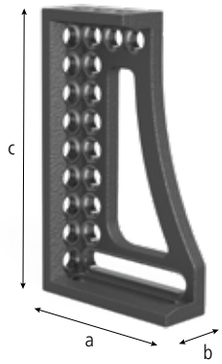



160124.N



160126.N

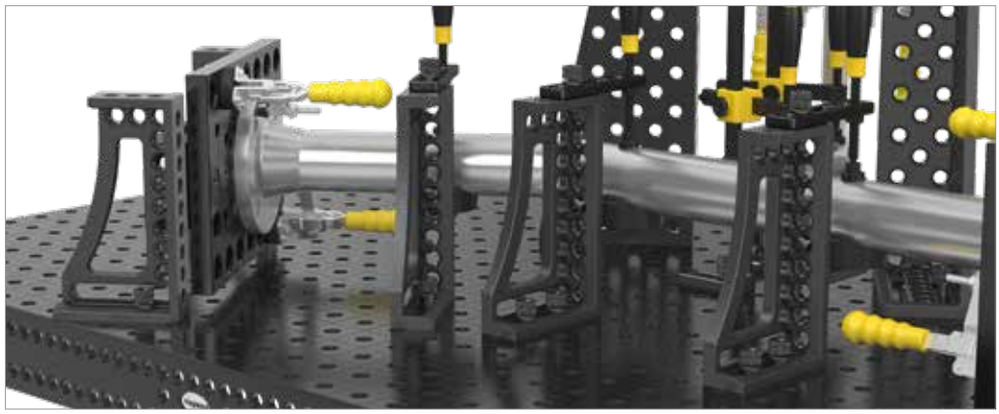

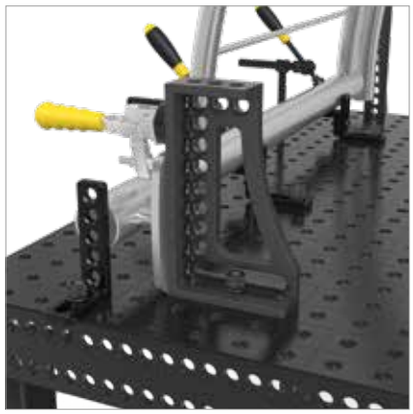

		Comprimento: (a)	Largura: (b)	Altura: (c)	MS: (d)	Peso:	N° de artigo	
Esquadro de encosto e de fixação 250 GK - Encosto à esquerda - nitretado - de série com escalonamento fino	100 N BAR	145 mm	49 mm	250 mm	aprox. 14 mm	2,10 kg	2-160124.N	●
Esquadro de encosto e de fixação 250 GK - Encosto à direita - nitretado - de série com escalonamento fino	100 N BAR	145 mm	49 mm	250 mm	aprox. 14 mm	2,10 kg	2-160126.N	●

MS=Espessura do material; ● = Artigo de estoque; ○ = Artigo é fabricado mediante pedido; Mais explicações na página 84

Esquadro de encosto e de fixação 500 GK

Descrição:

O esquadro de encosto e de fixação 500 GK abre inúmeras possibilidades de fixação através da sua tridimensionalidade. Ela foi concebida especialmente para o uso em peças pesadas e pode ser usada como encosto e também como alongamento de mesa. Para obter um máximo em estabilidade, o esquadro de encosto e de fixação é fabricado em GGG40. Recomenda-se a encomenda em pares.

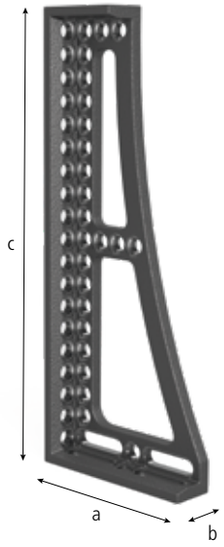



160134.N



160136.N







	Comprimento: (a)	Largura: (b)	Altura: (c)	MS: (d)	Peso:	N° de artigo	
Esquadro de encosto e de fixação 500 GK - Encosto à esquerda - nitretado - de série com escalonamento fino	195 mm	49 mm	500 mm	aprox. 14 mm	5,30 kg	2-160134.N	●
Esquadro de encosto e de fixação 500 GK - Encosto à direita - nitretado - de série com escalonamento fino	195 mm	49 mm	500 mm	aprox. 14 mm	5,30 kg	2-160136.N	●

MS=Espessura do material; ● = Artigo de estoque; ○ = Artigo é fabricado mediante pedido; Mais explicações na página 84

= Resistência a riscos = Escala = Proteção contra respingos de solda = Proteção contra corrosão

Esquadro de encosto e de fixação 250 G com esquadro giratório

Descrição:

O esquadro de encosto e de fixação 250 G pode ser fixado de forma fixa e variável através da combinação de furos e furos oblongos. O esquadro pode ser usado com grande versatilidade, p.ex., como alongamento de mesa. Este componente é fabricado em material GGG40 de alta qualidade.

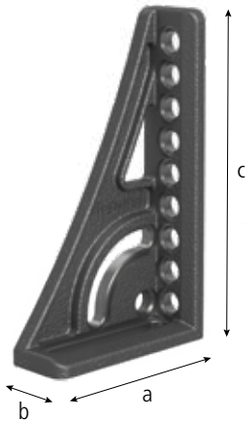



160161.N



160163.N

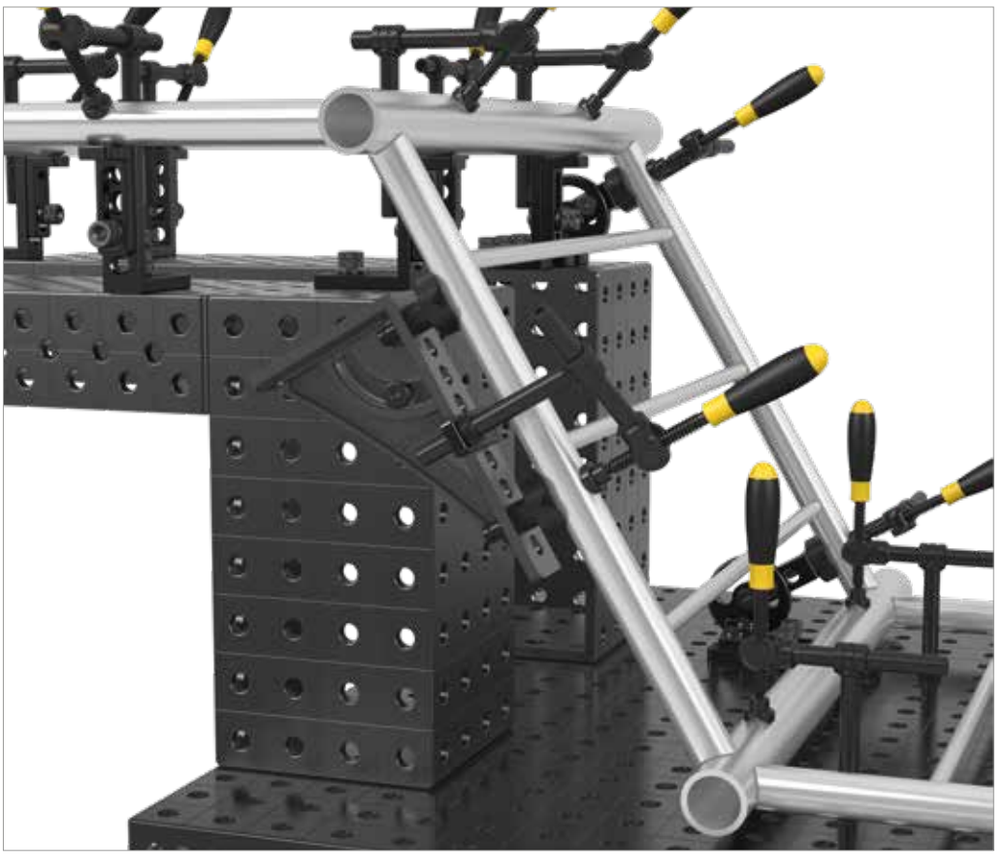

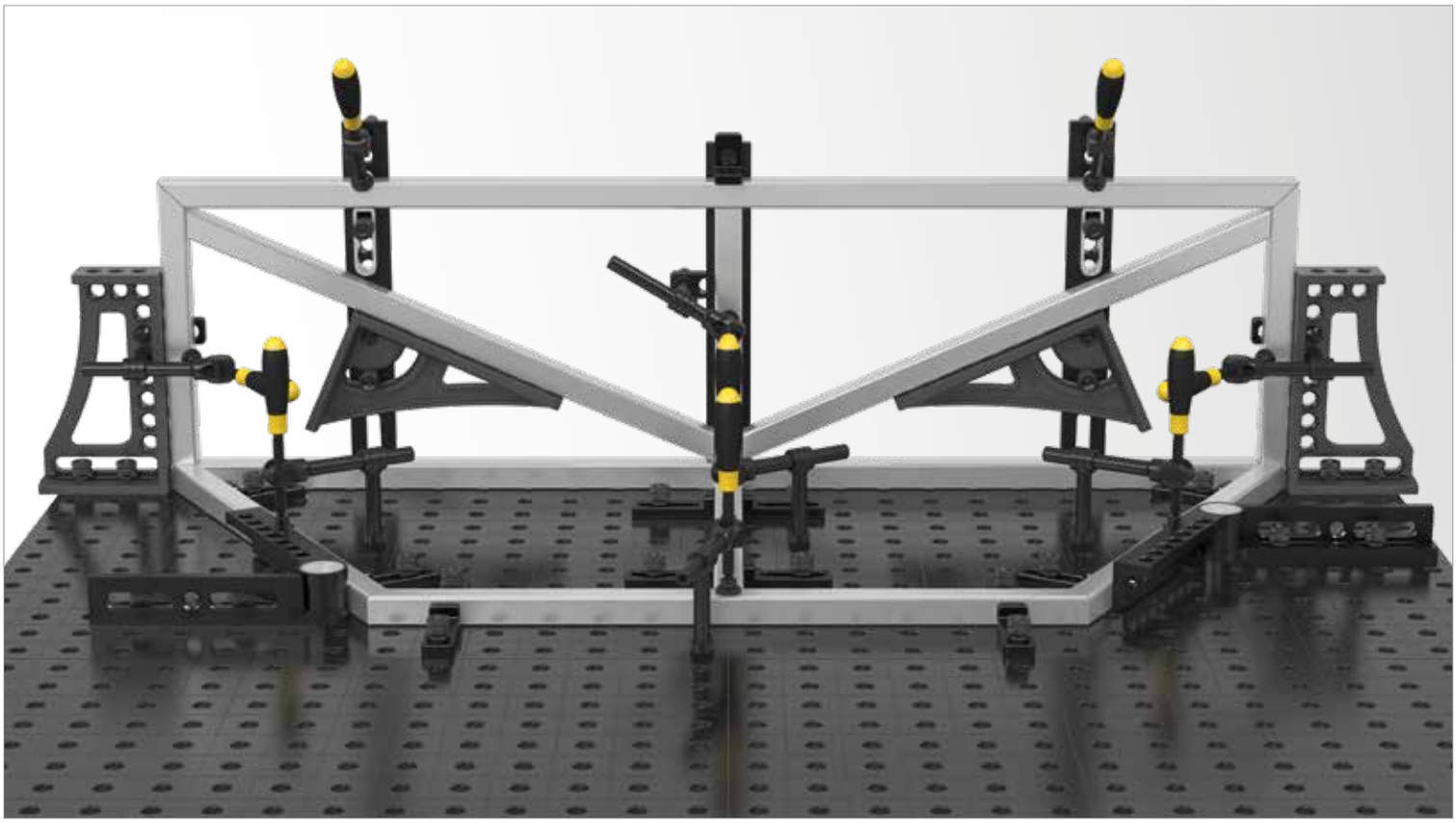

	Comprimento: (a)	Largura: (b)	Altura: (c)	MS: (d)	Peso:	N° de artigo	
Esquadro de encosto e de fixação 250 G com esquadro giratório - Encosto à esquerda - Fundido / nitretado - de série com escalonamento fino	145 mm	49 mm	250 mm	aprox. 14 mm	2,16 kg	2-160161.N	●
Esquadro de encosto e de fixação 250 G com esquadro giratório - Encosto à direita - Fundido / nitretado - de série com escalonamento fino	145 mm	49 mm	250 mm	aprox. 14 mm	2,16 kg	2-160163.N	●

MS=Espessura do material; ● = Artigo de estoque; ○ = Artigo é fabricado mediante pedido; Mais explicações na página 84

= Resistência a riscos = Escala = Proteção contra respingos de solda = Proteção contra corrosão

Esquadro de encosto e de fixação 750 GK

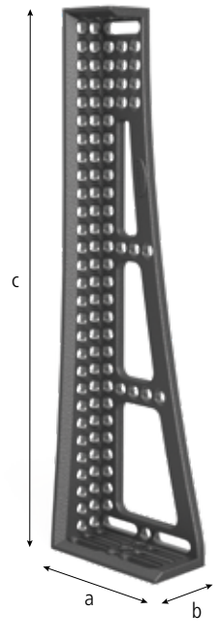



160146.N



160148.N

Descrição:

O esquadro de encosto e de fixação 750 GK abre inúmeras possibilidades de fixação através da sua tridimensionalidade. Ela foi concebida especialmente para o uso em peças pesadas e pode ser usada como encosto e também como alongamento de mesa. Para obter um máximo em estabilidade, o esquadro de encosto e de fixação é fabricado em GGG40. Recomenda-se a encomenda em pares.

Graças à dupla fileira de furos é possível deslocar a cantoneira na grade de sistema 25, duplicando assim as possibilidades de posicionamento e de fixação.

A estruturação tripla de furo oblongo com alargamento aumenta a estabilidade e precisão da fixação.

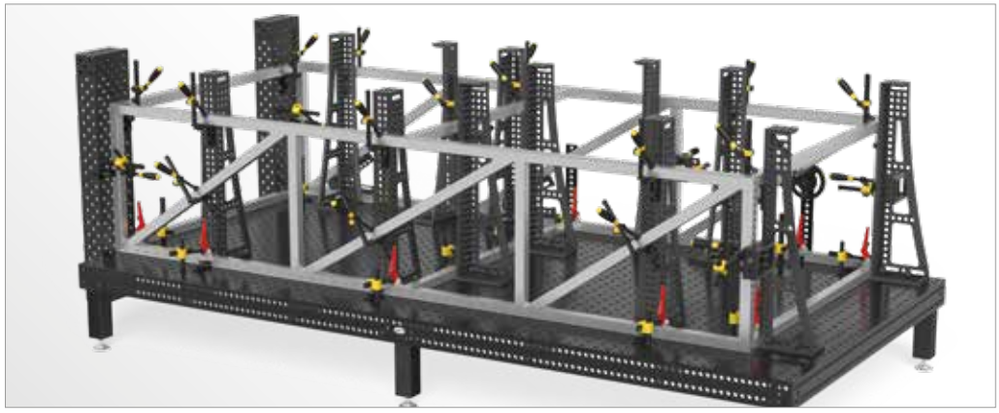





		Comprimento: (a)	Largura: (b)	Altura: (c)	MS: (d)	Peso:	N° de artigo	
Esquadro de encosto e de fixação 750 GK - Encosto à esquerda - nitretado - de série com escalonamento fino	100 N BAR	200 mm	100 mm	750 mm	aprox. 14 mm	8,30 kg	2-160146.N	●
Esquadro de encosto e de fixação 750 GK - Encosto à direita - nitretado - de série com escalonamento fino	100 N BAR	200 mm	100 mm	750 mm	aprox. 14 mm	8,30 kg	2-160148.N	●

MS=Espessura do material; ● = Artigo de estoque; ○ = Artigo é fabricado mediante pedido; Mais explicações na página 84

Esquadro de encosto e de fixação Alumínio-titânio

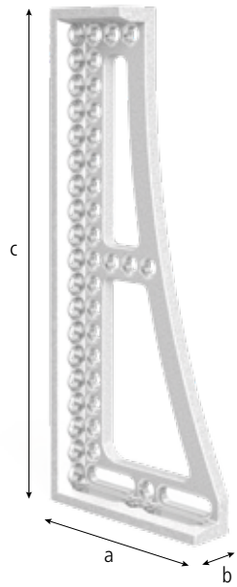



160120



160121



160138



160139

Descrição:

O esquadro de encosto e de fixação GK alumínio-titânio abre inúmeras possibilidades de fixação através da sua tridimensionalidade. Ela foi concebida especialmente para o uso em peças pesadas e pode ser usada como encosto e também como alongamento de mesa. Para obter um máximo em estabilidade, o esquadro de encosto e de fixação é fabricado em uma liga de alumínio-titânio, que foi configurada especialmente para uma máxima resistência. Recomenda-se a encomenda em pares.

Alumínio-titânio: Utilizamos este material leve e de alta resistência para redução de peso em alguns batentes e esquadros de fixação de maiores dimensões. Contudo, não é possível atingir a dureza do aço fundido nitretado a plasma.

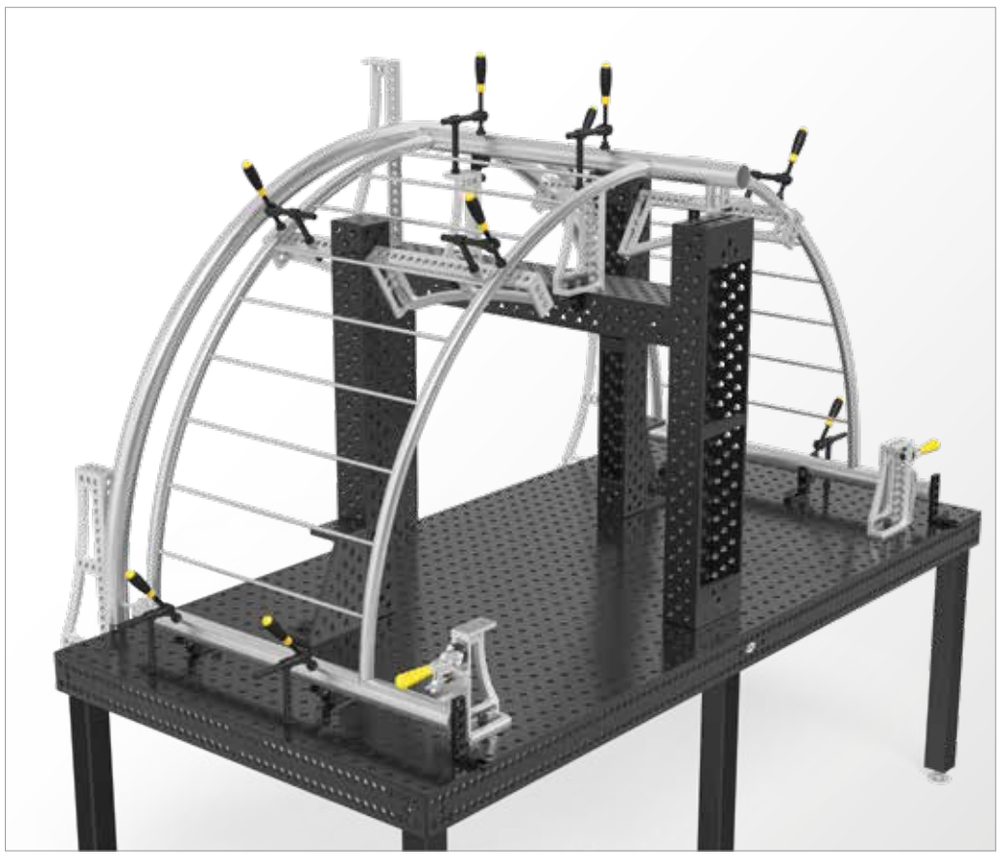

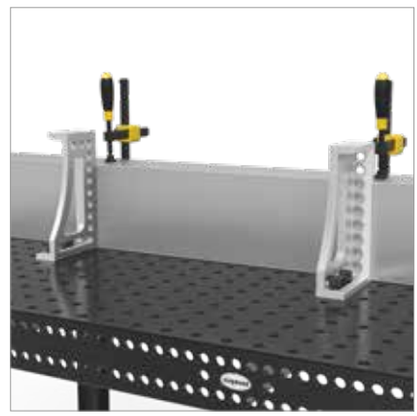

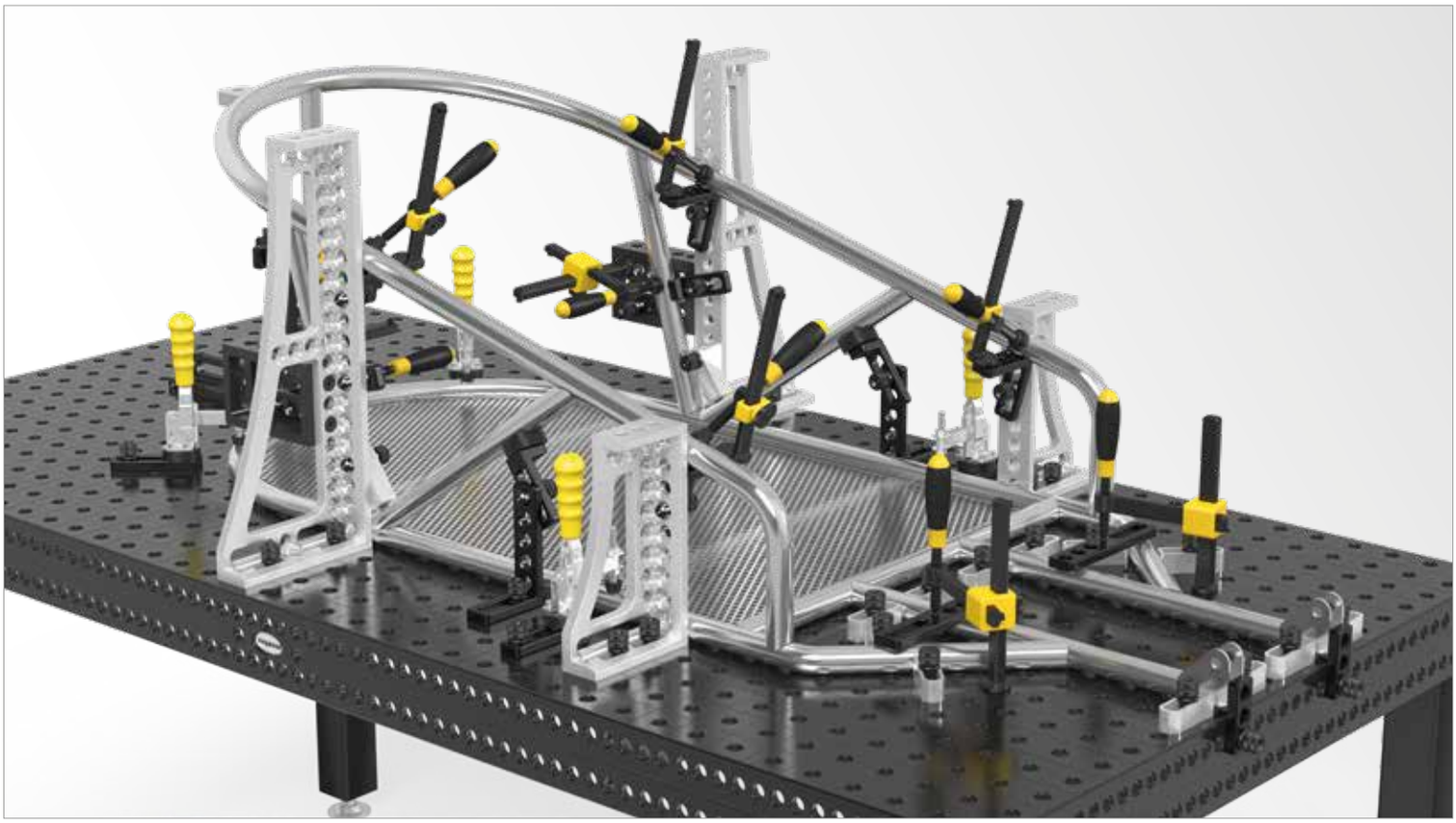

		Comprimento: (a)	Largura: (b)	Altura: (c)	MS: (d)	Peso:	N° de artigo	
Esquadro de encosto e de fixação 250 GK Alumínio-titânio - Encosto à esquerda - de série com escalonamento fino	100 ALU Ti	145 mm	49 mm	250 mm	aprox. 14 mm	1,20 kg	2-160120	●
Esquadro de encosto e de fixação 250 GK Alumínio-titânio - Encosto à direita - de série com escalonamento fino	100 ALU Ti	145 mm	49 mm	250 mm	aprox. 14 mm	1,20 kg	2-160121	●
Esquadro de encosto e de fixação 500 GK Alumínio-titânio - Encosto à esquerda - de série com escalonamento fino	100 ALU Ti	195 mm	49 mm	500 mm	aprox. 14 mm	5,30 kg	2-160138	●
Esquadro de encosto e de fixação 500 GK Alumínio-titânio - Encosto à direita - de série com escalonamento fino	100 ALU Ti	195 mm	49 mm	500 mm	aprox. 14 mm	5,30 kg	2-160139	●

MS=Espessura do material; ● = Artigo de estoque; ○ = Artigo é fabricado mediante pedido; Mais explicações na página 84

Esquadro de encosto e de fixação 250 D / 500 D / 750 D

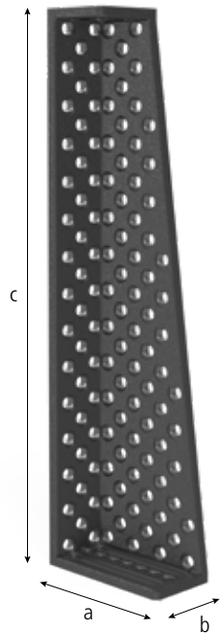



160140.N



160142.N



160144.N

Descrição:

O esquadro de encosto e de fixação 250 D / 500 D / 750 D abre muitas possibilidades de fixação através da sua tridimensionalidade e através da sua disposição de furos diagonal. Em combinação com outros esquadros e encostos ele é especialmente apropriado como alongamento de mesa ou para montagens verticais. Para obter um máximo em estabilidade, o esquadro de encosto e de fixação é fabricado em GGG40.

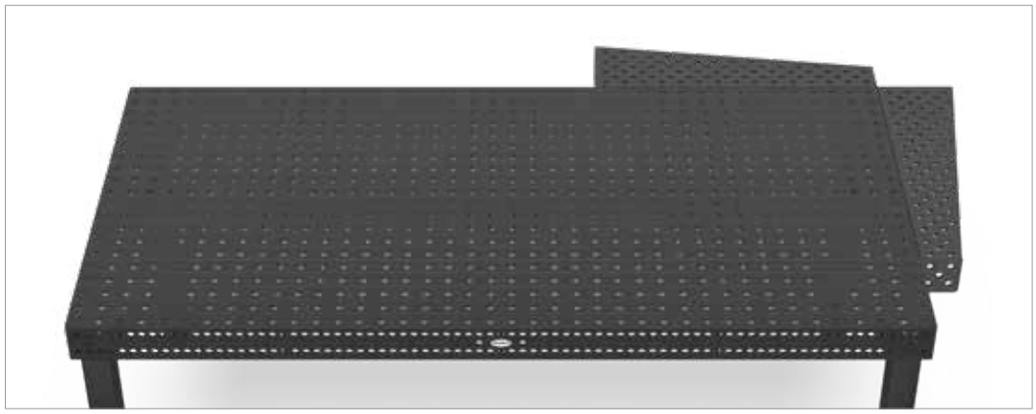



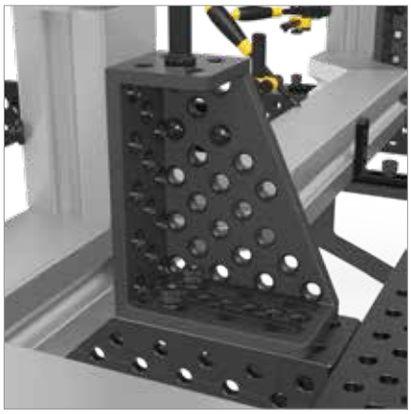





		Comprimento: (a)	Largura: (b)	Altura: (c)	MS: (d)	Peso:	N° de artigo	
Esquadro de encosto e de fixação 250 D - Encosto à direita - nitretado	N BAR	200 mm	100 mm	250 mm	aprox. 14 mm	6,60 kg	2-160140.N	●
Esquadro de encosto e de fixação 500 D - Encosto à direita - nitretado	N BAR	200 mm	100 mm	500 mm	aprox. 14 mm	11,50 kg	2-160142.N	●
Esquadro de encosto e de fixação 750 D - Encosto à direita - nitretado	N BAR	200 mm	100 mm	750 mm	aprox. 14 mm	16,40 kg	2-160144.N	●

MS=Espessura do material; ● = Artigo de estoque; ○ = Artigo é fabricado mediante pedido; Mais explicações na página 84

= Resistência a riscos N = Proteção contra respingos de solda BAR = Proteção contra corrosão

Esquadro universal de fixação mecânica



Descrição:

O esquadro universal de fixação mecânica é ideal para aplicações de ângulos com alta precisão de repetição. Pode ser ajustado qualquer grau angular inteiro entre 10° e 150°. O ajuste dos graus angulares ocorre com gabarito de ajuste e chave Allen. O gabarito de ajuste está incluído no escopo de fornecimento.



160170.N





		SL: (e)	Peso:	N° de artigo
Esquadro universal de fixação mecânica - nitretado - incl. gabarito de ajuste	N BAR	260 mm	3,40 kg	2-160170.N ●

SL=Comprimento do lado; ● = Artigo de estoque; ○ = Artigo é fabricado mediante pedido; Mais explicações na página 84

Esquadro universal de fixação hidromecânica

Descrição:

O esquadro universal de fixação hidromecânica permite uma construção de esquadros com grandes forças de retenção através da fixação hidromecânica. Este esquadro tem um ajuste contínuo na faixa de 0° a 225°. Através de um medidor de ângulo digital, que não está incluído no escopo de fornecimento, é possível ajustar o ângulo com precisão. A chave Allen 6 apropriada está disponível sob o n° de artigo 280852.1.





160171



280852.1

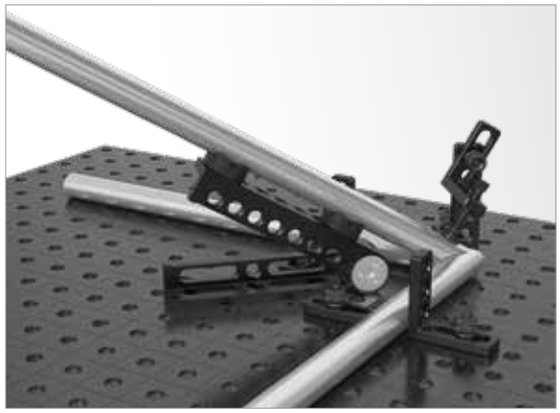

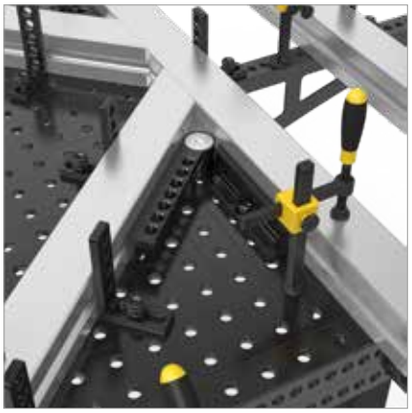



	SL: (e)	Peso:	N° de artigo
Esquadro universal de fixação hidromecânica - brunido	250 mm	2,80 kg	2-160171 ●
Chave Allen 6 - amarelo		0,09 kg	2-280852.1 ●

SL=Comprimento do lado; ● = Artigo de estoque; ○ = Artigo é fabricado mediante pedido; Mais explicações na página 84

Conexão de canto fundida

Descrição:

A conexão de canto fundida proporciona maior espaço de trabalho através da sua possibilidade do alongamento de mesa diagonal em ângulo de 45°. A conexão de canto é de fixação fixa e compatível como prisma, apoio ou elemento de conexão com todos os demais esquadros. A conexão de canto é muito estável e oferece possibilidades de união, encosto e fixação em cinco lados.

Para obter um máximo em estabilidade, a conexão de canto é fabricada em GGG40.

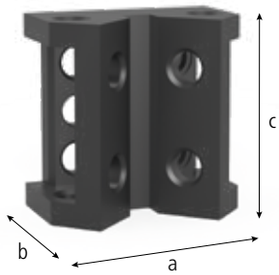



160190.N

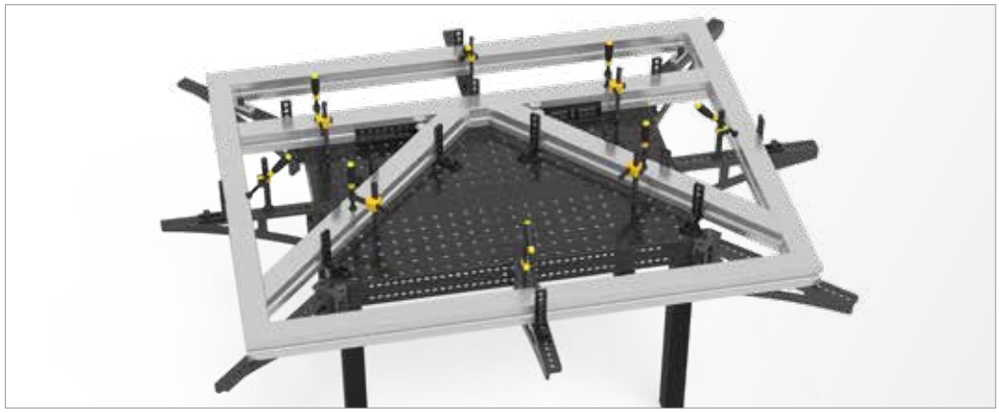



		Comprimento: (a)	Largura: (b)	Altura: (c)	Peso:	N° de artigo
Conexão de canto fundida - nitretado	N BAR	100 mm	65 mm	100 mm	1,70 kg	2-160190.N ●

● = Artigo de estoque; ○ = Artigo é fabricado mediante pedido; Mais explicações na página 84

Quadro de apoio e de fixação

Descrição:

Com o quadro de apoio e de fixação você pode unir diferentes elementos. Você também pode usá-lo como alongamento de mesa ou console. Em cinco lados os furos de sistema permitem inúmeras possibilidades de combinação na grade de 50 mm. Através dos furos e furos oblongos é possível um encosto fixo como também variável.

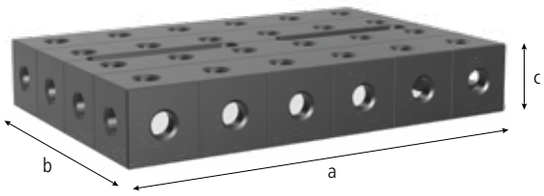



160300.N



160302.N







		Comprimento: (a)	Largura: (b)	Altura: (c)	Peso:	N° de artigo	
Quadro de apoio e de fixação pequeno - Encosto à direita - nitretado	N BAR	150 mm	100 mm	50 mm	2,10 kg	2-160300.N	●
Quadro de apoio e de fixação pequeno - Encosto à esquerda - nitretado	N BAR	150 mm	100 mm	50 mm	2,10 kg	2-160301.N	●
Quadro de apoio e de fixação grande - nitretado	N BAR	300 mm	200 mm	50 mm	7,40 kg	2-160302.N	●

● = Artigo de estoque; ○ = Artigo é fabricado mediante pedido; Mais explicações na página 84

= Resistência a riscos N = Proteção contra respingos de solda BAR = Proteção contra corrosão

Bloco de fixação

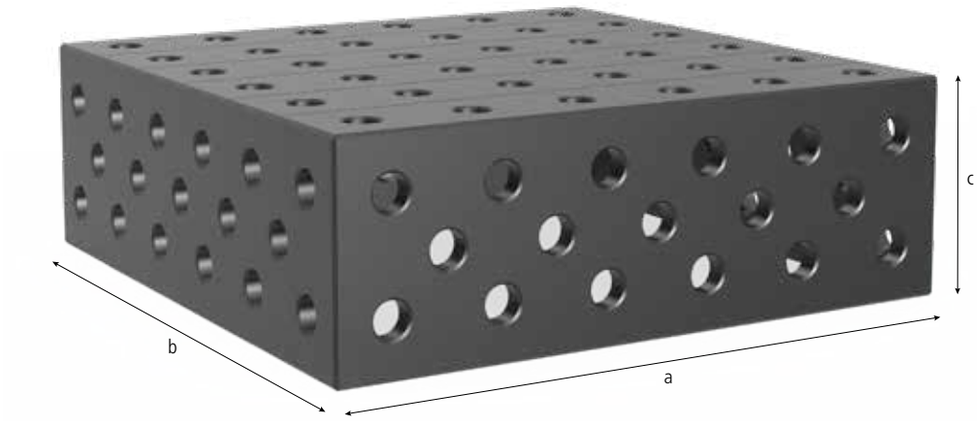

Descrição:

O bloco de fixação é apropriado como alongamento de mesa, para montagens verticais, mas também para a união maciça de duas mesas de solda. Através da união é possível atingir tamanhos de mesa individuais. Para isto o bloco de fixação é parafusado firmemente com a mesa por meio de pinos de conexão (n° de artigo 160560.N).

Através da combinação da disposição de furos horizontal / vertical no lado superior e disposição de furos diagonal nas laterais, surgem inúmeras possibilidades de encosto e de fixação.

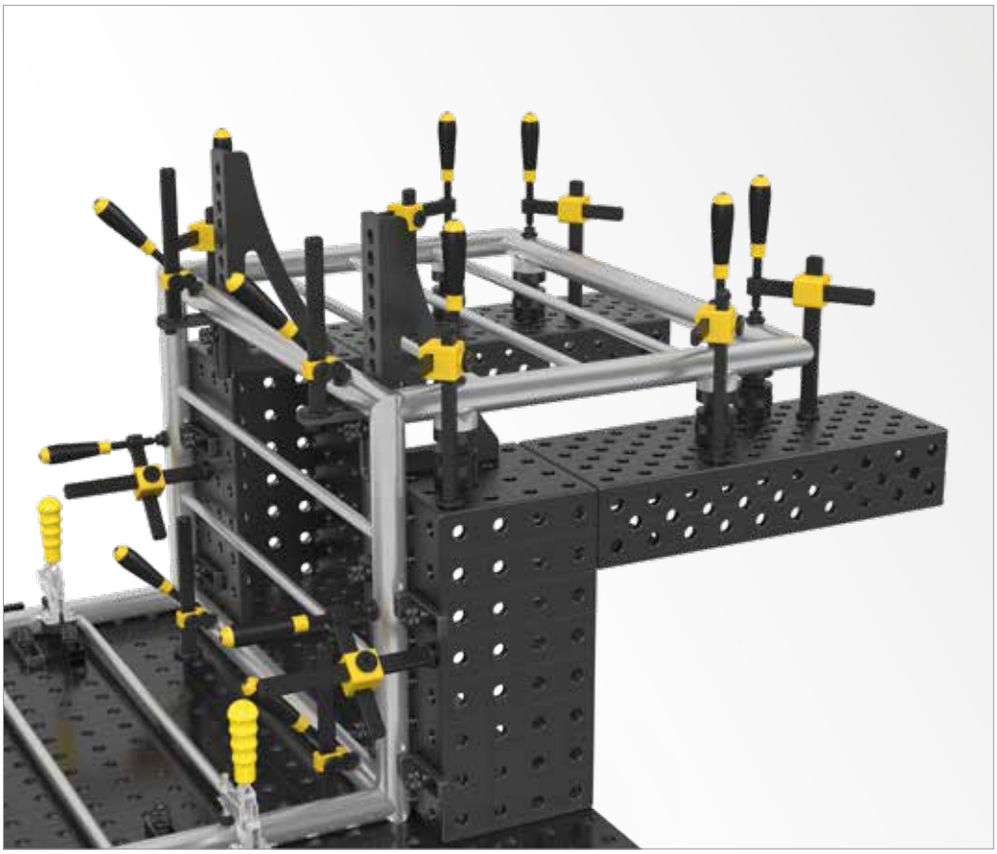

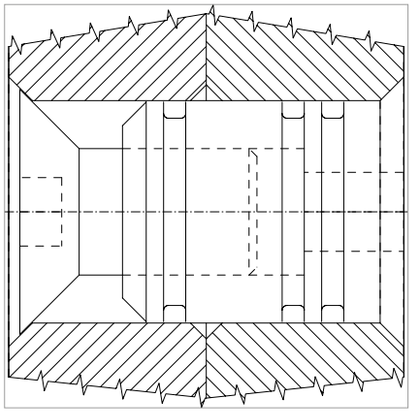



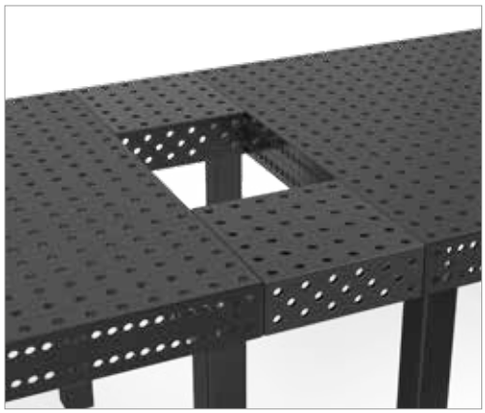

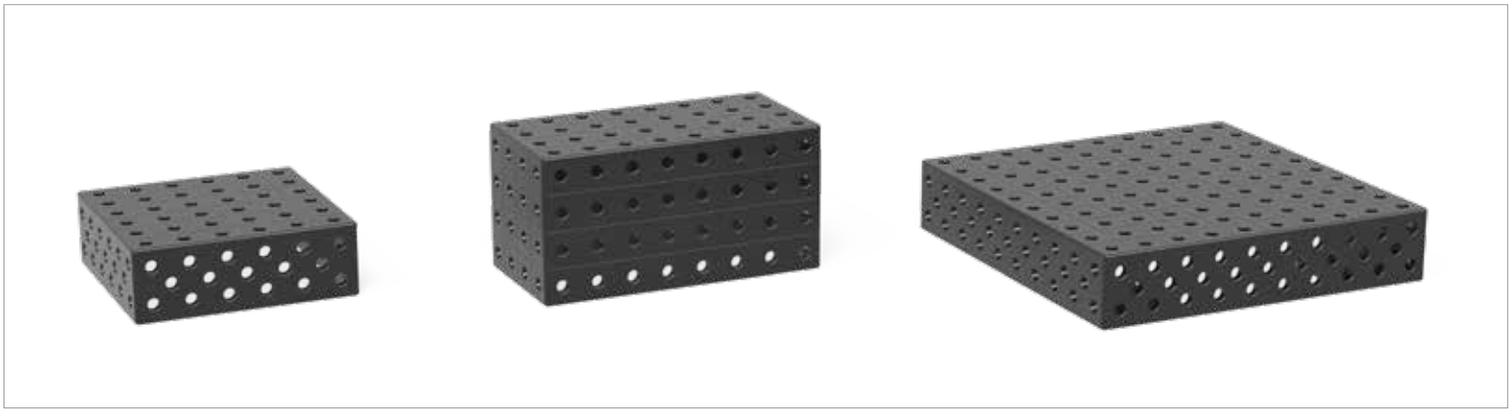

	Comprimento: (a)	Largura: (b)	Altura: (c)	MS: (d)	Peso:	Nitretado a plasma
Bloco de fixação 300x300x100 - cinco lados - Nitretado a plasma	300 mm	300 mm	100 mm	12 mm	aprox. 16 kg	2-160280.P ●
Bloco de fixação 400x200x200 - cinco lados - Nitretado a plasma	400 mm	200 mm	200 mm	12 mm	aprox. 25 kg	2-160272.P ●
Bloco de fixação 500x500x100 - cinco lados - Nitretado a plasma	500 mm	500 mm	100 mm	12 mm	aprox. 40 kg	2-160290.P ●
Outros tamanhos mediante consulta						○

MS=Espessura do material; ● = Artigo de estoque; ○ = Artigo é fabricado mediante pedido; Mais explicações na página 84

Esquadro em forma de U 100/100

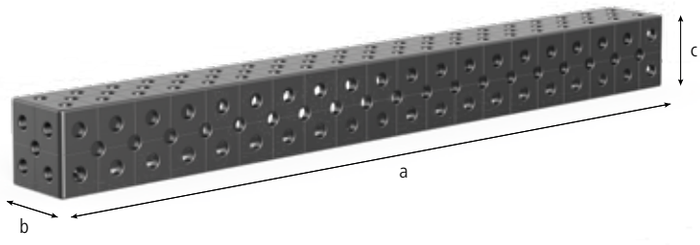

Descrição:

O esquadro em forma de U 100/100 é especialmente apropriado como alongamento de mesa, para montagens verticais, mas também para a união maciça de duas mesas de solda. Para isto o esquadro é parafusado firmemente com a mesa por meio de pinos de conexão (n° de artigo 160560.N).

A partir de um comprimento de 500 mm, todos os esquadros em U possuem furos de montagem atrás para fixação de pés das mesas.

Como alongamento de mesa o esquadro deve ser apoiado com um pé de mesa a partir de um comprimento de 1.000 mm.

Através da furação de cinco lados e a disposição de furos diagonal são proporcionadas muitas possibilidades de fixação e de combinação com outros esquadros e encostos.

A grade de 50x50 mm facilita a orientação.

Sob www.siegmund.com você encontra figuras para todo tamanho de produto.

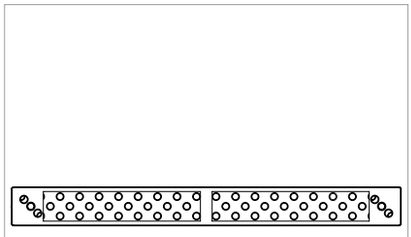





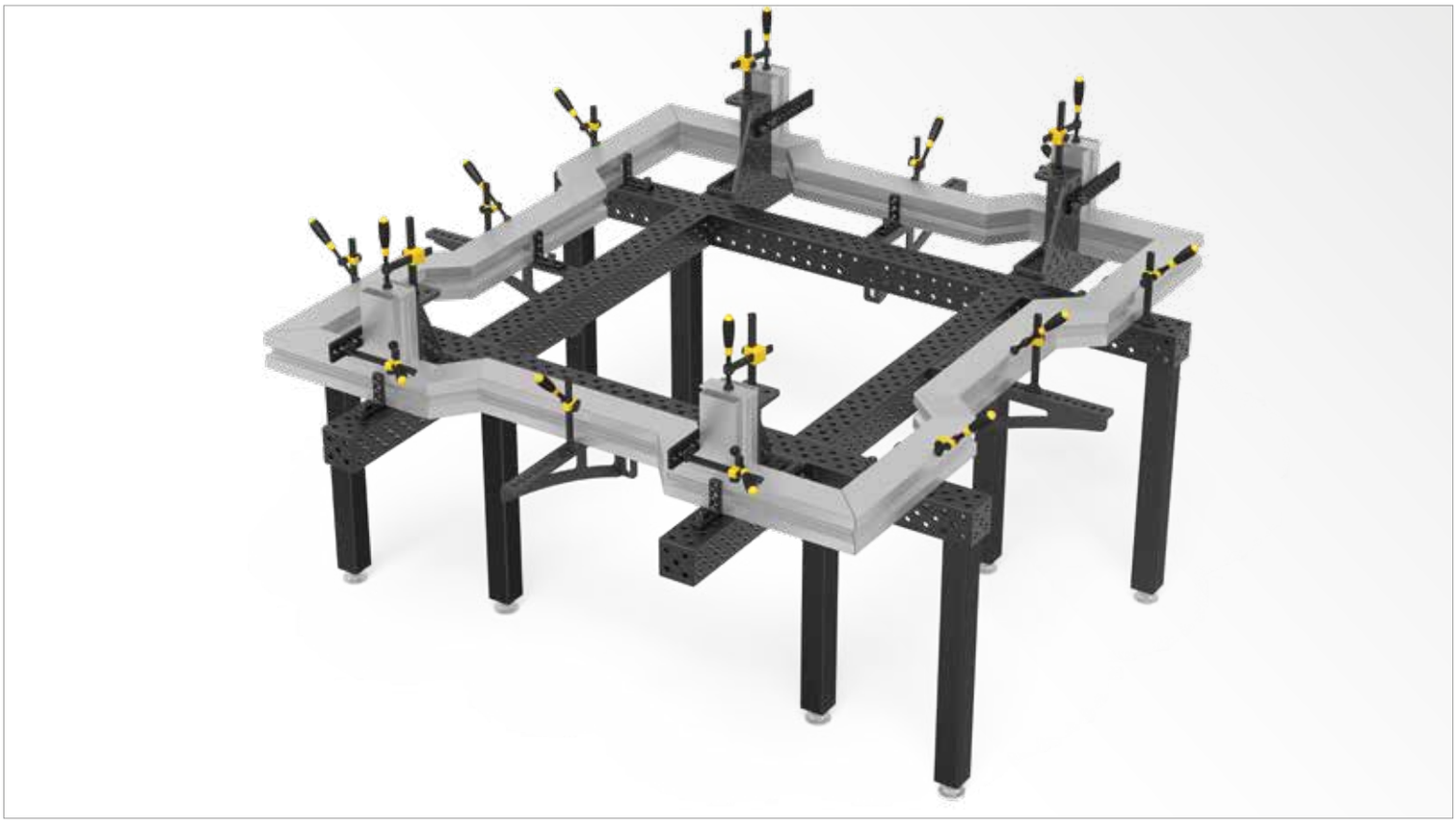

	Comprimento: (a)	Largura: (b)	Altura: (c)	MS: (d)	Peso:	Nitretado a plasma
Esquadro em forma de U 100x100x100 Nitretado a plasma	100 mm	100 mm	100 mm	12 mm	aprox. 4,00 kg	2-160396.P ●
Esquadro em forma de U 500x100x100 Nitretado a plasma	500 mm	100 mm	100 mm	12 mm	aprox. 15 kg	2-160360.P ●
Esquadro em forma de U 1000x100x100 Nitretado a plasma	1000 mm	100 mm	100 mm	12 mm	aprox. 27 kg	2-160370.P ●
Esquadro em forma de U 1500x100x100 Nitretado a plasma	1500 mm	100 mm	100 mm	12 mm	aprox. 39 kg	2-160380.P ●
Esquadro em forma de U 2000x100x100 Nitretado a plasma	2000 mm	100 mm	100 mm	12 mm	aprox. 51 kg	2-160390.P ●

MS=Espessura do material; ● = Artigo de estoque; ○ = Artigo é fabricado mediante pedido; Mais explicações na página 84

Também disponível sem nitretação, para compras a partir de 5 unidades. Artigo é fabricado mediante pedido.

Esquadro em forma de U 200/100

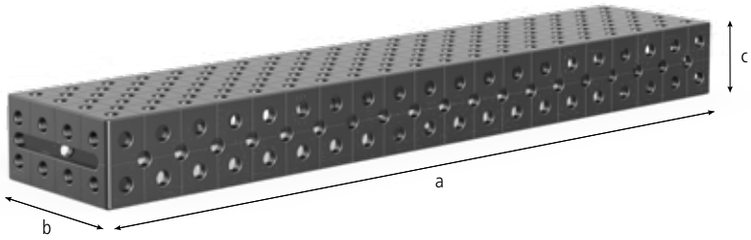

Descrição:

O esquadro em forma de U 200/100 (lateral 200 mm) é especialmente apropriado como alongamento de mesa, para montagens verticais, mas também para a união maciça de duas mesas de solda. Para isto o esquadro é parafusado firmemente com a mesa por meio de pinos de conexão (n° de artigo 160560.N).

A partir de um comprimento de 500 mm, todos os esquadros em U possuem furos de montagem atrás para fixação de pés das mesas.

Como alongamento de mesa o esquadro deve ser apoiado com um pé de mesa a partir de um comprimento de 1.000 mm.

Através da furação de cinco lados e a disposição de furos diagonal são proporcionadas muitas possibilidades de fixação e de combinação com outros esquadros e encostos.

A grade de 50x50 mm facilita a orientação.

Sob www.siegmund.com você encontra figuras para todo tamanho de produto.

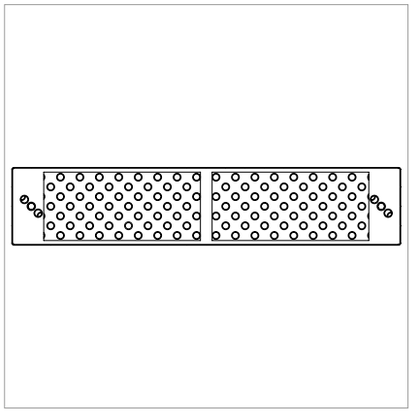







	Comprimento: (a)	Largura: (b)	Altura: (c)	MS: (d)	Peso:	Nitretado a plasma
Esquadro em forma de U 200x100x100 Nitretado a plasma	200 mm	100 mm	100 mm	12 mm	aprox. 6,00 kg	2-160396.1.P ●
Esquadro em forma de U 500x200x100 Nitretado a plasma	500 mm	200 mm	100 mm	12 mm	aprox. 22 kg	2-160360.1.P ●
Esquadro em forma de U 1000x200x100 Nitretado a plasma	1000 mm	200 mm	100 mm	12 mm	aprox. 38 kg	2-160370.1.P ●
Esquadro em forma de U 1500x200x100 Nitretado a plasma	1500 mm	200 mm	100 mm	12 mm	aprox. 55 kg	2-160380.1.P ●
Esquadro em forma de U 2000x200x100 Nitretado a plasma	2000 mm	200 mm	100 mm	12 mm	aprox. 72 kg	2-160390.1.P ●

MS=Espessura do material; ● = Artigo de estoque; ○ = Artigo é fabricado mediante pedido; Mais explicações na página 84

Também disponível sem nitretação, para compras a partir de 5 unidades. Artigo é fabricado mediante pedido.

Esquadro em forma de U 200/100 Alumínio-titânio

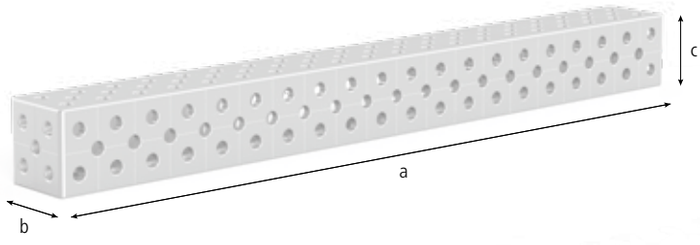

Descrição:

O esquadro em forma de U 100/100 é especialmente apropriado como alongamento de mesa, para montagens verticais, mas também para a união maciça de duas mesas de solda. Para isto o esquadro é parafusado firmemente com a mesa por meio de pinos de conexão (n° de artigo 160560.N).

A partir de um comprimento de 500 mm, todos os esquadros em U possuem furos de montagem atrás para fixação de pés das mesas.

Como alongamento de mesa o esquadro deve ser apoiado com um pé de mesa a partir de um comprimento de 1.000 mm.

Através da furação de cinco lados e a disposição de furos diagonal são proporcionadas muitas possibilidades de fixação e de combinação com outros esquadros e encostos.

A grade de 50x50 mm facilita a orientação.

Alumínio-titânio: Utilizamos este material leve e de alta resistência para redução de peso em alguns batentes e esquadros de fixação de maiores dimensões. Contudo, não é possível atingir a dureza do aço fundido nitretado a plasma.

Sob www.siegmund.com você encontra figuras para todo tamanho de produto.

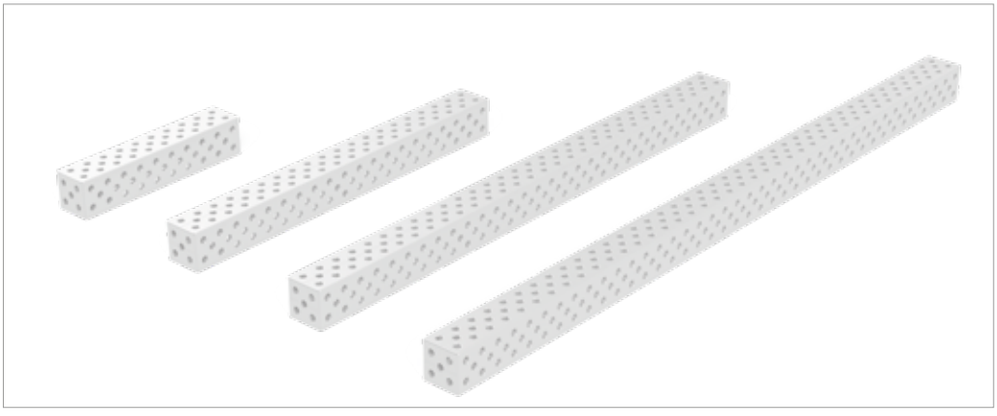



	Comprimento: (a)	Largura: (b)	Altura: (c)	MS: (d)	Peso:	Alumínio
Esquadro em forma de U 500x100x100 Alumínio-titânio	500 mm	100 mm	100 mm	12 mm	aprox. 5,00 kg	3-160360.AT ○
Esquadro em forma de U 1000x100x100 Alumínio-titânio	1000 mm	100 mm	100 mm	12 mm	aprox. 9,00 kg	3-160370.AT ○
Esquadro em forma de U 1500x100x100 Alumínio-titânio	1500 mm	100 mm	100 mm	12 mm	aprox. 13 kg	3-160380.AT ○
Esquadro em forma de U 2000x100x100 Alumínio-titânio	2000 mm	100 mm	100 mm	12 mm	aprox. 18 kg	3-160390.AT ○
Outros tamanhos mediante consulta						○

MS=Espessura do material; ● = Artigo de estoque; ○ = Artigo é fabricado mediante pedido; Mais explicações na página 84





Página 684
Pino de fixação rápida curto



Página 684
Pino de fixação rápida longo



Página 685
Pino universal curto



Página 685
Pino universal longo



Página 686
Pino de fixação com esferas plano curto



Página 686
Pino de fixação com esferas plano longo



Página 687
Pino escareado curto



Página 687
Pino escareado longo



Página 688
Pino de posicionamento



Página 689
Pino de conexão curto



Página 689
Pino de conexão longo



Página 690
Anel distanciador para fixador magnético



Página 692
Pino de fixação magnético 34



Página 692
Pino de fixação magnético 46



Página 692
Pino de fixação magnético 58

Pinos

Rapidíssimo e otimizado

Graças à sua eficiente mecânica, eles podem ser facilmente fixados e removidos com as mãos.



Fixação extremamente rápida através de aumento da força

Ergonomia ideal:
O espaçamento entre a peça e a mão proporcionam um fácil manuseio

Superfície otimizada para um máximo de aderência

Superfície
após a têmpera, polida na região dos furos para uma máxima precisão

Corpo do parafuso
Elaborado com aço de alta-liga para uma máxima resistência

Sem necessidade de O-Ring de aperto devido à redução do atrito interno. Em consequência, nenhuma ancoragem em furos com sujeira. Caso necessário, pode-se utilizar um O-Ring

Aumento da força
com um mínimo de atrito interno devido a quatro esferas que trabalham no princípio de alavanca articulada. Em muitas situações é possível uma fixação manual

Esfera: Ø 6,7 mm. Grande área de pressão; ponto central de pressão deslocado ao máximo para fora.

Apoio somente por 3 esferas, permitindo uma distribuição ideal de força pelo princípio tripé. Não é necessário o uso de O-Ring para fixação das esferas!

Chanfro
possibilita fixação cruzada

Mecanismo patenteado
evita o emperramento das esferas



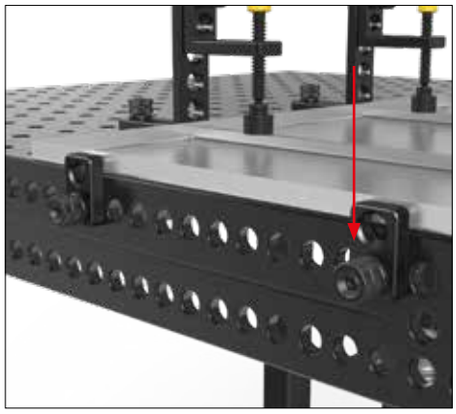

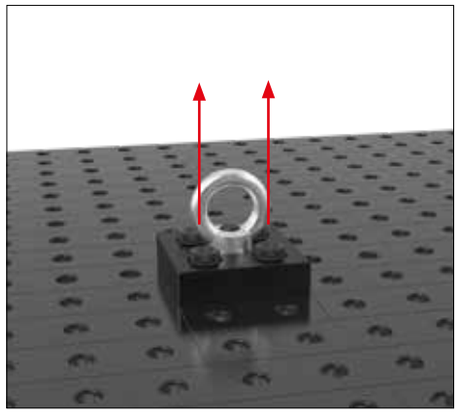

TORQUE DE APERTO (AM)

O torque de aperto descreve a força com a qual o parafuso é apertado com o torquímetro. Para obter uma força de fixação ideal o torque de aperto não deve ultrapassar o valor recomendado.

O parafuso foi construído de tal forma, que seja necessário apenas um pequeno torque para obter um máximo em fixação. Assim é possível também uma fixação simples com a mão.

Torque de aperto máx. em 160510: ≤ 10 Nm

FORÇA DE CISALHAMENTO (SK)

Na força de cisalhamento trata-se de forças que atuam lateralmente à superfície perpendicular do parafuso.

Força de cisalhamento máx. em 160510: ≤ 55 kN

FORÇA DE TRAÇÃO (ZK)

Como força de tração é designada a força que ocorre através de tração em parafusos fixos.

Força de tração máx. em 160510: ≤ 10 kN

Você encontra o vídeo do produto também sob:

www.siegmund.com/V160510

Pino de fixação rápida





160510



160512

Descrição:

O pino de fixação rápida brunido com fecho giratório é o elemento de conexão ideal entre os componentes Siegmund. O pino de fixação rápida destaca-se através das esferas especialmente grandes, que protegem o chanfro dos furos devido a uma baixa pressão de superfície. A quarta esfera no meio reduz o atrito interno e reforça a força da roda de mão. A nova versão do pino de fixação rápida não necessita de O-rings, mas mesmo assim é de fácil limpeza.

Este pino NÃO é permitido para a união de mesas e esquadros em forma de U!





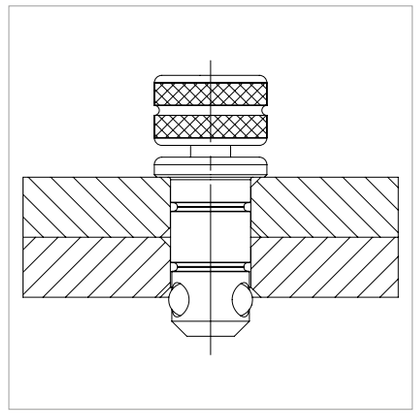

	Comprimento: (a)	Ø: (o)	Peso:	SK:	AM:	ZK:	N° de artigo	
Pino de fixação rápida curto - Fixação de 2 componentes - brunido - com bloqueio rotativo	53 mm	16 mm	0,08 kg	55,00 kN	10,00 Nm	10,00 kN	2-160510	●
Pino de fixação rápida longo - Fixação de 3 componentes - brunido - com bloqueio rotativo	65 mm	16 mm	0,10 kg	55,00 kN	10,00 Nm	10,00 kN	2-160512	●

SK=Força de cisalhamento; AM=Torque de aperto; ZK=Força de tração; ● = Artigo de estoque; ○ = Artigo é fabricado mediante pedido; Mais explicações na página 84

Pino universal



Descrição:

O pino universal brunido (pino de fixação) é o elemento de conexão ideal entre os componentes Siegmund. Ele é usado para conectar entre si elementos de diferentes espessuras de material. A faixa de fixação para o pino universal curto é de 22-28 mm, para o pino universal longo de 34-40 mm. As grandes esferas deslocam o centro de pressão para fora e impedem através da reduzida pressão de superfície um deslocamento de material em grandes forças de fixação no sentido do furo.

O pino universal é fixado com a roda de mão integrada ou com uma chave Allen 6 (n° de artigo 280852.1).

Este pino NÃO é permitido para a união de mesas e esquadros em forma de U!



160532



160533



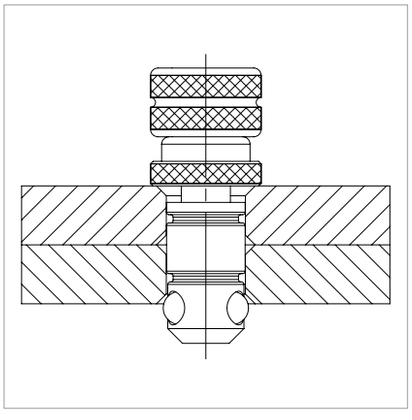

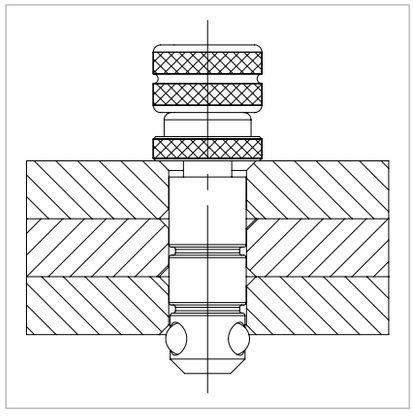

	Comprimento: (a)	Ø: (o)	Peso:	SK:	AM:	ZK:	N° de artigo	
Pino universal curto - Fixação de 2 componentes - brunido	59 mm	16 mm	0,11 kg	50,00 kN	10,00 Nm	10,00 kN	2-160532	●
Pino universal longo - Fixação de 3 componentes - brunido	71 mm	16 mm	0,12 kg	50,00 kN	10,00 Nm	10,00 kN	2-160533	●

SK=Força de cisalhamento; AM=Torque de aperto; ZK=Força de tração; ● = Artigo de estoque; ○ = Artigo é fabricado mediante pedido; Mais explicações na página 84

Pino de fixação com esferas plano



Descrição:

O pino de fixação com esferas brunido plano é usado, sobretudo, na fixação de furos oblongos, para ter a menor saliência possível como no pino escareado.

Ideal para parafusadeiras sem fio com torque até 10 Nm.

Este pino NÃO é permitido para a união de mesas e esquadros em forma de U!



160522



160523

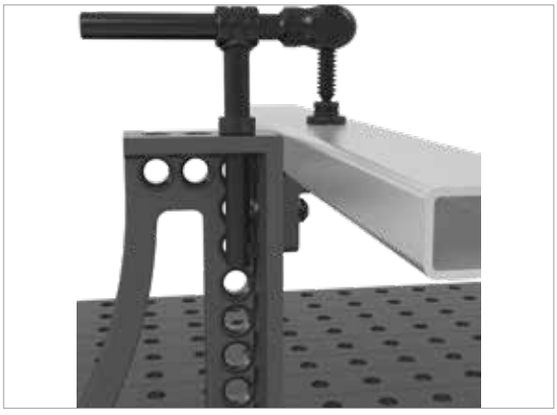

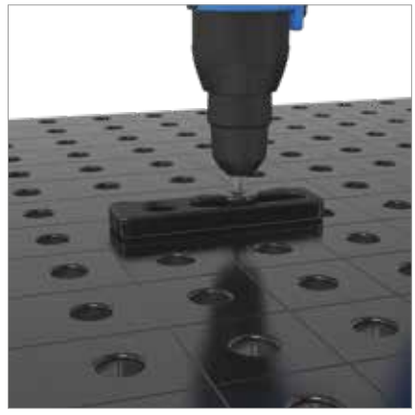

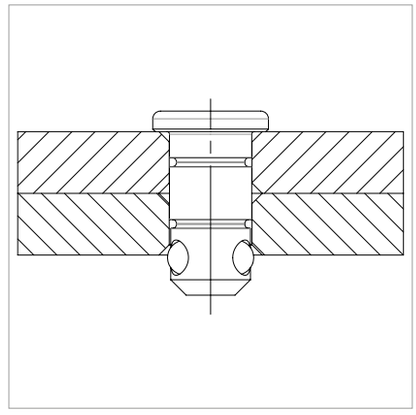

	Comprimento: (a)	Ø: (o)	Peso:	SK:	AM:	ZK:	N° de artigo	
Pino de fixação com esferas plano curto - Fixação de 2 componentes - brunido	36 mm	16 mm	0,05 kg	55,00 kN	10,00 Nm	10,00 kN	2-160522	●
Pino de fixação com esferas plano longo - Fixação de 3 componentes - brunido	48 mm	16 mm	0,08 kg	55,00 kN	10,00 Nm	10,00 kN	2-160523	●
Pino com rosca para 160522 - em pacote com 10							2-169085	●
Pino com rosca para 160523 - em pacote com 10							2-169075	●

SK=Força de cisalhamento; AM=Torque de aperto; ZK=Força de tração; ● = Artigo de estoque; ○ = Artigo é fabricado mediante pedido; Mais explicações na página 84

Pino escareado

Descrição:

O pino escareado é usado como conexão coberta entre componentes Siegmund. Ele corresponde em sua construção aos outros pinos de fixação com quatro esferas. A sua cabeça desaparece nos furos escareados, de forma que não há nenhuma saliência na peça fixada. O pino escareado não é apropriado para o uso em furos oblongos.

Este pino NÃO é permitido para a união de mesas e esquadros em forma de U!





160528



160529





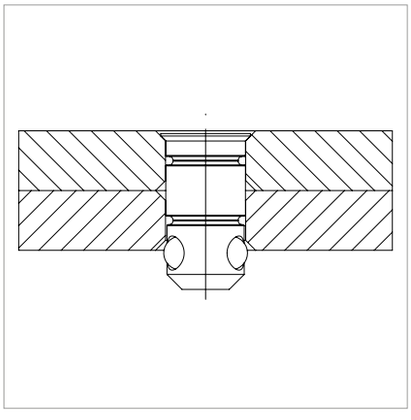

	Comprimento: (a)	Ø: (o)	Peso:	SK:	AM:	ZK:	N° de artigo	
Pino escareado curto - Fixação de 2 componentes - brunido	31 mm	16 mm	0,04 kg	55,00 kN	10,00 Nm	3,00 kN	2-160528	●
Pino escareado longo - Fixação de 3 componentes - brunido	43 mm	16 mm	0,05 kg	55,00 kN	10,00 Nm	3,00 kN	2-160529	●

SK=Força de cisalhamento; AM=Torque de aperto; ZK=Força de tração; ● = Artigo de estoque; ○ = Artigo é fabricado mediante pedido; Mais explicações na página 84

Pino de posicionamento





160540

Descrição:

O pino de posicionamento destina-se, por exemplo, para o ajuste de esquadros, que são fixados apenas com um pino de fixação, para substituir um segundo pino de fixação a título de economia. Além disso, é possível formar vários ângulos através do posicionamento, p.ex., 90° ou 45°.

Na figura está ilustrado um exemplo de aplicação no uso de gabaritos do cliente.

Este pino NÃO é permitido para a união de mesas e esquadros em forma de U!

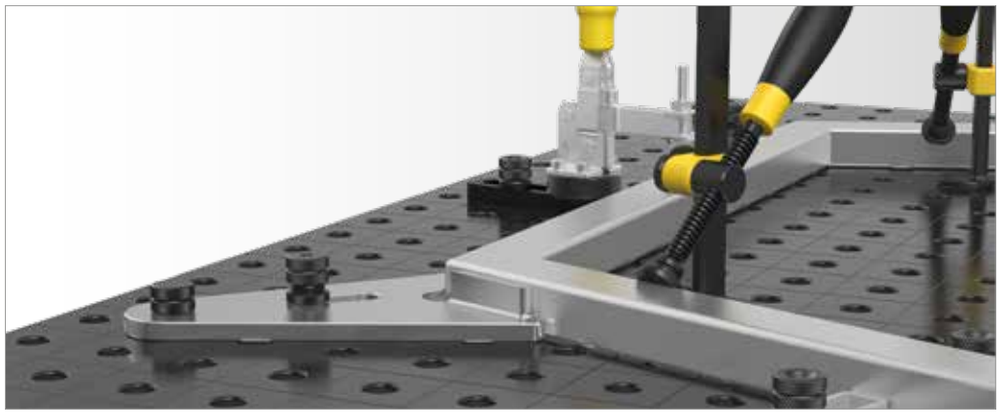



	Comprimento: (a)	Ø: (o)	Peso:	N° de artigo	
Pino de posicionamento - brunido	38 mm	16 mm	0,07 kg	2-160540	●

● = Artigo de estoque; ○ = Artigo é fabricado mediante pedido; Mais explicações na página 84

Pino de conexão

Descrição:

Parafuso de conexão, especialmente concebido como união fixa para elementos Siegmund, exemplo: Mesas, esquadros em forma de U.

Através do sextavado interior e devido à capacidade de se auto-centrar, a montagem é simples. A cabeça de embutir e o parafuso de cabeça de embutir contêm ambos um sextavado interior para facilitar a fixação.

O parafuso de conexão permite uma conexão resistente, no entanto não deve ser utilizado em furos oblongos.







160560.N 160561



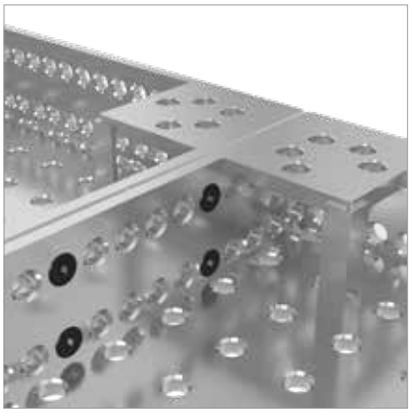

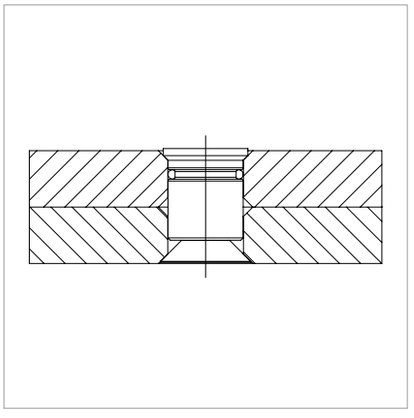

		Comprimento: (a)	Ø: (o)	Peso:	SK:	AM:	ZK:	N° de artigo	
Pino de conexão curto - Conexão de 2 componentes - nitretado - com sextavado interno	N BAR	25 mm	16 mm	0,03 kg	50,00 kN	15,00 Nm	4,00 kN	2-160560.N	●
Pino de conexão longo - Conexão de 3 componentes - brunido - com sextavado interno		37 mm	16 mm	0,05 kg	50,00 kN	15,00 Nm	4,00 kN	2-160561	●

SK=Força de cisalhamento; AM=Torque de aperto; ZK=Força de tração; ● = Artigo de estoque; ○ = Artigo é fabricado mediante pedido; Mais explicações na página 84

Peças de reposição para pino

Descrição:

A luva distanciadora foi desenvolvida especialmente para aplicações nas quais é necessária uma área de afastamento entre dois elementos de fixação. Ela permite, por exemplo, o uso de um pino de fixação longo em vez de um pino de fixação curto.





160539



169103



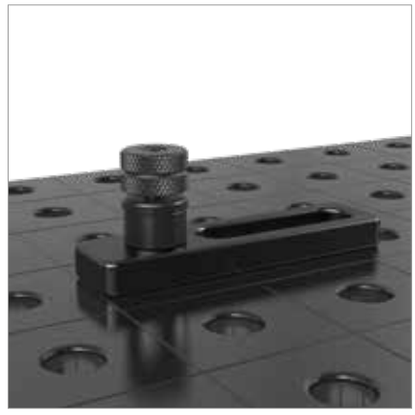

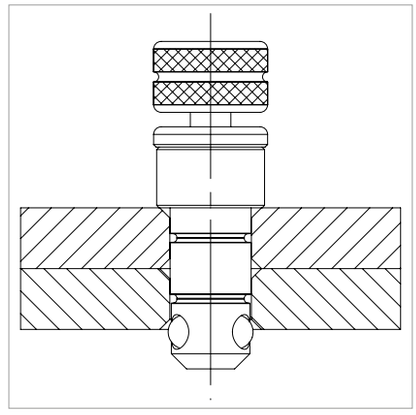

	Altura: (c)	Ø: (o)	Peso:	N° de artigo
Anel distanciador para fixador magnético - brunido	12 mm	21 mm	0,02 kg	2-160539 ●
Peças de reposição para pino - 10x 169008, 10x 169009, 5x 169074			0,02 kg	2-169103 ●

● = Artigo de estoque; ○ = Artigo é fabricado mediante pedido; Mais explicações na página 84



Pino de fixação magnético

Descrição:

O pino de fixação magnético possibilita uma fixação rápida sem parafusamento e sem o uso de ferramentas. Ele é tão vantajoso em peças sensíveis à pressão como, p.ex., chapas finas, como também em componentes, nos quais não é possível um apoio de encontro, p.ex., carcaças de chapa fechadas em toda a sua volta.





160740



160740.1



160740.2



160539

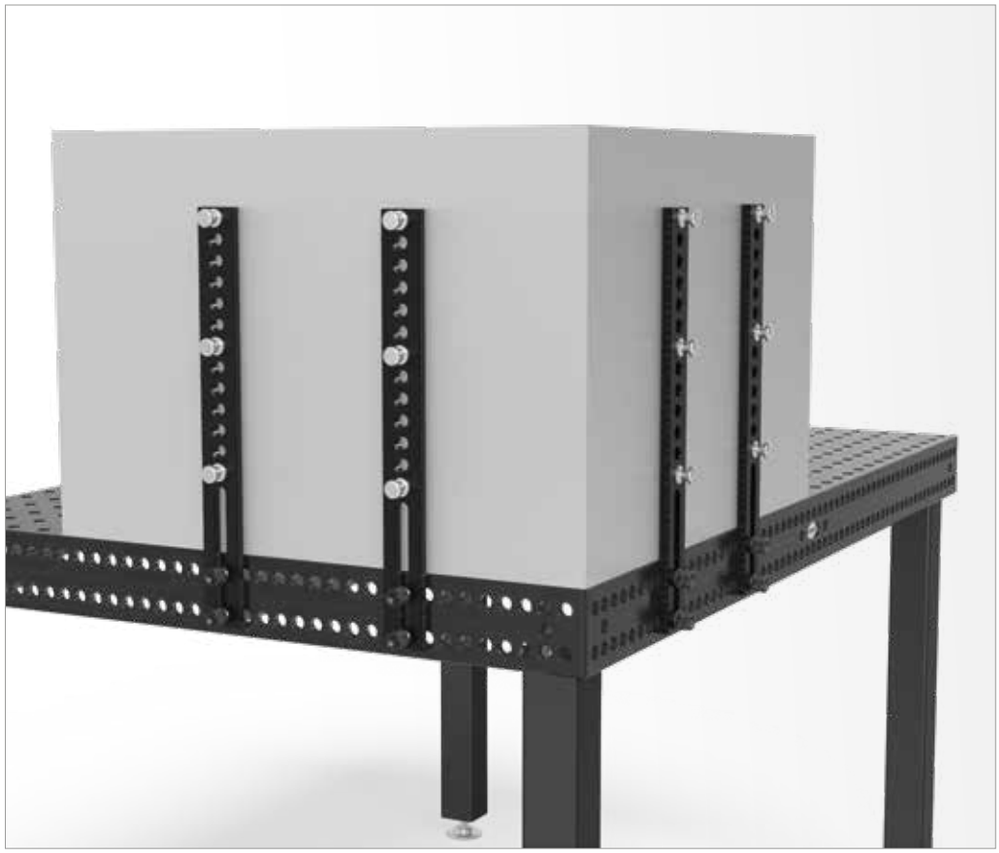



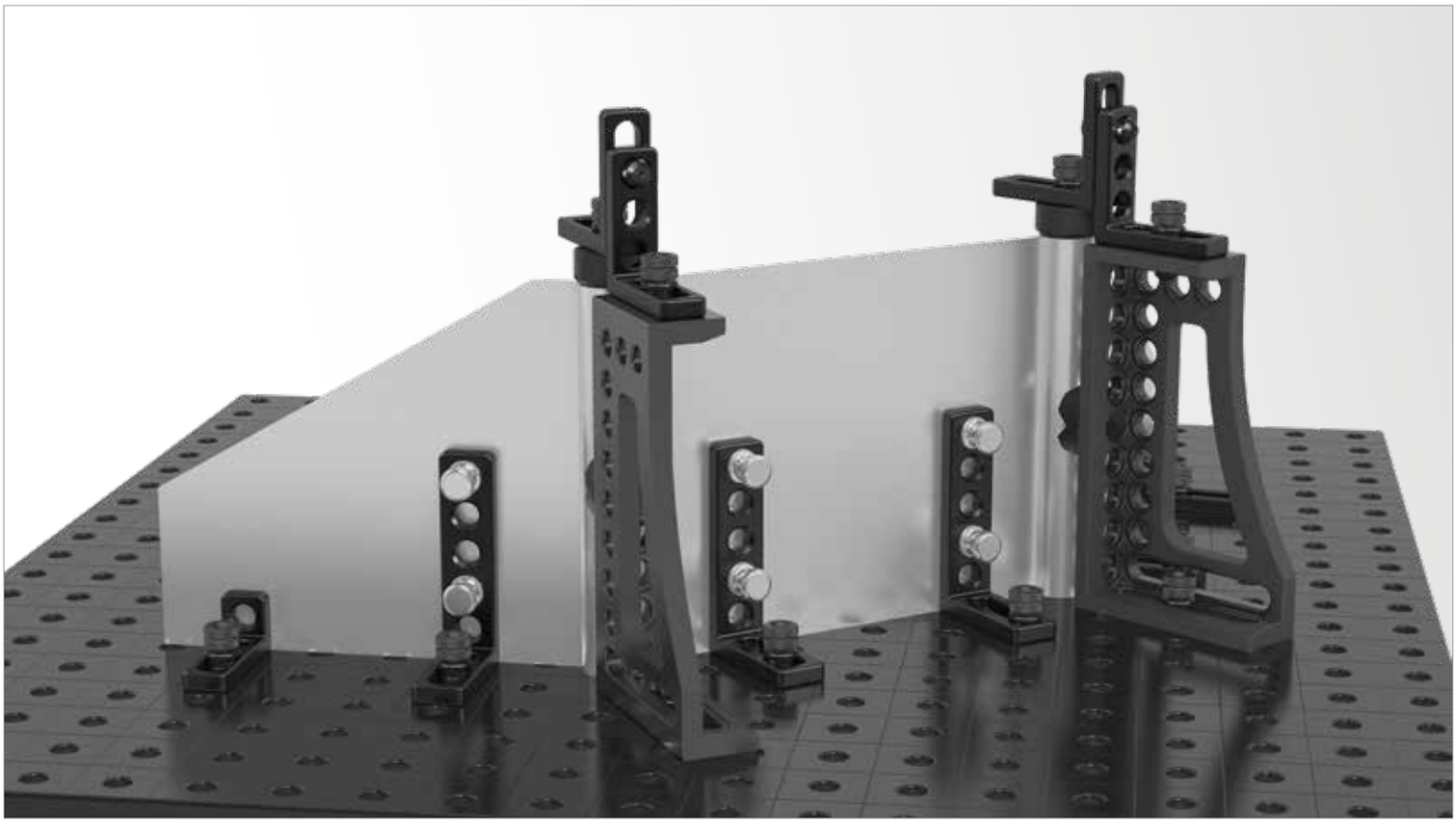

		Comprimento: (a)	Altura: (c)	Ø: (o)	Peso:	N° de artigo	
Pino de fixação magnético 34 - Comprimento de haste 25 mm - Alumínio	ALU	34 mm		16 mm	0,02 kg	2-160740	●
Pino de fixação magnético 46 - Comprimento de haste 50 mm - Alumínio	ALU	46 mm		16 mm	0,03 kg	2-160740.1	●
Pino de fixação magnético 58 - Comprimento de haste 75 mm - Alumínio	ALU	58 mm		16 mm	0,04 kg	2-160740.2	●
Anel distanciador para fixador magnético - brunido			12 mm	21 mm	0,02 kg	2-160539	●

● = Artigo de estoque; ○ = Artigo é fabricado mediante pedido; Mais explicações na página 84

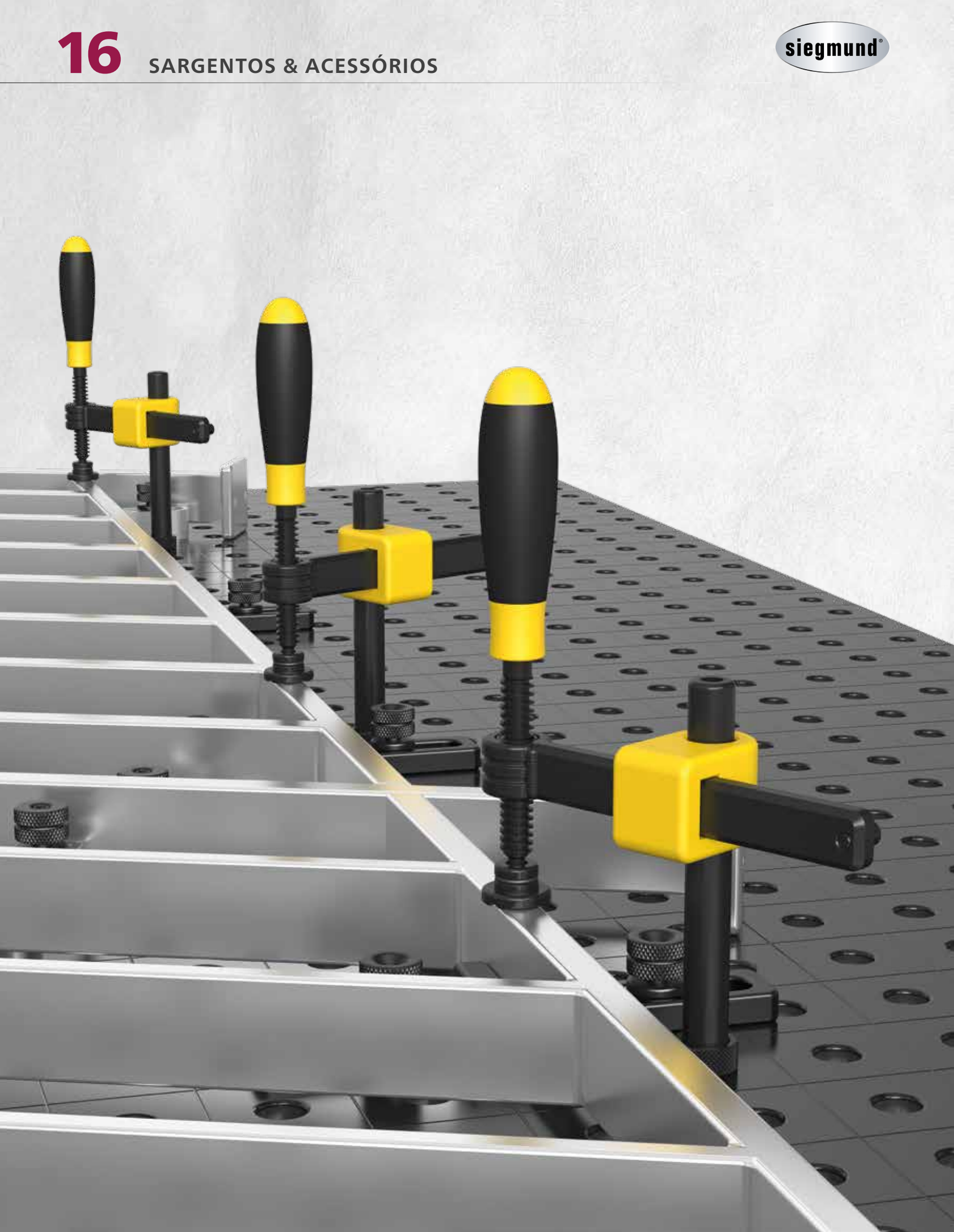



Página 698
Professional Sargento



Página 700
Professional Sargento 45°/90°



Página 702
Professional Sargento de fixação rápida



Página 704
Sargento com tubo redondo



Página 706
Fixação de tubo Universal



Página 708
Basic Sargento



Página 709
Fuso curto com bucha e prisma



Página 710
Prisma para sargento



Página 710
Prisma para sargento



Página 710
Prisma para sargento



Página 711
Prisma Duo Ø 25



Página 711
Prisma Duo Ø 25



Página 711
Prisma Duo Ø 25



Página 712
Apoio de pressão redondo para sargentos



Página 712
Apoio de pressão redondo para sargentos



Página 712
Apoio de pressão redondo para sargentos



Página 712
Apoio de pressão bruto para sargentos

Sargentos & Acessórios

Você encontra o vídeo do produto também sob:

www.siegmund.com/V160610

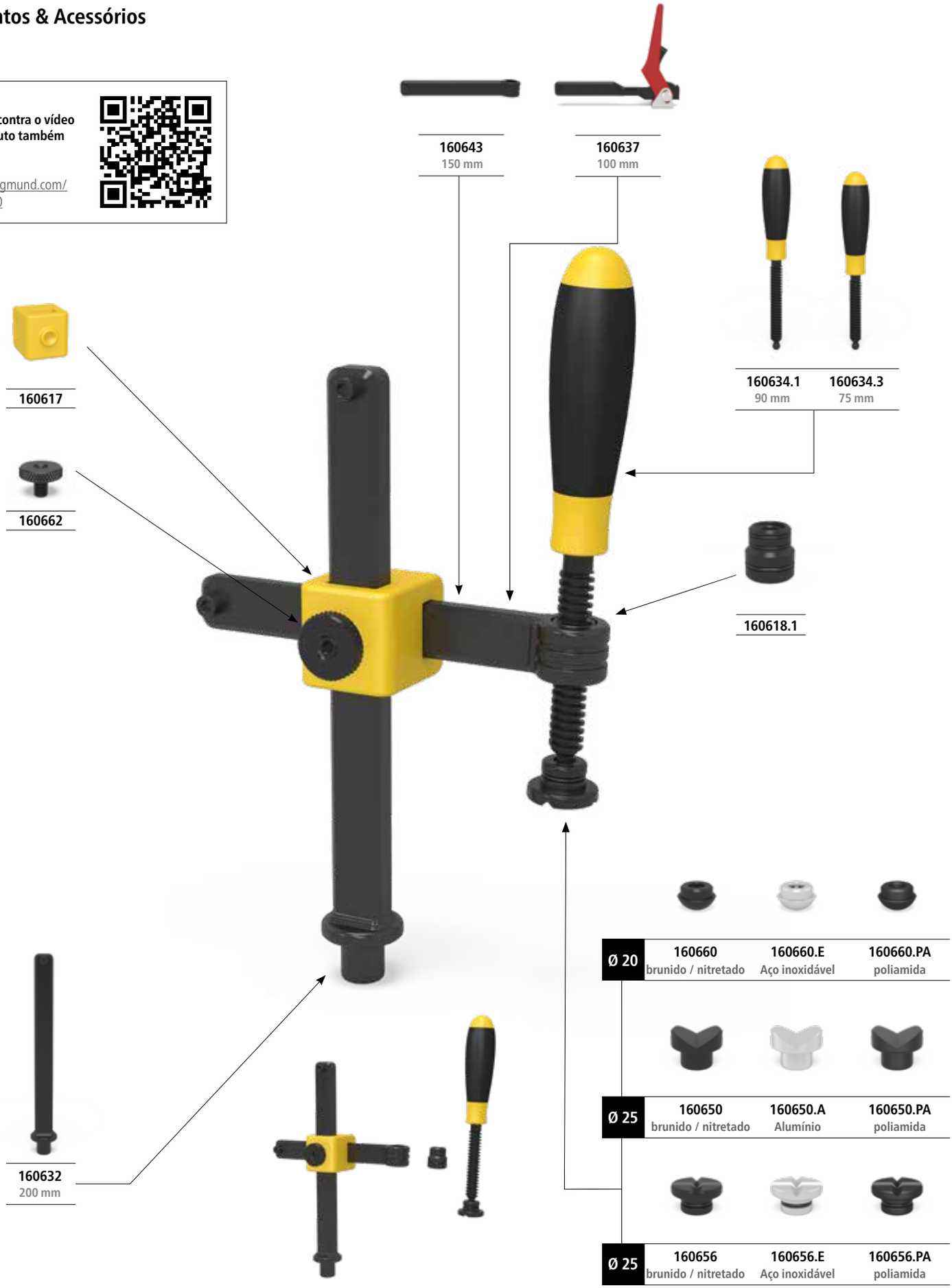

Ø 20	**160660** brunido / nitretado	**160660.E** Aço inoxidável	**160660.PA** poliamida
Ø 25	**160650** brunido / nitretado	**160650.A** Alumínio	**160650.PA** poliamida
Ø 25	**160656** brunido / nitretado	**160656.E** Aço inoxidável	**160656.PA** poliamida

 Todos os artigos para o 160610 estão disponíveis na página 699. Prismas para braçadeiras estão nas páginas 710; 711; 712.

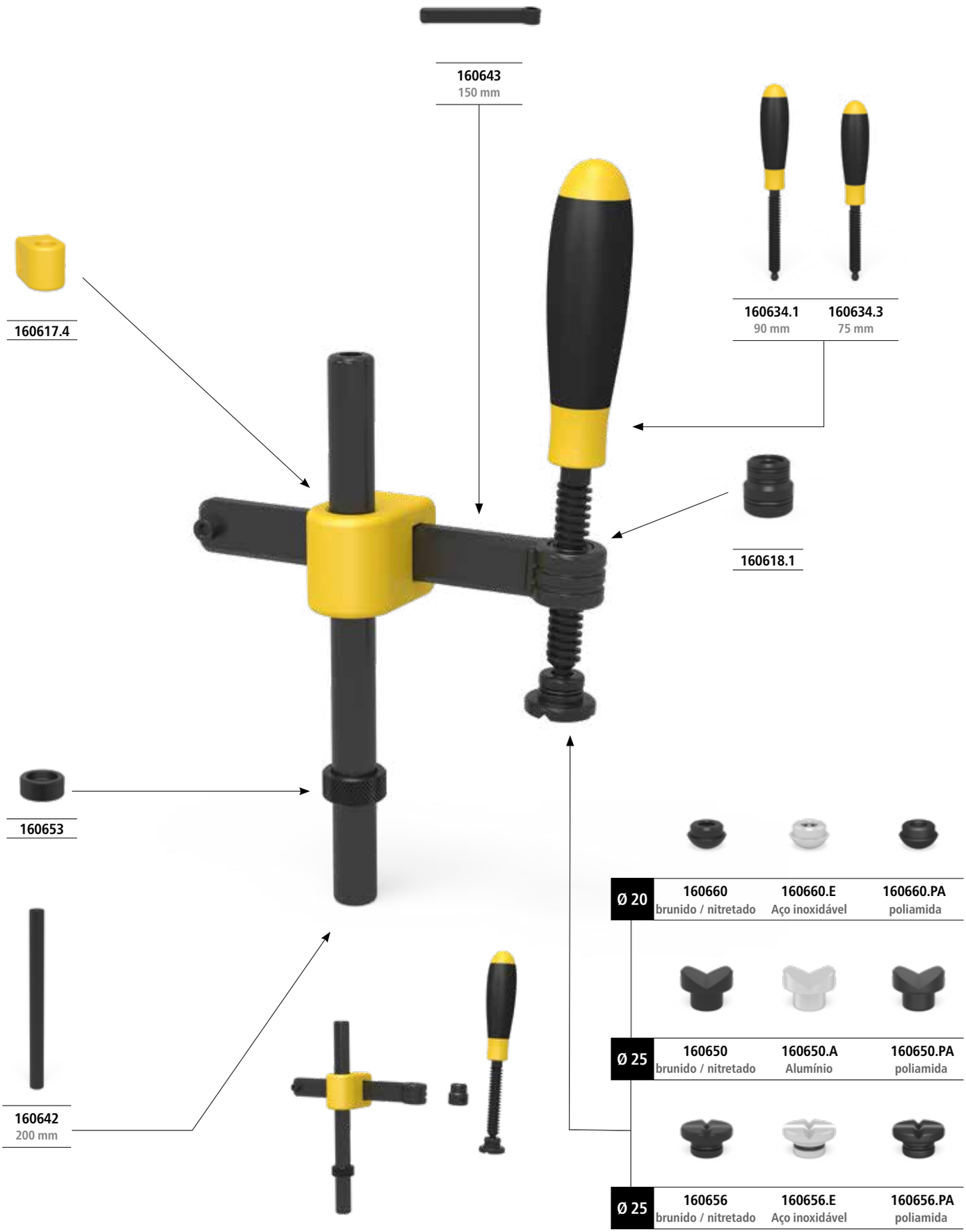

160643
150 mm

160634.1
90 mm

160634.3
75 mm

160617.4

160618.1

160653

160642
200 mm

Ø 20	**160660** brunido / nitretado	**160660.E** Aço inoxidável	**160660.PA** poliamida
Ø 25	**160650** brunido / nitretado	**160650.A** Alumínio	**160650.PA** poliamida
Ø 25	**160656** brunido / nitretado	**160656.E** Aço inoxidável	**160656.PA** poliamida

Todos os artigos para o 160601 estão disponíveis na página 705. Prismas para braçadeiras estão nas páginas 710; 711; 712.

Professional Sargento

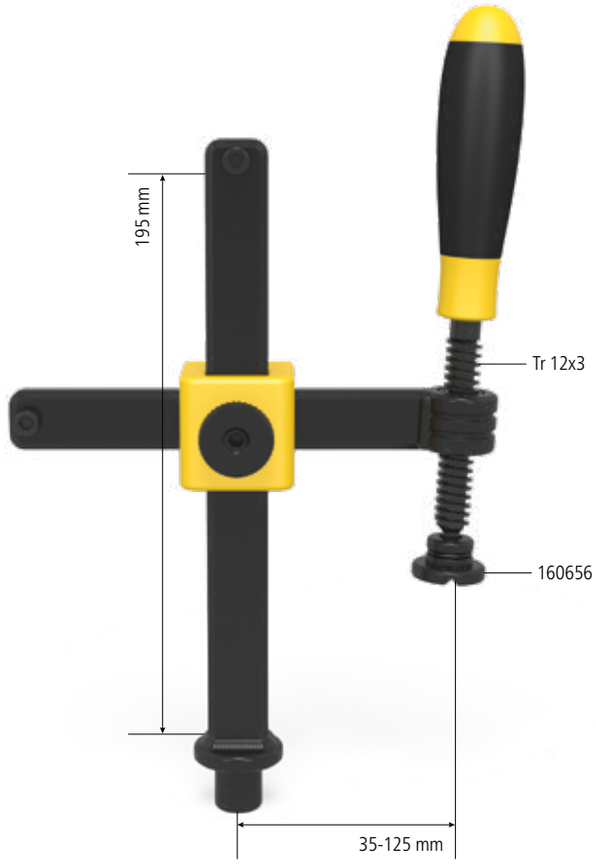

Descrição:

O Professional sargento permite uma fixação rápida, firme e precisa das mais diferentes peças. A eficácia é obtida através do ajuste extremamente rápido e a desmontagem simples. Para uma adaptação individual estão disponíveis barras longitudinais e transversais em medidas especiais. As medidas da barra horizontal são 20x10 mm. As medidas da barra vertical são 20x13 mm. Além disso, as barras verticais foram submetidas a uma têmpera. O prisma do sargento é intercambiável, para poder fixar de forma segura todos os tipos de elementos de solda.

Prismas apropriados, ver a partir da página 710.

Uma longa vida útil e desempenho são assegurados através do material brunido, e a possibilidade de poder comprar as peças de reposição também individualmente.

Com a nova roda de mão na cruz fundida a altura pode ser ajustada com extrema rapidez.



160610



160610.S

Equipamento padrão	carga máx.:	Peso:	N° de artigo	
Professional Sargento	2,5 kN	1,20 kg	2-160610	●
Professional Sargento Tamanho especial			2-160610.S	○

● = Artigo de estoque; ○ = Artigo é fabricado mediante pedido; Mais explicações na página 84

Equipamento padrão 160610:
composto de 1x 160634.3, 1x 160643, 1x 160632, 1x 160618.1, 1x 160617, 1x 160662, 1x 160656


160634.3


160643


160632


160618.1


160617


160662

Peças de reposição, tamanhos especiais e peças para uma configuração individual				
Fuso roscado - para 160610, 160630, 160620, 160601, 160604 - Rosca trapezoidal 12 x 3 mm	75 mm 2-160634.3	●	90 mm 2-160634.1	●
Barra horizontal - para 160610, 160601 - sem bucha 160618.1, favor encomendar à parte			150 mm 2-160643	●
Barra vertical - para 160610, 160620			200 mm 2-160632	●
Bucha roscada - para 160610, 160601 - Rosca trapezoidal 12 x 3 mm para fuso de sargento sistema 16 - brunido			15 mm 2-160618.1	●
Cruz fundida - para 160606, 160610 - sem roda de mão			42 mm 2-160617	●
Roda de mão para cruz fundida - para 160606, 160610, 160630			17 mm 2-160662	●

● = Artigo de estoque; ○ = Artigo é fabricado mediante pedido; Mais explicações na página 84

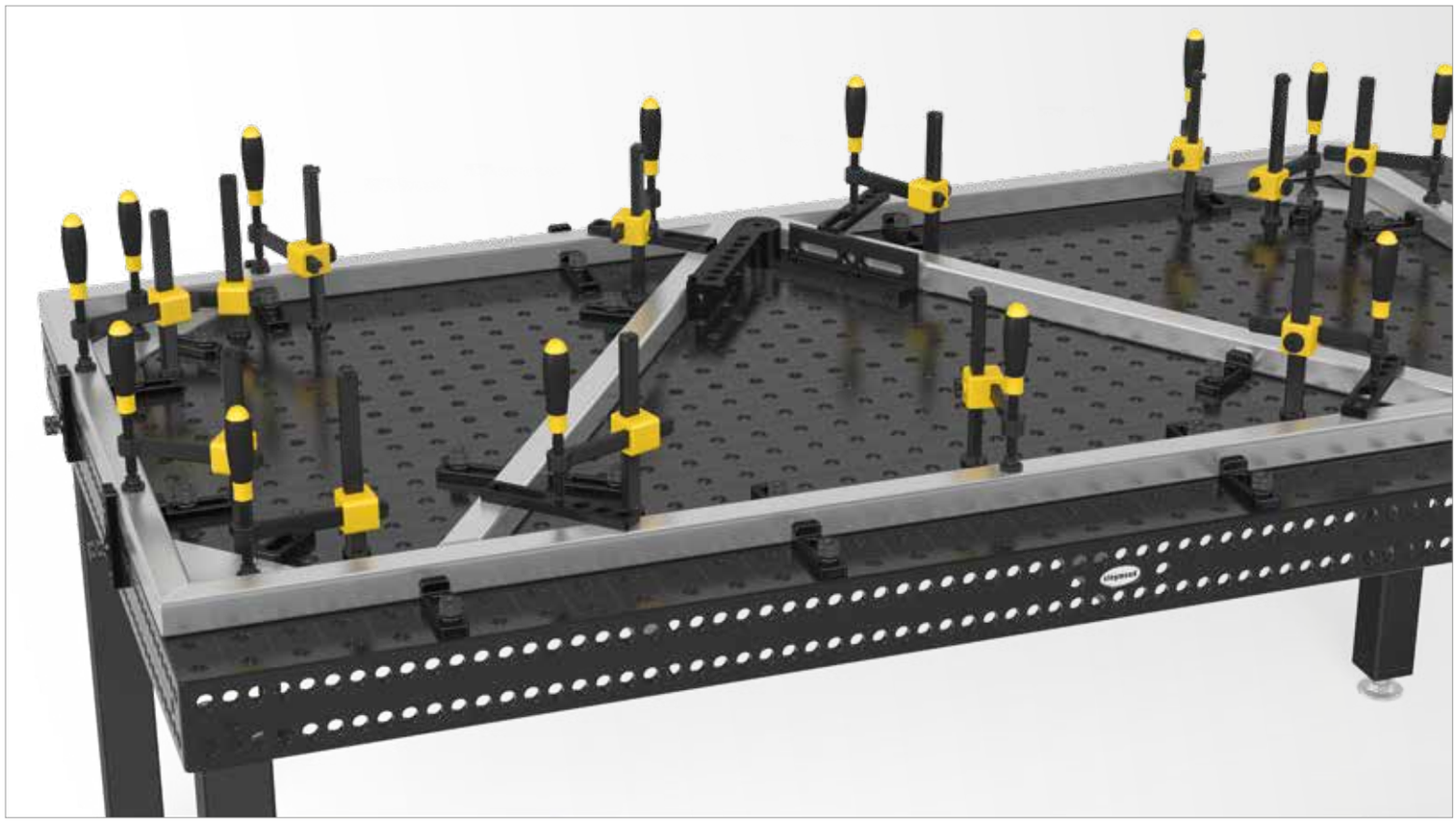

Professional Sargento 45°/90°

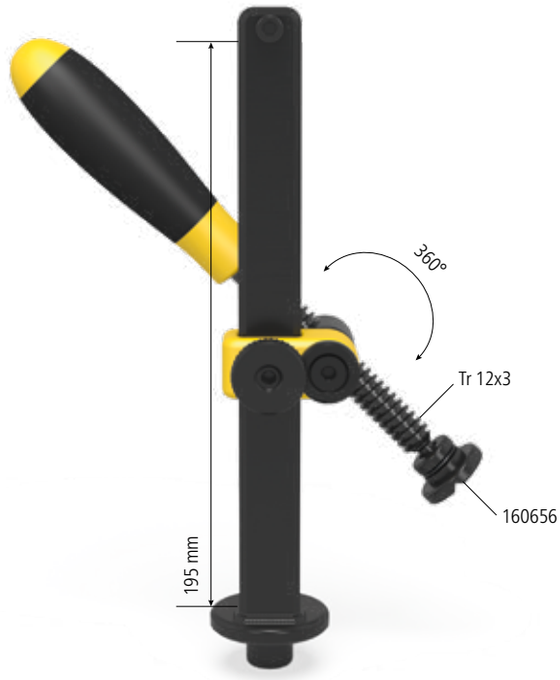

Descrição:

O Professional sargento 45°/90° substitui os sargentos convencionais com 45° ou 90°. Através da possibilidade de giro contínuo de 0°-360° ele estabelece novos padrões.

Para fixar de forma segura qualquer tipo de elementos de solda com o sargento, o prisma é intercambiável. Prismas apropriados, ver a partir da página 710.

As medidas do ferro chato usado são 20x13 mm.

Através da nova roda de mão na cruz fundida a altura pode ser ajustada com extrema rapidez.



160630



160630.S

Equipamento padrão	carga máx.:	Peso:	N° de artigo	
Professional Sargento	2,5 kN	0,75 kg	2-160630	●
Professional Sargento Tamanho especial			2-160630.S	○

● = Artigo de estoque; ○ = Artigo é fabricado mediante pedido; Mais explicações na página 84

Equipamento padrão 160630:
composto de 1x 160634.1, 1x 160633, 1x 169108, 1x 160617.2, 1x 160662, 1x 169109, 1x 160656


160634.1


160633


169108


160617.2


160662


169109

Peças de reposição, tamanhos especiais e peças para uma configuração individual				
Fuso roscado - para 160610, 160630, 160620, 160601, 160604 - Rosca trapezoidal 12 x 3 mm	75 mm 2-160634.3	●	90 mm 2-160634.1	●
Barra vertical - para 160630			200 mm 2-160633	●
Guia do fuso roscado - para 160630			36 mm 2-169108	●
Cruz fundida - para 160630 - sem roda de mão			44 mm 2-160617.2	●
Roda de mão para cruz fundida - para 160606, 160610, 160630			17 mm 2-160662	●
Disco para cruz fundida - para 160630 - com parafuso escareado M6x20			10 mm 2-169109	●

● = Artigo de estoque; ○ = Artigo é fabricado mediante pedido; Mais explicações na página 84



Professional Sargento de fixação rápida

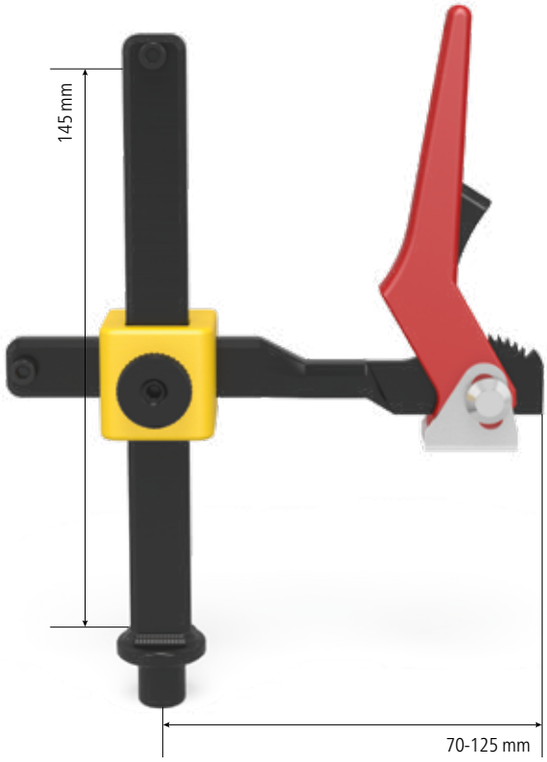

Descrição:

Com o Professional sargento de fixação rápida as peças de solda podem ser fixadas com muita rapidez e firmeza. Através da graduação é possível ajustar individualmente a força. Com a nova roda de mão na cruz fundida a altura pode ser ajustada com extrema rapidez. As medidas dos ferros chatos utilizados são 20x10 mm e 20x13 mm. Além disso, as barras verticais foram reforçadas.

O sargento de fixação rápida no sistema 16 somente é recomendado em mesas de solda nitretadas a plasma.



160606



160606.S

Equipamento padrão	carga máx.:	Peso:	N° de artigo	
Professional Sargento de fixação rápida	2,5 kN	0,90 kg	2-160606	●
Professional Sargento de fixação rápida Tamanho especial			2-160606.S	○

● = Artigo de estoque; ○ = Artigo é fabricado mediante pedido; Mais explicações na página 84

Equipamento padrão 160606:
composto de 1x 160637, 1x 160632.1, 1x 160617, 1x 160662



160637



160632.1



160617



160662

Peças de reposição, tamanhos especiais e peças para uma configuração individual		
Barra horizontal com inserto de fixação rápida - para 160606	100 mm 2-160637	●
Barra vertical - para 160606	150 mm 2-160632.1	●
Cruz fundida - para 160606, 160610 - sem roda de mão	42 mm 2-160617	●
Roda de mão para cruz fundida - para 160606, 160610, 160630	17 mm 2-160662	●

● = Artigo de estoque; ○ = Artigo é fabricado mediante pedido; Mais explicações na página 84

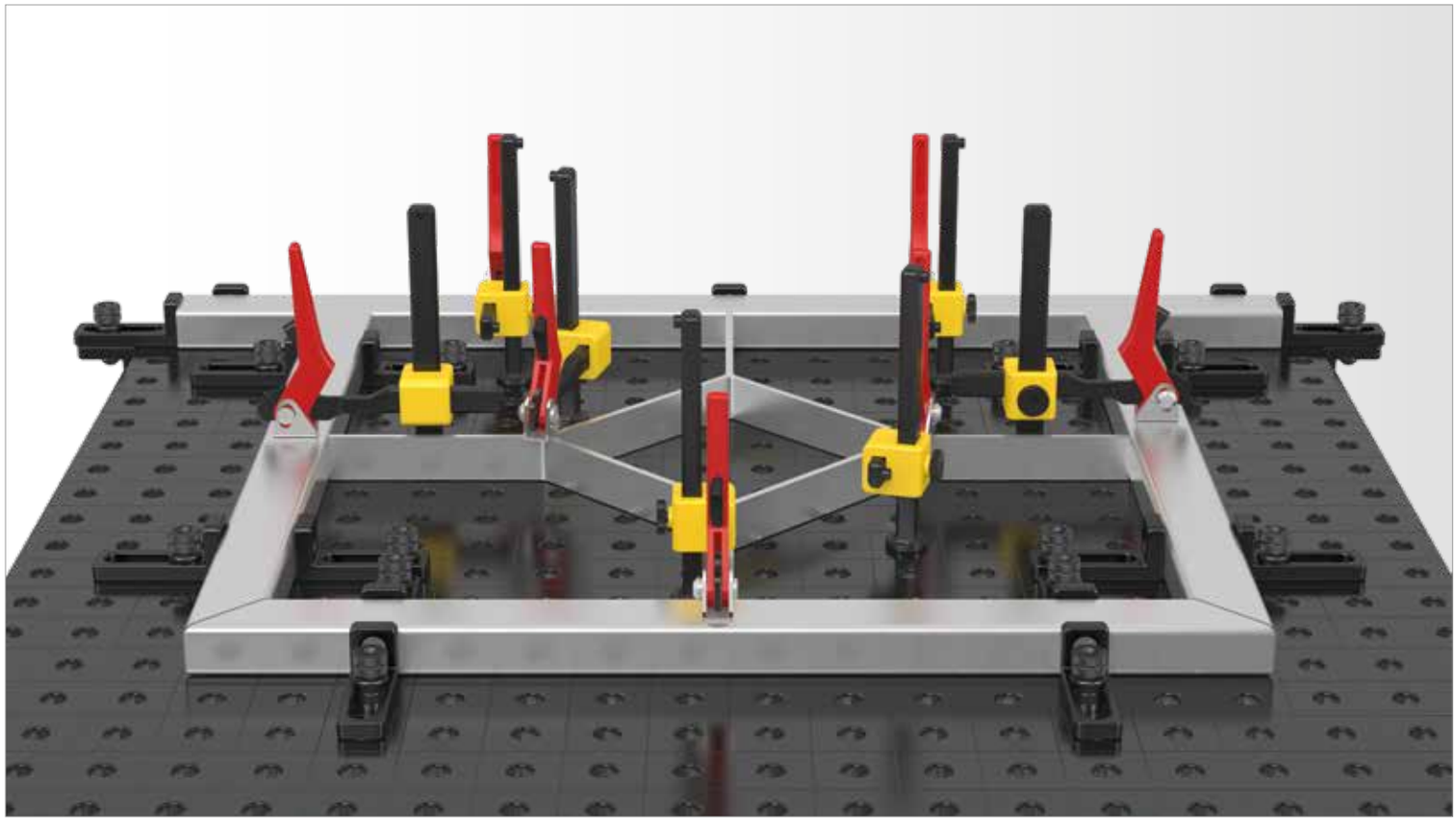

Sargento com tubo redondo

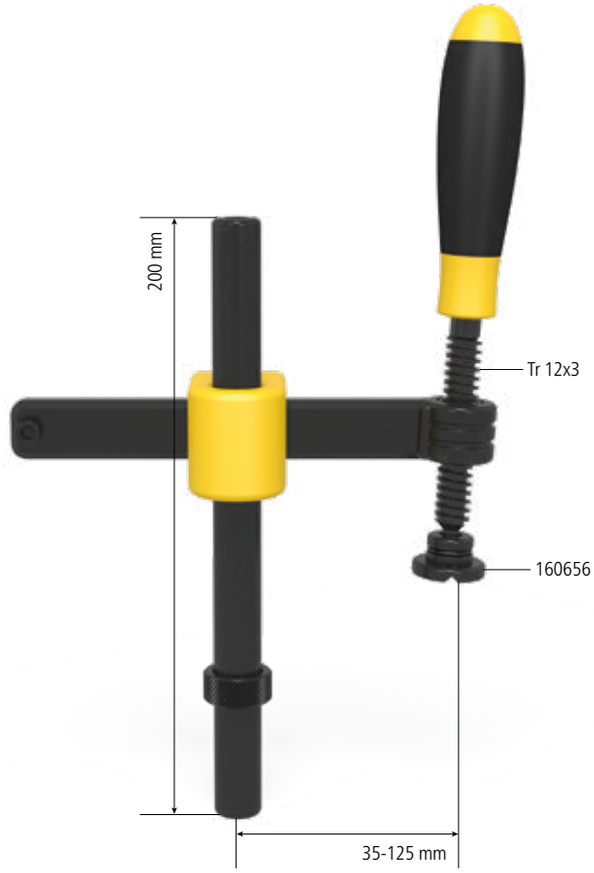

Descrição:

O sargento com tubo redondo é a ferramenta que permite uma fixação rápida, firme e precisa das mais diferentes peças. A eficácia é obtida através do ajuste extremamente rápido e a desmontagem simples. Para uma adaptação individual estão disponíveis barras longitudinais e transversais em medidas especiais. Para fixar de forma segura qualquer tipo de elementos de solda com o sargento, o prisma é intercambiável. Prismas apropriados, ver a partir da página 710.

A longa vida útil e desempenho são assegurados através do material brunido, e a possibilidade de poder comprar as peças de reposição também individualmente.

Apropriado para funções de fixação simples (ver carga máxima).



160601



160601.S

Equipamento padrão	carga máx.:	Peso:	N° de artigo	
Sargento com tubo redondo	1,5 kN	1,00 kg	2-160601	●
Sargento com tubo redondo Tamanho especial			2-160601.S	○

● = Artigo de estoque; ○ = Artigo é fabricado mediante pedido; Mais explicações na página 84

Equipamento padrão 160601:
composto de 1x 160634.3, 1x 160643, 1x 160642, 1x 160618.1, 1x 160617.4, 1x 160653, 1x 160656


160634.3


160643


160642


160618.1


160617.4


160653

Peças de reposição, tamanhos especiais e peças para uma configuração individual				
Fuso roscado - para 160610, 160630, 160620, 160601, 160604 - Rosca trapezoidal 12 x 3 mm	75 mm 2-160634.3	●	90 mm 2-160634.1	●
Barra horizontal - para 160610, 160601 - sem bucha 160618.1, favor encomendar à parte			150 mm 2-160643	●
Tubo redondo vertical - para 160601			200 mm 2-160642	●
Bucha roscada - para 160610, 160601 - Rosca trapezoidal 12 x 3 mm para fuso de sargento sistema 16 - brunido			15 mm 2-160618.1	●
Cruz fundida - para 160601 - sem roda de mão			50 mm 2-160617.4	●
Anel de ajuste - para 160601, 160604			2-160653	●

● = Artigo de estoque; ○ = Artigo é fabricado mediante pedido; Mais explicações na página 84

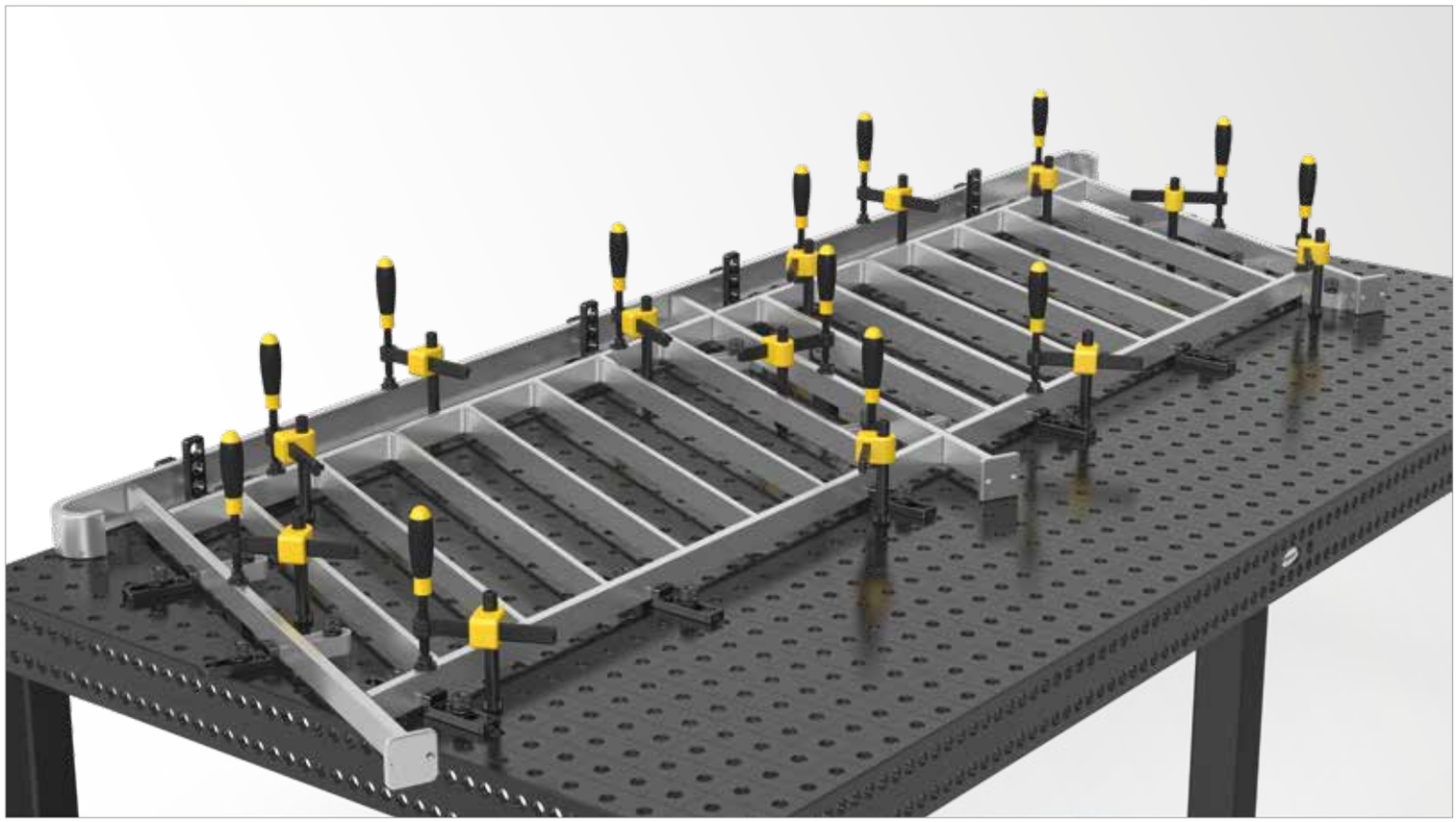

Basic Sargento para tubos Universal

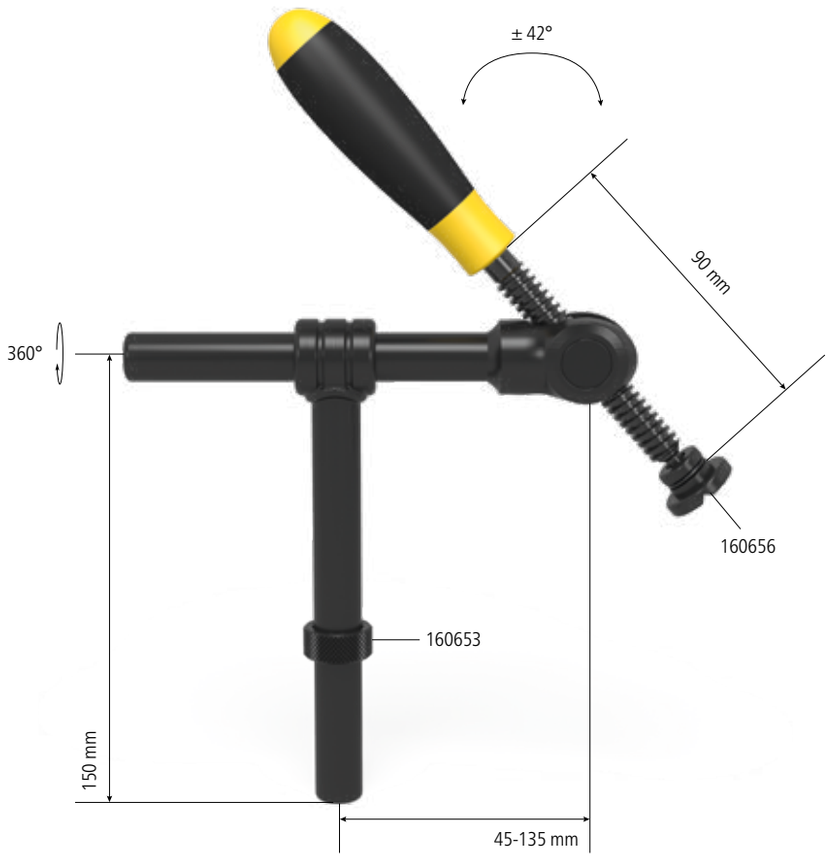

Descrição:

Através do fuso giratório do sargento para tubos Universal é possibilitada uma fixação flexível no ângulo de + / - 42°. Este sargento para tubos une as vantagens de sargentos convencionais com 45° ou 90°. É possível fixar de forma inclinada como também reta. Com isto resultam muitas novas possibilidades e uma faixa de fixação maior e variável.

O tubo redondo horizontal tem ajuste contínuo em um comprimento de 150 mm e, em combinação com o fuso giratório, cria uma faixa de fixação variável. O tubo redondo vertical tem um comprimento de 150 mm.

O prisma do sargento é intercambiável, para poder fixar de forma segura todos os tipos de elementos de solda. Prismas apropriados, ver a partir da página 710.

Uma longa vida útil e desempenho são assegurados através do material brunido, e a possibilidade de poder comprar as peças de reposição também individualmente. Para a fixação do tubo vertical nos furos de sistema é usado um anel de ajuste (n° de artigo 160653).



160604



160604.S

Equipamento padrão	carga máx.:	Peso:	N° de artigo
Fixação de tubo Universal	0,6 kN	0,80 kg	2-160604 ●
Fixação de tubo Universal Tamanho especial			2-160604.S ○

● = Artigo de estoque; ○ = Artigo é fabricado mediante pedido; Mais explicações na página 84

Equipamento padrão 160604:
composto de 1x 160634.1, 1x 160678, 1x 160677, 1x 160679, 1x 160653, 1x 160656


160634.1


160678


160677


160679


160653

Peças de reposição, tamanhos especiais e peças para uma configuração individual				
Fuso roscado - para 160610, 160630, 160620, 160601, 160604 - Rosca trapezoidal 12 x 3 mm	75 mm 2-160634.3	●	90 mm 2-160634.1	●
Tubo redondo horizontal - para 160604	150 mm 2-160678	●	Tamanho especial 2-160678.S	○
Tubo redondo vertical - para 160604 - também pode ser usado como escora horizontal	150 mm 2-160677	●	Tamanho especial 2-160677.S	○
Suporte de fuso - para 160604			28 mm 2-160679	●
Anel de ajuste - para 160601, 160604			2-160653	●

● = Artigo de estoque; ○ = Artigo é fabricado mediante pedido; Mais explicações na página 84

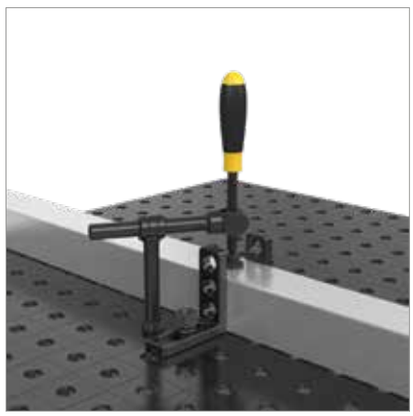





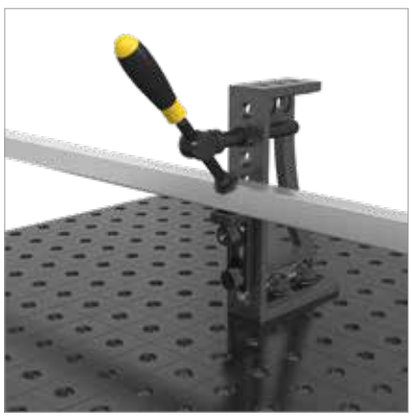



Basic Sargento

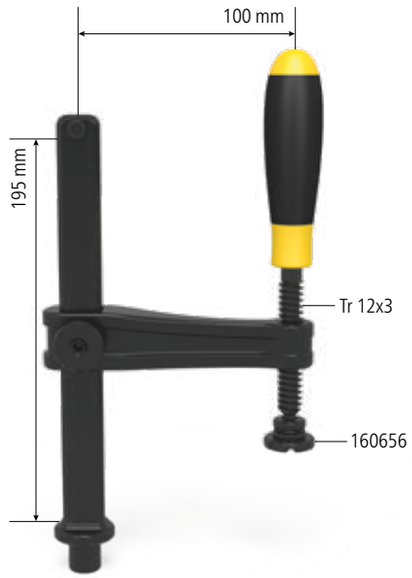



160620

Descrição:

Este Basic sargento é um meio de fixação simples e estável. A distância à peça é estabelecida mediante giro. Através da simples substituição dos prismas é possível fixar diferentes materiais.
Prismas apropriados, ver a página 710.

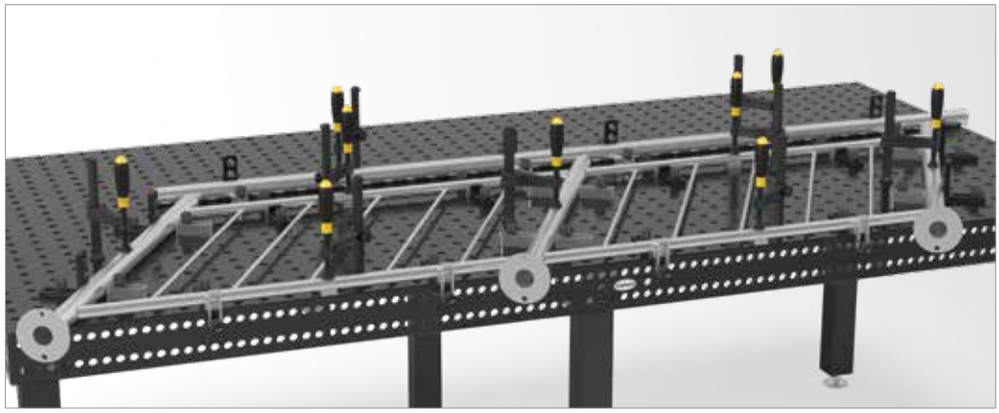



	Largura: (b)	Altura: (c)	carga máx.	Peso:	N° de artigo	
Basic Sargento - brunido	128 mm	200 mm	2,5 kN	0,95 kg	2-160620	●

● = Artigo de estoque; ○ = Artigo é fabricado mediante pedido; Mais explicações na página 84

Fuso curto

Descrição:

O fuso curto com bucha e prisma é ideal para fixar peças com a ajuda de esquadros ou outros componentes Siegmund. O seu modo de construção permite a fixação de uma peça através de um furo do sistema 16. O fuso curto é ajustado com uma chave de boca ou uma chave Allen.





160666



160618



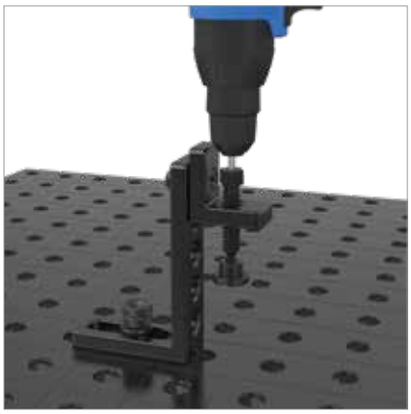

	Altura: (c)	Ø: (o)	Peso:	N° de artigo	
Fuso curto com bucha e prisma - brunido - Rosca trapezoidal 12 x 3 mm	75 mm		0,10 kg	2-160666	●
Bucha roscada - brunido - Rosca trapezoidal 12 x 3 mm	10 mm	19 mm	0,01 kg	2-160618	●

● = Artigo de estoque; ○ = Artigo é fabricado mediante pedido; Mais explicações na página 84

Prisma para sargento





160656



160656.E



160656.PA

Descrição:

O prisma para sargentos é apropriado para a fixação de tubos redondos e quadrados. Visto que ele se encontra na cabeça esférica do fuso roscado, o prisma é móvel e pode ser fixado com precisão na peça. Ele pode ser simplesmente puxado da cabeça esférica e substituído.

O prisma está disponível em várias versões de material.
O prisma de poliamida é usado para superfícies sensíveis a riscos.
O prisma de aço inoxidável é usado em metais nobres insensíveis a riscos (impedimento de ferrugem).

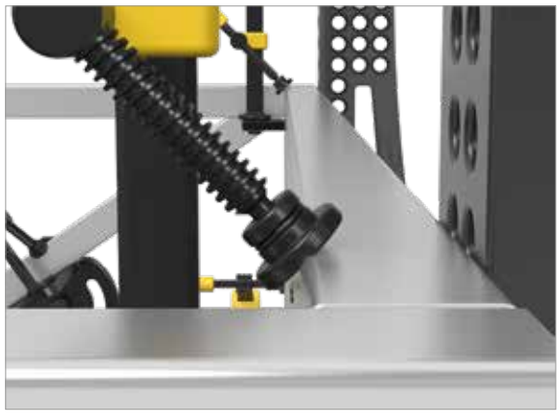



		Altura: (c)	Ø: (o)	Peso:	N° de artigo	
Prisma para sargento - brunido / nitretado - para fuso com rosca trapezoidal 12 x 3 mm		14 mm	25 mm	0,02 kg	2-160656	●
Prisma para sargento - Aço inoxidável - para fuso com rosca trapezoidal 12 x 3 mm		14 mm	25 mm	0,02 kg	2-160656.E	●
Prisma para sargento - poliamida - para fuso com rosca trapezoidal 12 x 3 mm	PA	14 mm	25 mm	0,01 kg	2-160656.PA	●

● = Artigo de estoque; ○ = Artigo é fabricado mediante pedido; Mais explicações na página 84

Prisma Duo Ø 25 para sargentos

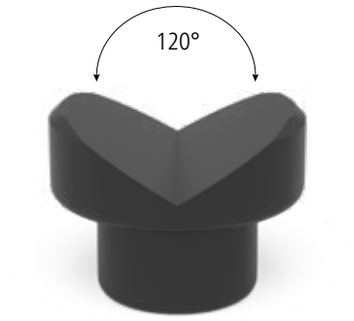



160650



160650.PA



160650.A

Descrição:

O prisma Duo, devido à sua dupla função, é compatível com todos os furos e sargentos de sistema 16. O ângulo de 120° cria uma superfície de apoio estável para todos os tubos redondos. Graças aos cantos aplanados o prisma também pode ser usado em peças de solda planas.

O prisma de poliamida é usado em superfícies sensíveis a riscos.

O prisma em poliamida é apenas indicado para uso como prisma em grampos de fixação.





		Altura: (c)	Ø: (o)	Peso:	N° de artigo	
Prisma Duo Ø 25 - brunido / nitretado - para fuso com rosca trapezoidal 12 x 3 mm - sem O-Ring		19 mm	25 mm	0,04 kg	2-160650	●
Prisma Duo Ø 25 - poliamida - para fuso com rosca trapezoidal 12 x 3 mm - sem O-Ring	PA	19 mm	25 mm	0,01 kg	2-160650.PA	●
Prisma Duo Ø 25 - Alumínio - para fuso com rosca trapezoidal 12 x 3 mm - sem O-Ring	ALU	19 mm	25 mm	0,01 kg	2-160650.A	●

● = Artigo de estoque; ○ = Artigo é fabricado mediante pedido; Mais explicações na página 84

PA = poliamida ALU = Alumínio

Apoio de pressão redondo para sargentos





160660



160660.E



160660.PA



160661

Descrição:

O apoio de pressão redondo para sargentos foi projetado especialmente para a fixação em cantos ou ranhuras. Visto que ele se encontra na cabeça esférica do fuso roscado, o prisma é móvel e pode ser fixado com precisão na peça.

Ele pode ser simplesmente puxado da cabeça esférica e substituído.

O apoio de pressão está disponível em várias versões de material. O apoio de pressão de poliamida é usado para superfícies sensíveis a riscos. O apoio de pressão de aço inoxidável é usado em metais insensíveis a riscos (impedimento de ferrugem).





		Altura: (c)	Ø: (o)	Peso:	N° de artigo	
Apoio de pressão redondo para sargentos - brunido - para fuso com rosca trapezoidal 12 x 3 mm		13 mm	20 mm	0,02 kg	2-160660	●
Apoio de pressão redondo para sargentos - Aço inoxidável - para fuso com rosca trapezoidal 12 x 3 mm		13 mm	20 mm	0,02 kg	2-160660.E	●
Apoio de pressão redondo para sargentos - poliamida - para fuso com rosca trapezoidal 12 x 3 mm	PA	13 mm	20 mm	0,01 kg	2-160660.PA	●
Apoio de pressão bruto para sargentos - brunido - Rosca trapezoidal 12 x 3 mm - para a adaptação específica do cliente		25 mm	25 mm	0,07 kg	2-160661	●

● = Artigo de estoque; ○ = Artigo é fabricado mediante pedido; Mais explicações na página 84

PA = poliamida





Página 718
Prisma Vario Ø 50 90°/120° com colar parafusado



Página 718
Prisma Vario Ø 50 90°/120° com colar parafusado



Página 718
Prisma Vario Ø 50 90°/120° com colar parafusado



Página 719
Prisma Ø 80 120° com colar parafusado



Página 719
Prisma Ø 80 120° com colar parafusado



Página 719
Prisma Ø 80 120° com colar parafusado



Página 720
Alongador de prisma 50



Página 720
Alongador de prisma 100



Página 720
Elemento de parafusamento de prisma



Página 720
Parafuso especial



Página 721
Base roscada Ø 50



Página 722
Kit de apoio 7 partes



Página 723
Cone de fixação



Página 724
Altura de suporte ajustável com escala

Prismas & Apoios

Todos os prismas no sistema 16 tem um colar parafusado, que pode ser retirado se necessário.

No escopo de fornecimento de cada prisma está incluído um colar parafusado e um parafuso especial.

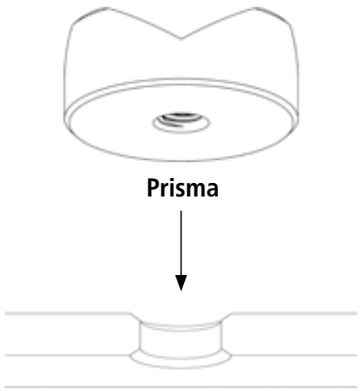

OU:

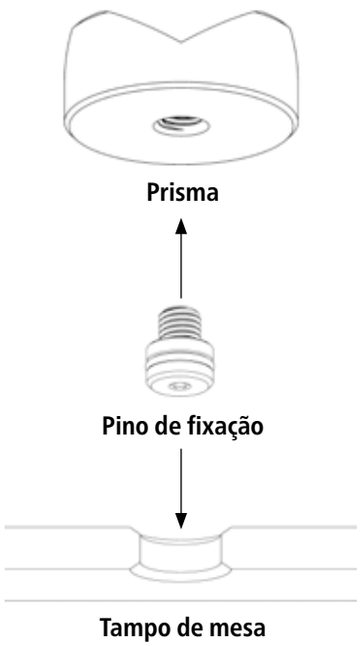

PRISMA VARIO Ø 50 90° / 120°

Página 718

VERSÕES

brunido
Alumínio
poliamida



160645.1

PRISMA Ø 80 120°

Página 719

VERSÕES

brunido / nitretado
Alumínio
poliamida

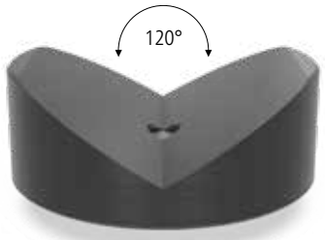

160652.1

ALONGADOR DE PRISMA

Página 720

Pode ser parafusado rapidamente e com segurança em todos os prismas.

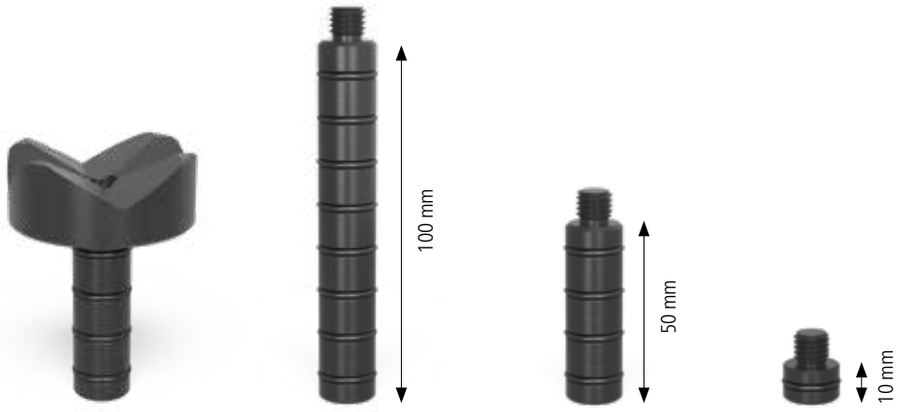

Utilização | 160649.2 | 160649.1 | 160649



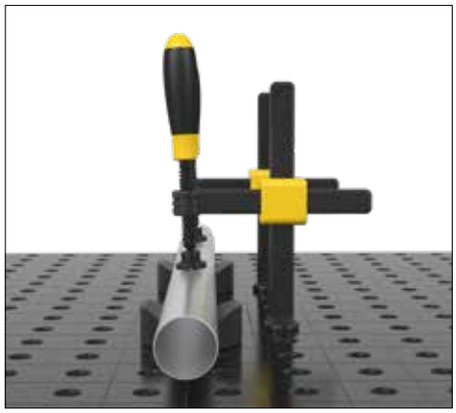

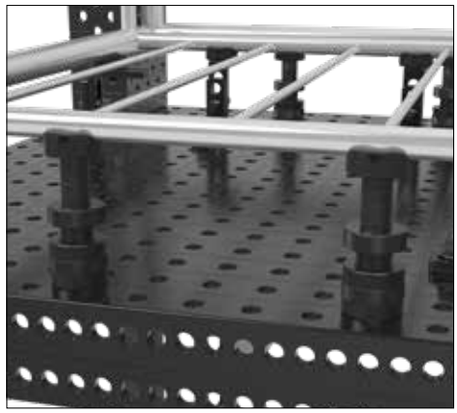

COM COLAR NO FURO

O prisma pode ser utilizado com colar para todos os furos do sistema 16 e proporciona uma superfície de apoio estável para tubos.

SEM COLAR NA MESA

Todos os prismas no sistema 16 também podem ser usados sem colar e, portanto, posicionados na mesa independente da grade de furos.

COM ALONGADOR DE PRISMA

Se necessário pode-se parafusar um alongador de prisma. Em combinação com arruelas distanciadoras ou de apoio, ele permite um posicionamento em diversas alturas.
Em ligação com o apoio de parafuso é possível um posicionamento contínuo.

Ver kit de apoio (Nº de artigo 160821) ou apoio de parafuso (Nº de artigo 160822).

Você encontra o vídeo do produto também sob:

www.siegmund.com/V160645

Prisma Vario Ø 50 90°/120° com colar parafusado





160645.1



160645.1.A



160645.1.PA



160641

Descrição:

Através do ângulo de 90° e 120° o prisma Vario é apropriado para tubos redondos como também para tubos quadrados girados em 45° até Ø 80 mm. Além disso, o prisma tem aplicação universal em todos os furos de sistema 16.

O prisma com o colar parafusado pode ser fixado nos furos. Para um livre posicionamento independente da grade de furos o colar pode ser desparafusado de forma rápida e simples do prisma. Se necessário é possível variar a altura de trabalho do prisma através de um alongador de prisma.

O prisma de poliamida é usado para superfícies sensíveis a riscos.

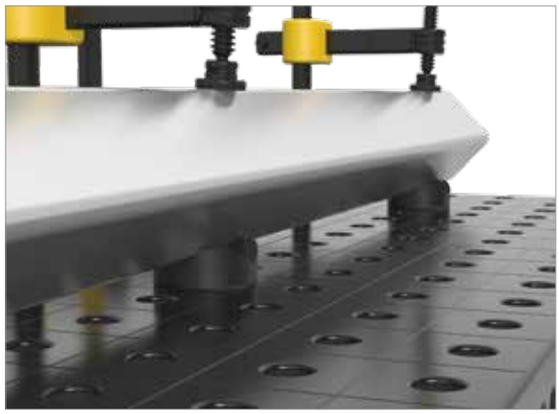



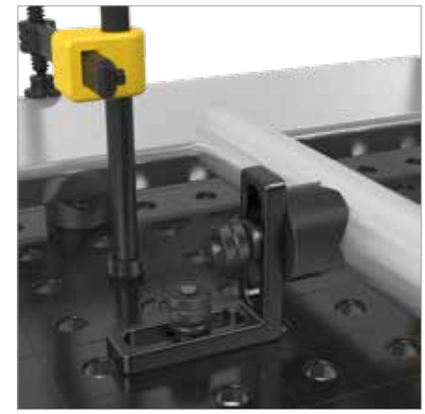

		Altura: (c)	Ø: (o)	Peso:	N° de artigo	
Prisma Vario Ø 50 90°/120° com colar parafusado - brunido - Rosca M10 para, p.ex., alongador de prisma n° de artigo 160649		20 mm	50 mm	0,21 kg	2-160645.1	●
Prisma Vario Ø 50 90°/120° com colar parafusado - Alumínio - Rosca M10 para, p.ex., alongador de prisma n° de artigo 160649	ALU	20 mm	50 mm	0,07 kg	2-160645.1.A	●
Prisma Vario Ø 50 90°/120° com colar parafusado - poliamida - Rosca M10 para, p.ex., alongador de prisma n° de artigo 160649	PA	20 mm	50 mm	0,03 kg	2-160645.1.PA	●
Prisma Vario Ø 50 90°/120° sem colar - brunido - O prisma pode ser fixado por meio de pinos		35 mm	50 mm	0,39 kg	2-160641	●

● = Artigo de estoque; ○ = Artigo é fabricado mediante pedido; Mais explicações na página 84

Prisma Ø 80 120° com colar parafusado

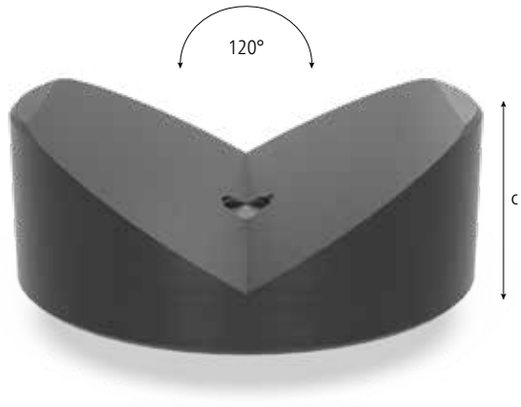



160652.1

160652.1.A



160652.1.PA

Descrição:

O prisma Ø 80 com seu ângulo de 120° é concebido para tubos até 120 mm de diâmetro. Ele cria, sobretudo, uma superfície de apoio estável para tubos redondos e se aplica em todos os furos de sistema 16.

O prisma com o colar parafusado pode ser fixado nos furos. Para um livre posicionamento independente da grade de furos o colar pode ser desparafusado de forma rápida e simples do prisma. Se necessário é possível variar a altura de trabalho do prisma através de um alongador de prisma.

O prisma de poliamida é usado para superfícies sensíveis a riscos.

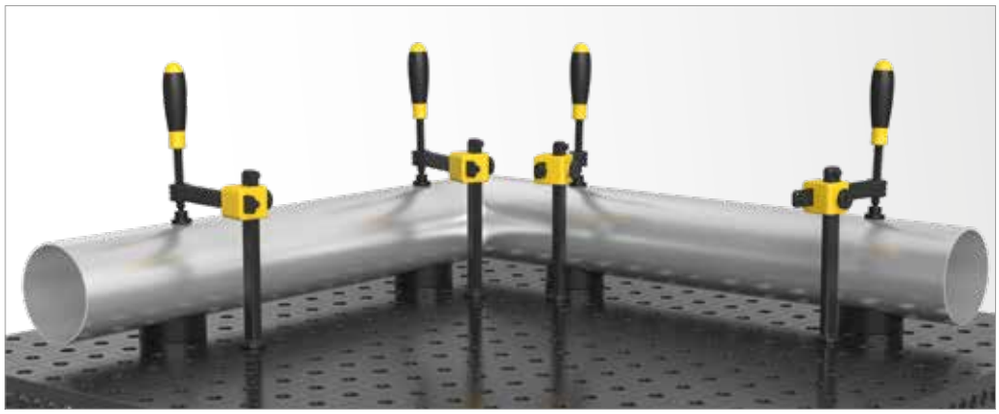



		Altura: (c)	Ø: (o)	Peso:	N° de artigo	
Prisma Ø 80 120° com colar parafusado - brunido / nitretado - Rosca M10 para, p.ex., alongador de prisma n° de artigo 160649		30 mm	80 mm	0,77 kg	2-160652.1	●
Prisma Ø 80 120° com colar parafusado - Alumínio - Rosca M10 para, p.ex., alongador de prisma n° de artigo 160649	ALU	30 mm	80 mm	0,77 kg	2-160652.1.A	●
Prisma Ø 80 120° com colar parafusado - poliamida - Rosca M10 para, p.ex., alongador de prisma n° de artigo 160649	PA	30 mm	80 mm	0,77 kg	2-160652.1.PA	●

● = Artigo de estoque; ○ = Artigo é fabricado mediante pedido; Mais explicações na página 84

ALU = Alumínio PA = poliamida

Alongador de prisma

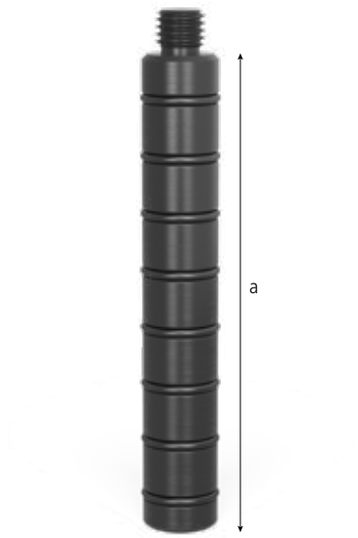



160649.1

160649.2



160649

160649.0

Descrição:

O alongador de prisma pode ser parafusado em todos os prismas de forma rápida e segura, e em combinação com discos distanciadores e de apoio (n° de artigo 160821), permite um posicionamento em diversas alturas.

Em ligação com a base parafusada (n° de artigo 160822) é possível um posicionamento contínuo.

Devido à rosca, a extensão de prisma pode ser aparafusada a outras extensões ou a outras construções personalizadas.

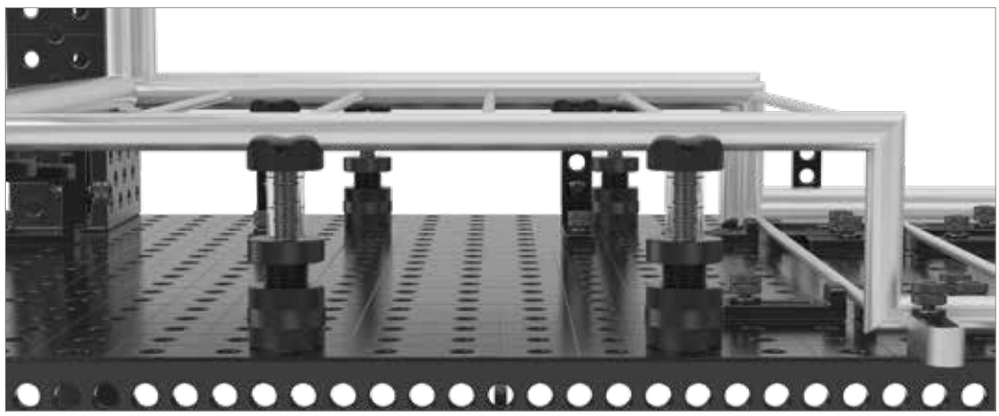



	Comprimento: (a)	Ø: (o)	Peso:	N° de artigo	
Alongador de prisma 50 - brunido	50 mm	16 mm	0,08 kg	2-160649.1	●
Alongador de prisma 100 - brunido	100 mm	16 mm	0,15 kg	2-160649.2	●
Elemento de parafusamento de prisma - brunido	10 mm	16 mm	0,02 kg	2-160649	●
Parafuso especial - para prismas sistema 16	10 mm	16 mm	0,02 kg	2-160649.0	●

● = Artigo de estoque; ○ = Artigo é fabricado mediante pedido; Mais explicações na página 84

Mediante consulta estas peças são possíveis na versão alumínio ou poliamida.

Base roscada

Descrição:

A base roscada serve especialmente para o ajuste de altura na faixa de 55-75 mm. Em combinação com alongamento de prisma e kit de apoio o ajuste de altura pode ser aumentado consideravelmente.





160822

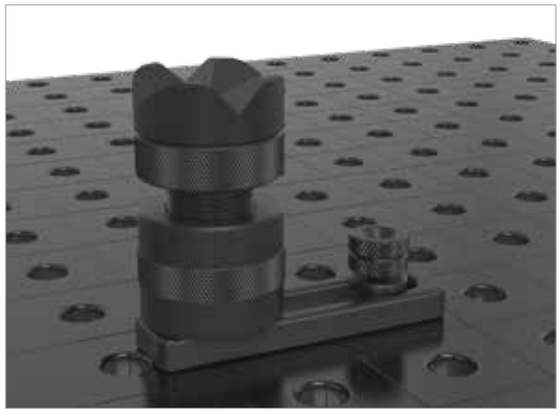



	Altura: (c)	Ø: (o)	Peso:	N° de artigo
Base roscada Ø 50 - brunido	55-75 mm	50 mm	0,71 kg	2-160822 ●

● = Artigo de estoque; ○ = Artigo é fabricado mediante pedido; Mais explicações na página 84

Kit de apoio 7 partes





160821



160821.1



160821.2

Descrição:

O kit de apoio de 7 partes oferece a possibilidade de criar áreas de apoio variáveis na altura. Os respectivos discos de apoio podem ser usados para a compensação de diferenças de altura de 1-60 mm. Para atingir a altura desejada com precisão a menor graduação do disco de compensação é de 1 mm. As medidas são indicadas nos respectivos discos. Através dos O-rings os apoios são ajustados de forma simples e precisa. Além disso, o kit de apoio tem aplicação universal em todos os furos de sistema 16.
A rosca M10 no lado interno dos apoios permite um parafusamento de componentes ou prismas específicos do cliente.

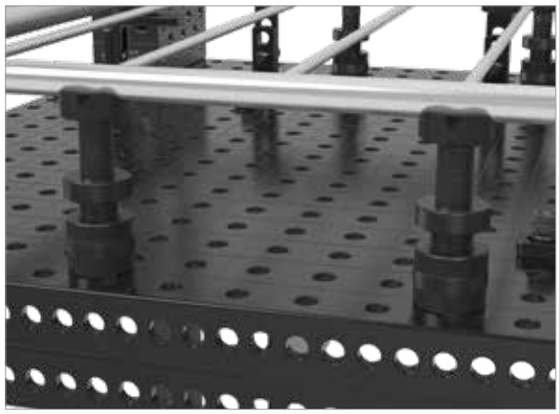





	Altura: (c)	Ø: (o)	Peso:	N° de artigo	
Kit de apoio 7 partes - brunido	65 mm	25 mm	0,17 kg	2-160821	●
Torre de apoio - brunido	65 mm	25 mm	0,09 kg	2-160821.1	●
Kit de discos - Escalonamentos dos discos: 1 / 2 / 3 / 5 mm 10 / 20 mm		25 mm	0,08 kg	2-160821.2	●

● = Artigo de estoque; ○ = Artigo é fabricado mediante pedido; Mais explicações na página 84

Cone de fixação

Descrição:

Com o cone de fixação é possível fixar tubos redondos e quadrados até um diâmetro de < 45 mm através da simples colocação. O cone de fixação é fixado com pinos.



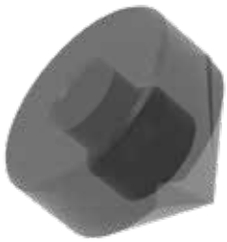



160670



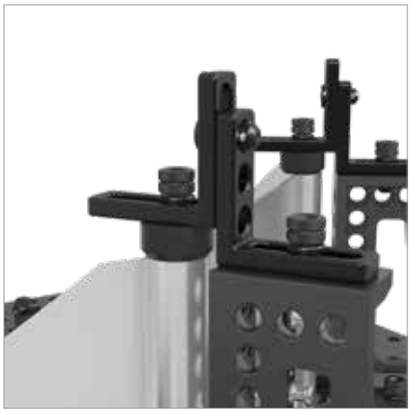

	Altura: (c)	Ø: (o)	Peso:	N° de artigo
Cone de fixação - brunido / nitretado	40 mm	45 mm	0,26 kg	2-160670 ●

● = Artigo de estoque; ○ = Artigo é fabricado mediante pedido; Mais explicações na página 84

Mediante consulta estas peças são possíveis na versão alumínio ou poliamida.

Altura de suporte ajustável com escala

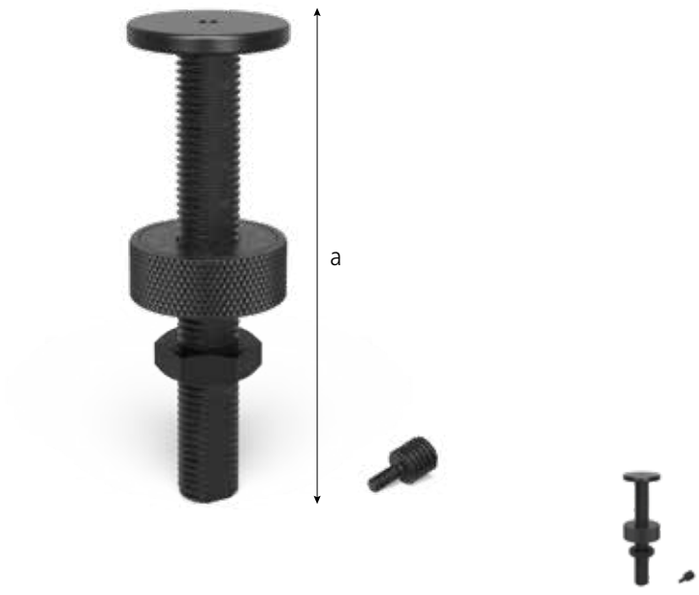

160824

Descrição:

O suporte com altura ajustável e com escala oferece uma superfície sólida e pode ser usado em todos os furos de sistema.

A altura pode ser ajustada passo a passo no intervalo de 20 a 105 mm, regulando o anel de ajuste e a contraporca. Devido a fina escala, a altura pode ser ajustada com precisão milimétrica.

Disponível a partir de 01.04.2019.

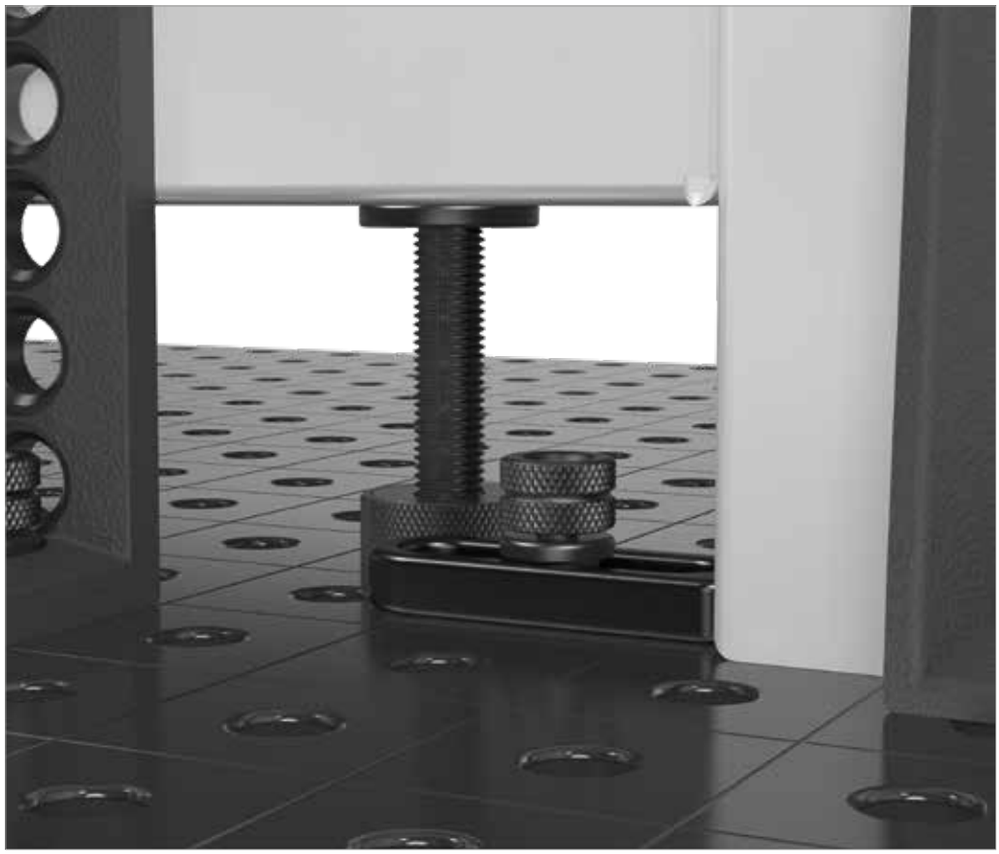



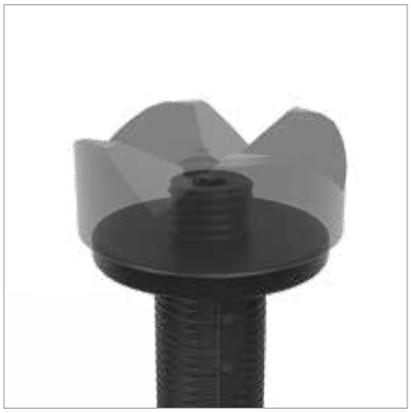



	Comprimento: (a)	Ø: (o)	Peso:	N° de artigo	
Altura de suporte ajustável com escala - incluído Pino com rosca	125 mm	40 mm	0,33 kg	2-160824	●

● = Artigo de estoque; ○ = Artigo é fabricado mediante pedido; Mais explicações na página 84



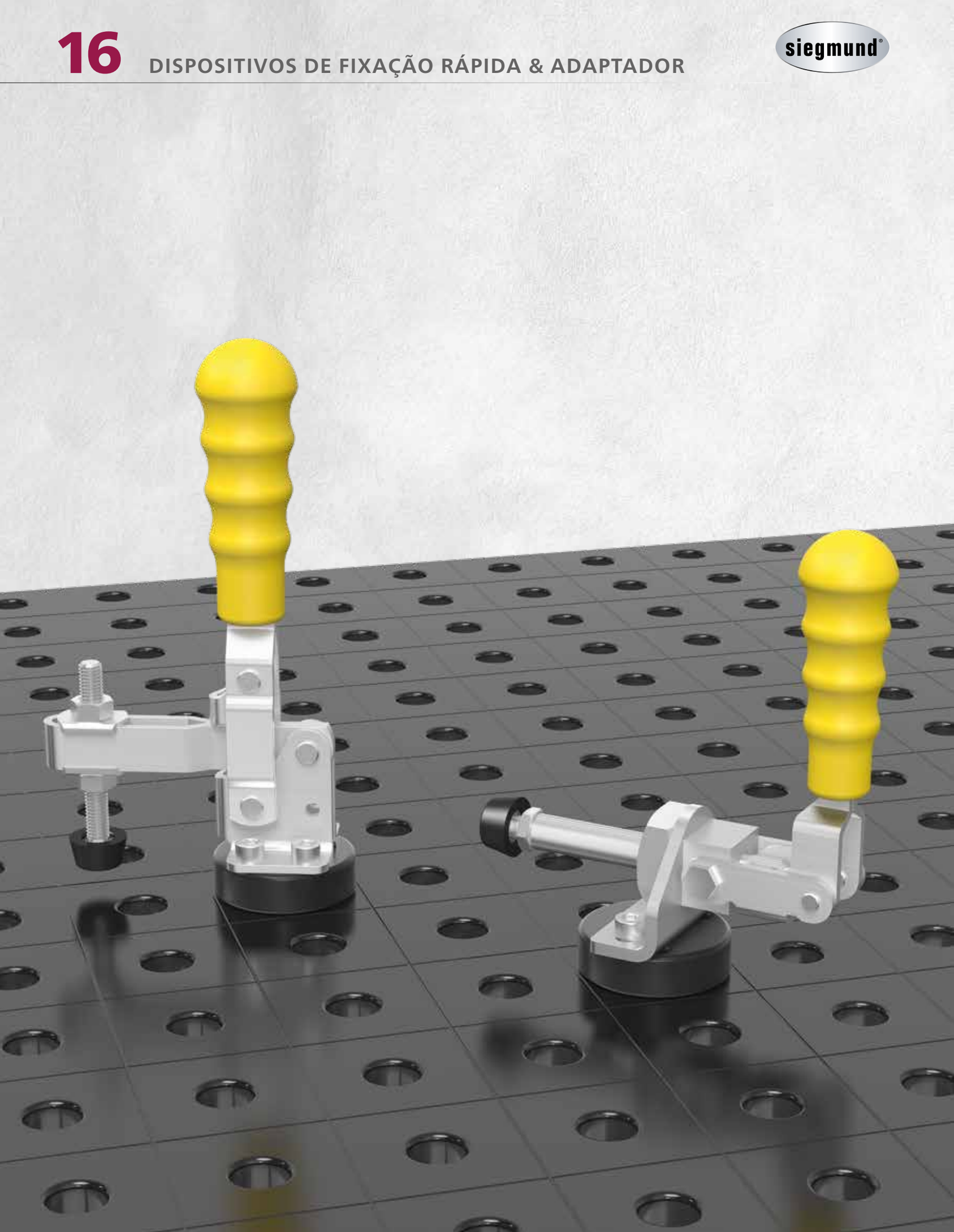



Página 728
Fixador vertical com adaptador



Página 729
Tensor de biela com adaptador



Página 730
Adaptador com padrão de furos Ø 48 / 15 para fixador rápido



Página 730
Adaptador bruto sem padrão de furos Ø 48 / 15 para fixador rápido

Fixador vertical com adaptador

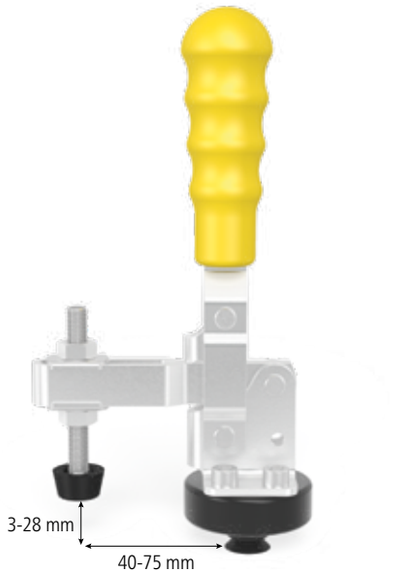



160705



009082

Descrição:

O fixador vertical com adaptador tem aplicação universal em furos de sistema 16. A maior funcionalidade possível ele desenvolve em combinação com o encosto Universal, n° de artigo 160420.N.

O adaptador pode ser substituído. Outros tamanhos, ver a página 730.

Outros grampos de fixação rápida podem ser encontrados na Internet em www.siegmund.com



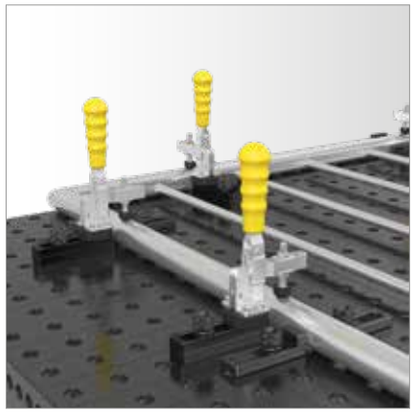

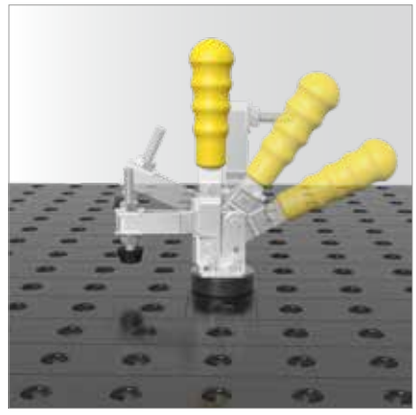

	Peso:	N° de artigo
Fixador vertical com adaptador - Adaptador 160715	0,95 kg	2-160705 ●
Fixador vertical	0,39 kg	2-009082 ●

● = Artigo de estoque; ○ = Artigo é fabricado mediante pedido; Mais explicações na página 84

Tensor de biela com adaptador

Descrição:

O tensor de biela com adaptador tem aplicação universal em furos de sistema 16. A maior funcionalidade possível ele desenvolve em combinação com o encosto Universal, n° de artigo 160420.N.

O adaptador pode ser substituído. Outros tamanhos, ver a página 730.

Outros grampos de fixação rápida podem ser encontrados na Internet em www.siegmund.com

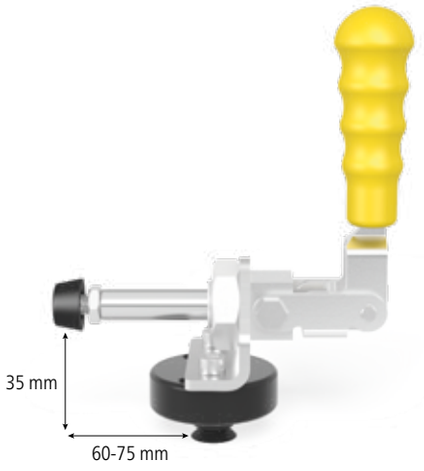



160710



009083



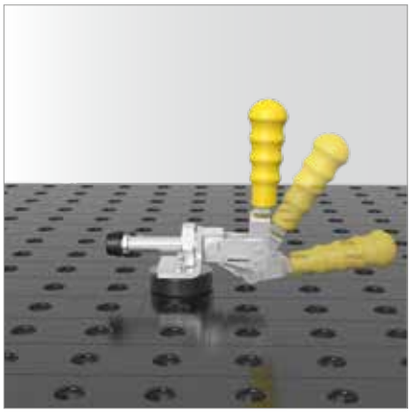

	Peso:	N° de artigo
Tensor de biela com adaptador - Adaptador 160715	0,91 kg	2-160710 ●
Tensor de biela	0,40 kg	2-009083 ●

● = Artigo de estoque; ○ = Artigo é fabricado mediante pedido; Mais explicações na página 84

Adaptador com padrão de furos / Adaptador bruto sem padrão de furos

Descrição:

O adaptador com padrão de furos é aplicável de forma universal em todos os furos de sistema 16. Através do O-ring inserido é obtido um máximo em precisão de encaixe.





160715



160720





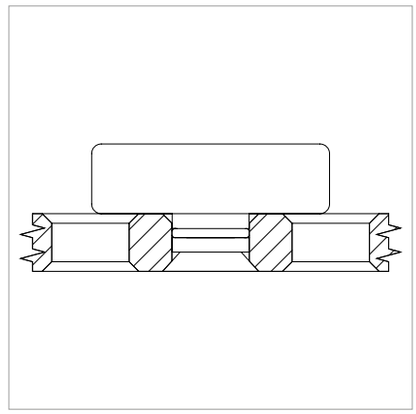

	Altura: (c)	Ø: (o)	MS: (d)	Peso:	N° de artigo	
Adaptador com padrão de furos Ø 48 / 15 - para fixador rápido - brunido	22 mm	48 mm	15 mm	0,20 kg	2-160715	●
Adaptador bruto sem padrão de furos Ø 48 / 15 - para fixador rápido - brunido	22 mm	48 mm	15 mm	0,25 kg	2-160720	●

MS=Espessura do material; ● = Artigo de estoque; ○ = Artigo é fabricado mediante pedido; Mais explicações na página 84

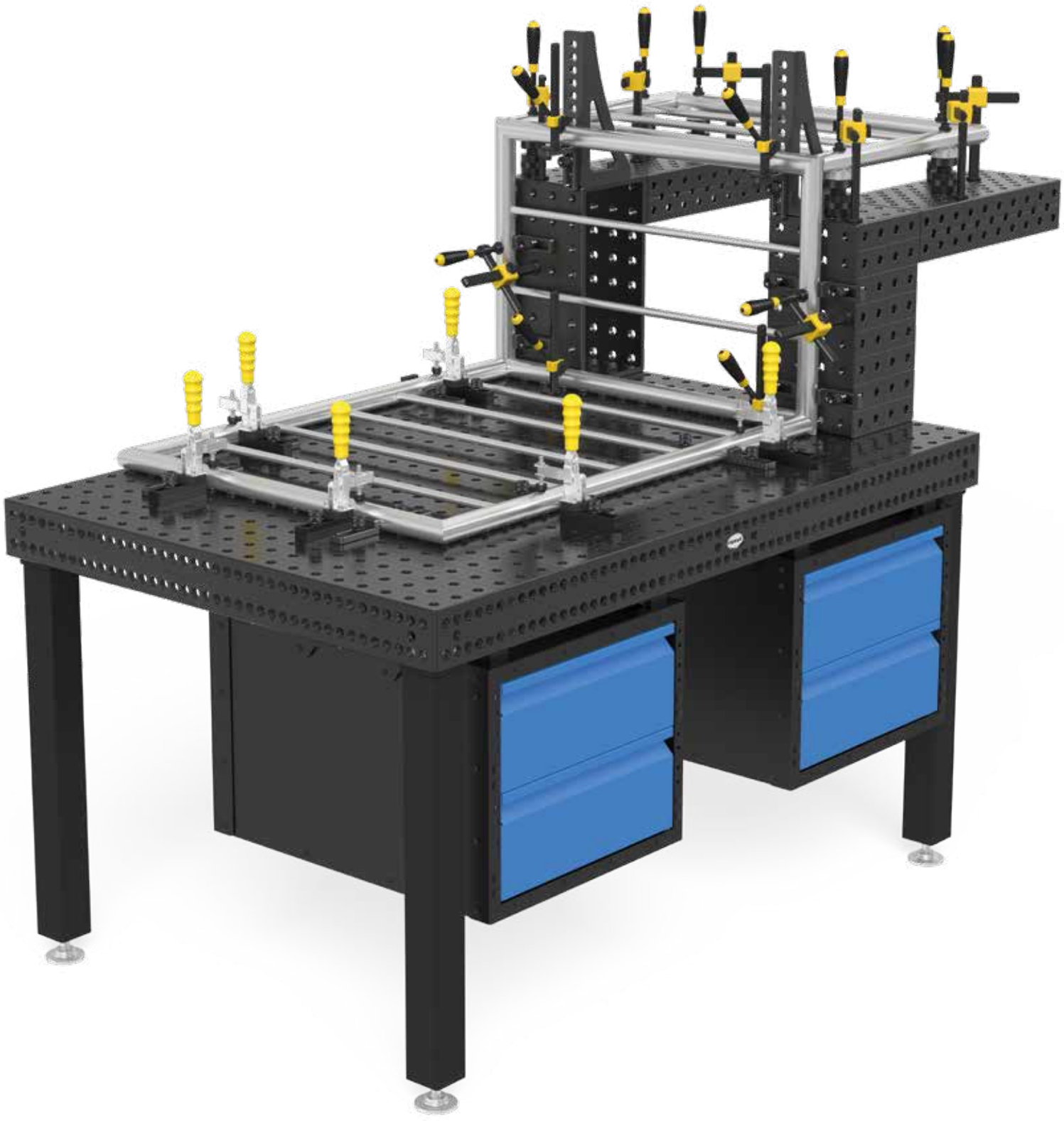

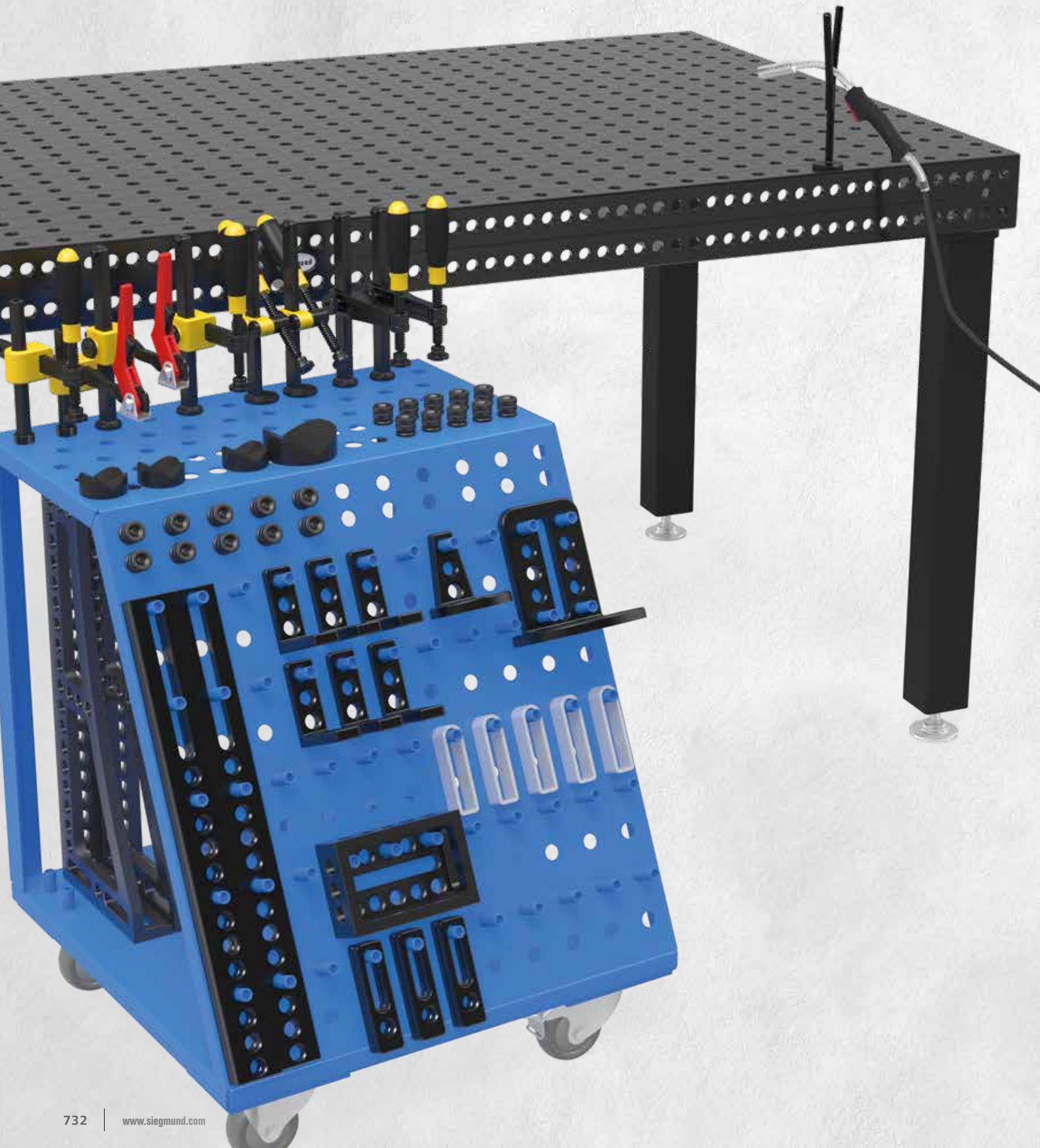



Página 734
Sub Table Box para sistema 16



Página 736
Carro de ferramentas



Página 737
Painel de ferramentas

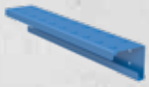

Página 738
Módulo para painel de ferramentas com luvas



Página 739
Parede de proteção de solda



Página 740
Escova Ø 17 com capa de proteção



Página 741
Suporte de maçarico



Página 742
Chave Allen 4



Página 743
Conexão de massa Komfort



Página 744
Torno de bancada standard 100 para sistema 16



Página 744
Torno de bancada Premium 100 para sistema 16 / 22 / 28



Página 744
Torno de bancada standard 125 para sistema 16 / 22 / 28



Página 744
Torno de bancada Premium 125 para sistema 16 / 22 / 28



Página 746
Gancho de transporte com placa de fixação 700 kg de capacidade de carga



Página 746
Gancho de transporte nitretado

Sub Table Box

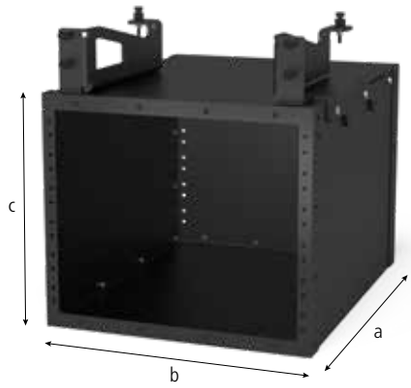



160900



161900



004200



004205



004210



004215

Descrição:

Com a ST Box da Siegmund terá sempre as ferramentas à mão. Poderá criar e organizar espaços de armazenamento na sua mesa de solda.

A ST Box possui uma capacidade de carga máxima de aprox. 100 kg. Cada gaveta possui uma capacidade de aproximadamente aprox. 50 kg.

O perfil completamente fechado protege o conteúdo das gavetas da ferrugem e respingos de solda.

Independentemente da dimensão da mesa ou do seu perfil, a ST Box poderá ser instalada em todas as mesas de solda.

Com cada entrega irá receber as instruções de montagem. Após a montagem, poderá facilmente fixar a ST Box à mesa de solda.





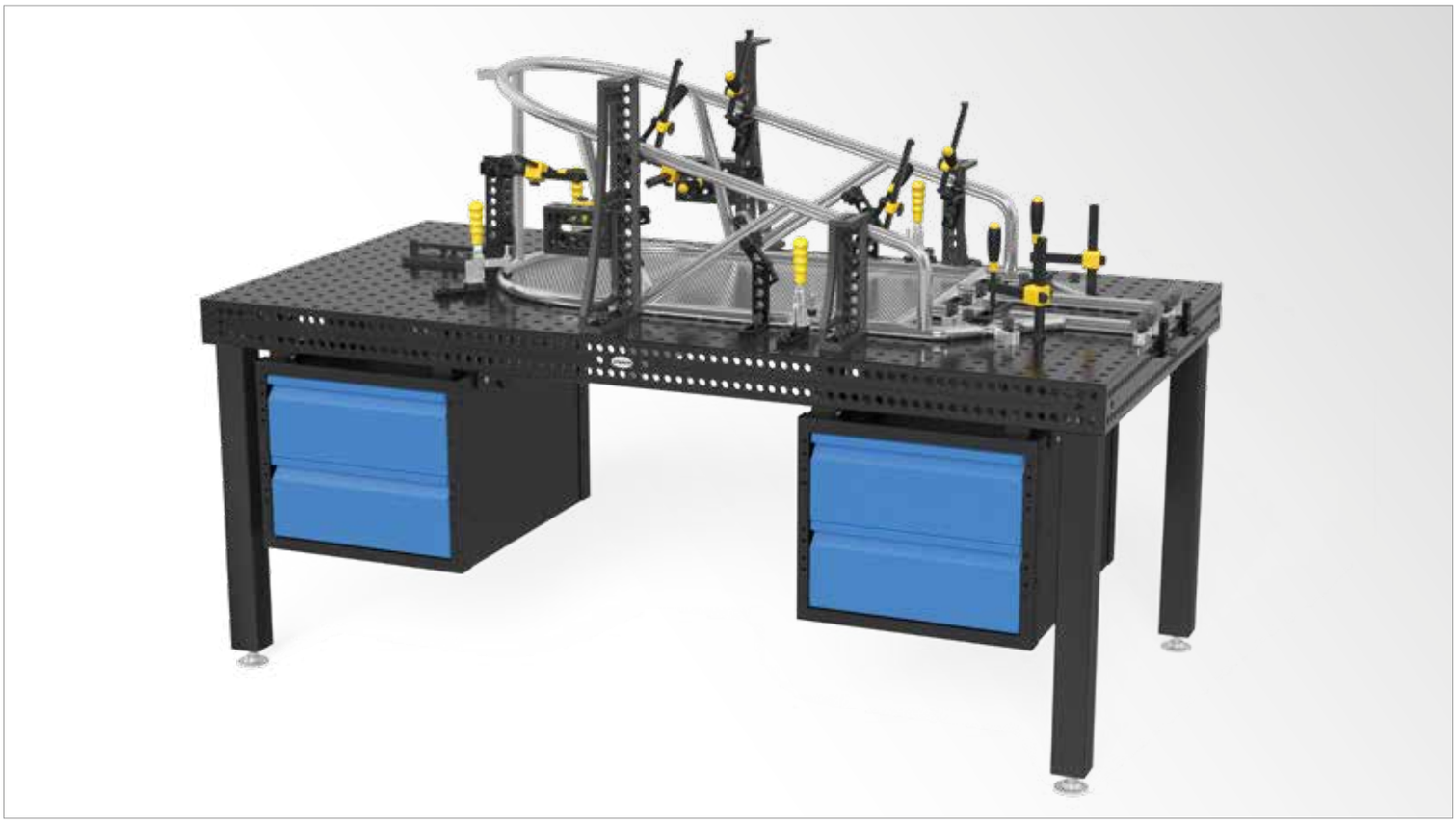

	Comprimento: (a)	Largura: (b)	Altura: (c)	Peso:	N° de artigo	
Sub Table Box para sistema 16 - pintada	630 mm	510 mm	420 mm	34,76 kg	2-160900	●
Sub Table Box para System 16 Basic - pintada	630 mm	510 mm	420 mm	34,53 kg	2-161900	●
Gaveta 60 mm	590 mm	400 mm	60 mm	7,10 kg	2-004200	●
Gaveta 120 mm	590 mm	400 mm	120 mm	8,70 kg	2-004205	●
Gaveta 180 mm	590 mm	400 mm	180 mm	9,10 kg	2-004210	●
Gaveta 240 mm	590 mm	400 mm	240 mm	9,50 kg	2-004215	●

● = Artigo de estoque; ○ = Artigo é fabricado mediante pedido; Mais explicações na página 84

Carro de ferramentas

Descrição:

O carro de ferramentas oferece espaço suficiente para os seus acessórios Siegmund. Você sempre tem uma visão geral e todas as ferramentas estão ao seu rápido alcance. Os esquadros grandes são guardados de forma prática e segura no espaço interno. Graças aos rodízios a ferramenta chega rapidamente ao local onde você a precisa.

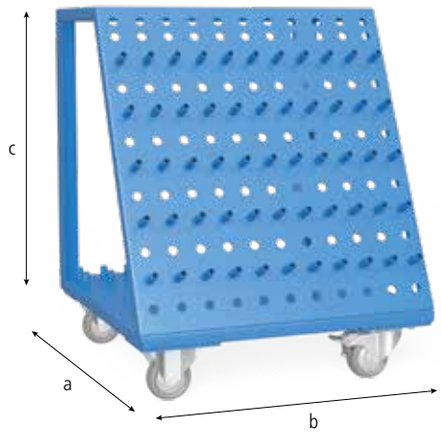



160910





	Comprimento: (a)	Largura: (b)	Altura: (c)	Peso:	N° de artigo	
Carro de ferramentas - pintada - Peso max. total 240 kg	555 mm	560 mm	680 mm	30,00 kg	2-160910	●

● = Artigo de estoque; ○ = Artigo é fabricado mediante pedido; Mais explicações na página 84

Painel de ferramentas

Descrição:

Com o painel de ferramentas você sempre tem ao seu alcance de forma rápida os acessórios Siegmund. Ele pode ser fixado de forma simples à mesa com pinos ou na parede com parafusos.

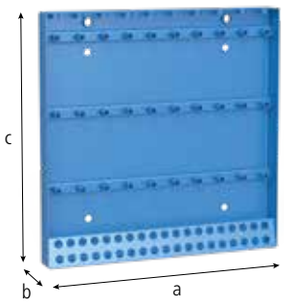



160912





	Comprimento: (a)	Largura: (b)	Altura: (c)	Peso:	N° de artigo	
Painel de ferramentas - pintada	500 mm	50 mm	500 mm	7,40 kg	2-160912	●

● = Artigo de estoque; ○ = Artigo é fabricado mediante pedido; Mais explicações na página 84

Painel de ferramentas modular

Descrição:

Com o painel de ferramentas modular poderá criar o seu painel personalizado com o uso de diferentes componentes.
O módulo 160930 (com casquilhos Sistema 16) é indicado para grampos, prismas e pinos. O módulo 160931 (sem casquilhos) apenas pode ser usado por prismas e pinos. Com o uso do pino 160936, pode pendurar todos os componentes num furo do Sistema 16.

A placa traseira não está incluída no fornecimento. Recomendamos uma placa de madeira laminada colada com uma espessura mínima de 5 cm.

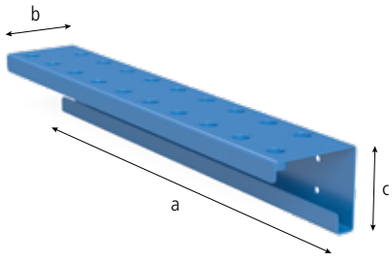



160930



160931



160936

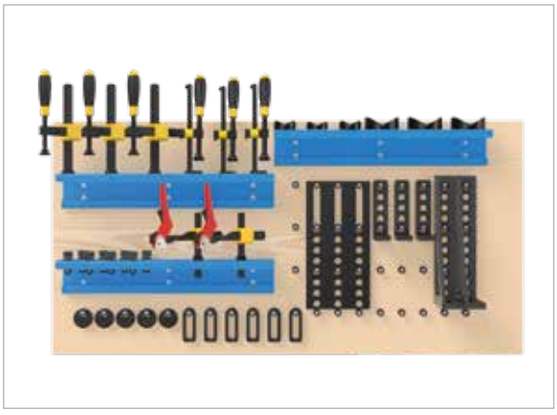



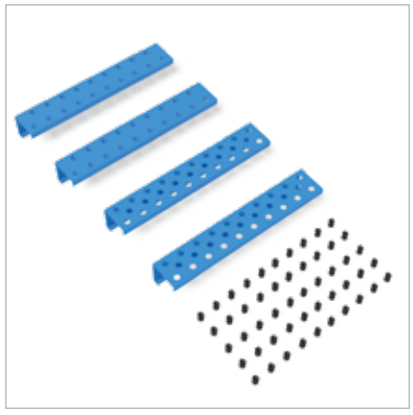

	Comprimento: (a)	Largura: (b)	Altura: (c)	Ø: (o)	Peso:	N° de artigo
Módulo para painel de ferramentas com luvas - pintada	500 mm	80 mm	90 mm	16 mm	1,90 kg	2-160930 ●
Módulo para painel de ferramentas sem luvas - pintada	500 mm	80 mm	90 mm	16 mm	1,60 kg	2-160931 ●
Pino suporte para painel de ferramentas - brunido - em pacote com 10	22 mm			16 mm	0,01 kg	2-160936.10 ●
Kit Módulo para painel de ferramentas - composto de 2x 160930, 2x 160931, 5x 160936.10						2-160930.Set ●

● = Artigo de estoque; ○ = Artigo é fabricado mediante pedido; Mais explicações na página 84

Parede de proteção de solda

Descrição:

Com a parede de proteção de solda você pode dividir a mesa em duas áreas de trabalho. A posição e o tamanho das áreas de trabalho você determina de acordo com a necessidade. A parede de proteção de solda protege as duas áreas de trabalho contra respingos de solda da área de trabalho adjacente. A parede de proteção de solda é fabricada em chapa zincada e fixada com dois pinos.
(Por motivos técnicos de produção a parede de proteção de solda pode sofrer riscos).

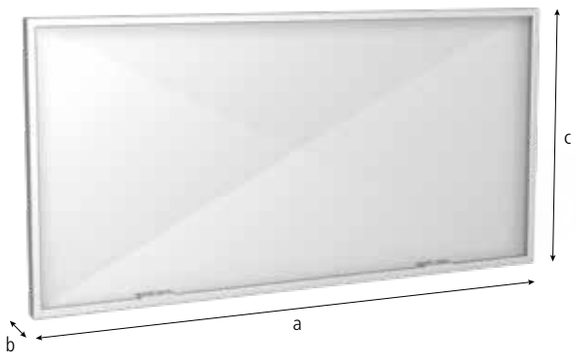



280980



000520

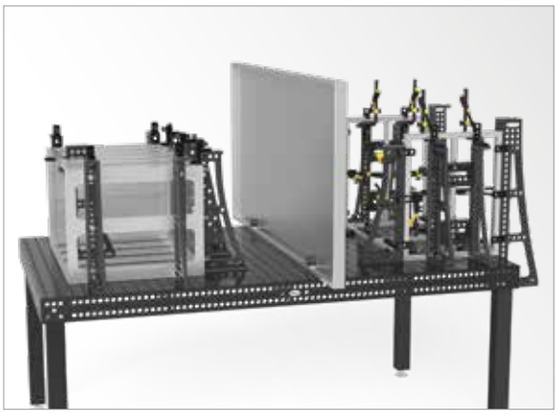





	Comprimento: (a)	Largura: (b)	Altura: (c)	Ø: (o)	Peso:	SK:	AM:	ZK:	N° de artigo	
Parede de proteção de solda - pintura em cores como fabricação especial disponível mediante preço adicional	1600 mm	50 mm	800 mm		23,00 kg				2-280980	●
Pino de fixação rápida combinado curto 28 -> 16 - brunido	75 mm			40 mm	0,32 kg	55,00 kN	10,00 Nm	10,00 kN	2-000520	●

SK=Força de cisalhamento; AM=Torque de aperto; ZK=Força de tração; ● = Artigo de estoque; ○ = Artigo é fabricado mediante pedido; Mais explicações na página 84

Escova

Descrição:

A escova com um diâmetro de 17 mm foi desenvolvida especialmente para limpar os furos de sistema 16. Com ela é possível remover facilmente as impurezas nos furos.





160820 160820.10







	Ø: (o)	Peso:	N° de artigo
Escova Ø 17 com capa de proteção - com capa de proteção	17 mm	0,05 kg	2-160820 ●
Escova Ø 17 para furadeira / pacote com 10	17 mm	0,05 kg	2-160820.10 ●

● = Artigo de estoque; ○ = Artigo é fabricado mediante pedido; Mais explicações na página 84

Suporte de maçarico

Descrição:

O suporte do maçarico pode ser posicionado em qualquer furo de sistema e oferece um acessório para colocar o seu maçarico.





160920

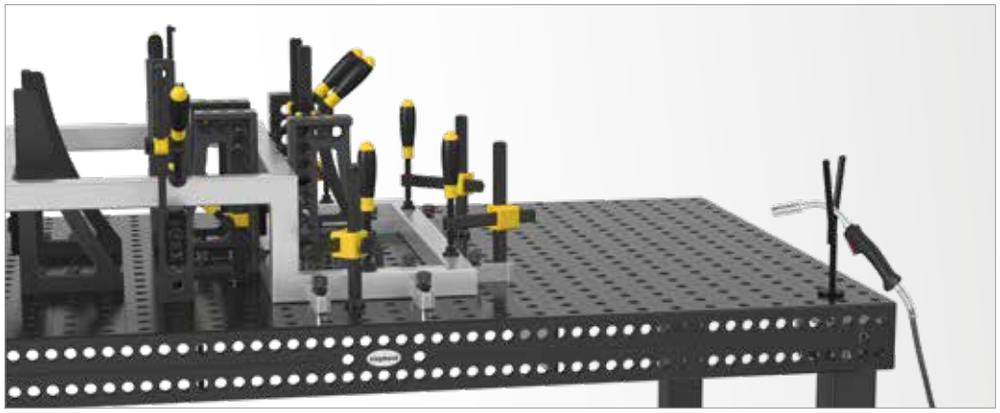



	Altura: (c)	Peso:	N° de artigo
Suporte de maçarico - brunido	200 mm	0,27 kg	2-160920 ●

● = Artigo de estoque; ○ = Artigo é fabricado mediante pedido; Mais explicações na página 84

Chave Allen

Descrição:

A chave Allen 4 é o meio de trabalho prático para apertar parafusos de forma rápida e segura. Como instrumento auxiliar eficaz a chave Allen 4 é ideal para pinos de fixação e sargentos.



160852



	Peso:	N° de artigo
Chave Allen 4 - amarelo	0,06 kg	2-160852 ●

● = Artigo de estoque; ○ = Artigo é fabricado mediante pedido; Mais explicações na página 84

Conexão de massa

Descrição:

A conexão de massa assegura um contato 100% à mesa de solda. Assim não é possível um superaquecimento. Montagem simples através da fixação em furos de sistema.

Carga até 500 Ampere,
Seção transversal de cabo 70-95 mm².





000810







	Peso:	N° de artigo
Conexão de massa Komfort	0,66 kg	2-000810 ●

● = Artigo de estoque; ○ = Artigo é fabricado mediante pedido; Mais explicações na página 84

Torno de bancada

Descrição:

O equipamento básico de cada oficina é um torno de bancada confiável. O nosso torno Siegmund oferece uma maior produtividade.

Para fixar o torno de bancada, são necessários parafusos de aperto rápido e, quando necessário, casquilhos de redução.





164301



004300



004303



004302





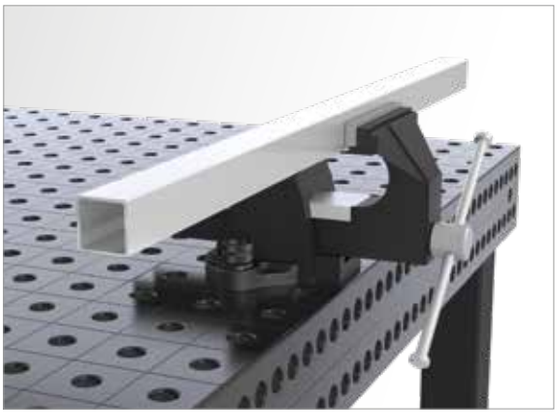



	Comprimento: (a)	Ø: (o)	Peso:	SK:	AM:	ZK:	N° de artigo	
Torno de bancada standard 100 para sistema 16 - com furos de sistema 16 - Largura do vão 120 mm			5,00 kg				2-164301	●
Torno de bancada Premium 100 para sistema 16 / 22 / 28 - com furos de sistema 28 - Largura do vão 83 mm			14,00 kg				2-004300	●
Torno de bancada standard 125 para sistema 16 / 22 / 28 - com furos de sistema 28 - Largura do vão 150 mm			14,00 kg				2-004303	●
Torno de bancada Premium 125 para sistema 16 / 22 / 28 - com furos de sistema 28 - Largura do vão 150 mm			19,40 kg				2-004302	●
Pino de fixação rápida curto - Fixação de 2 componentes - brunido - com bloqueio rotativo	53 mm	16 mm	0,08 kg	55,00 kN	10,00 Nm	10,00 kN	2-160510	●
Bucha de redução 28 -> 16 - brunido	29 mm	36 mm	0,07 kg				2-000546	●

SK=Força de cisalhamento; AM=Torque de aperto; ZK=Força de tração; ● = Artigo de estoque; ○ = Artigo é fabricado mediante pedido; Mais explicações na página 84

Gancho de transporte

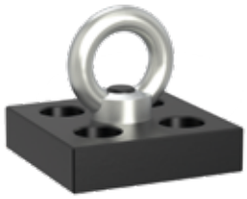



160830



000835.N

Descrição:

O gancho de transporte com placa de fixação tem uma capacidade de carga de 700 kg. Ele é usado para transportar mesas de solda e outros elementos Siegmund pesados de forma segura e simples. A fixação ocorre de forma rápida e simples com quatro pinos de fixação.

Para o uso do gancho de transporte é necessário cumprir com as normas gerais para ganchos de transporte. De acordo com o modo de utilização a capacidade de carga pode se reduzir consideravelmente. Durante o transporte a mesa não pode ser levantada acima de 100 mm, além disso, ninguém pode permanecer sob a mesa.

Além disso, o gancho de transporte pode ser usado como fixação simples para correias de fixação.

Para a sua segurança você deve observar as seguintes instruções:
As porcas anulares devem estar totalmente parafusadas. As porcas anulares devem encostar de forma plana e total na superfície de apoio. O comprimento da contra-rosca deve ser suficiente. Deve ser evitada uma tração lateral.



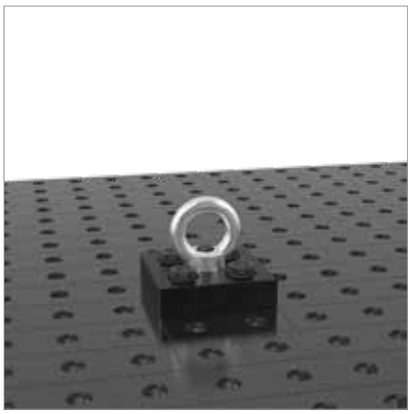

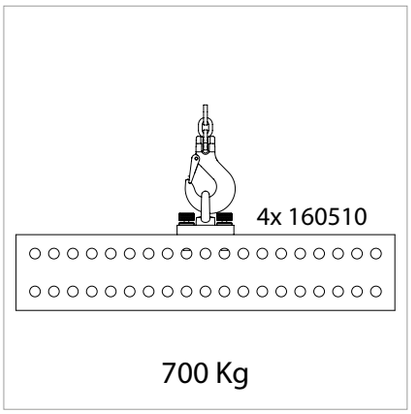



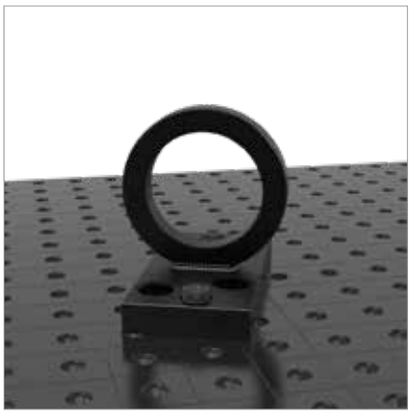

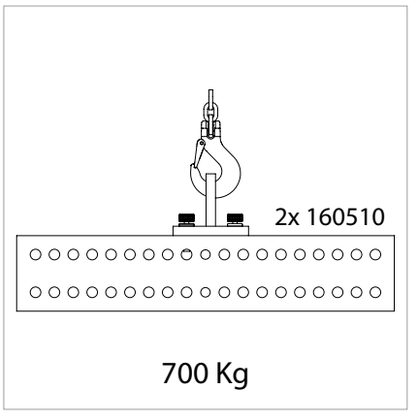



		Comprimento: (a)	Largura: (b)	Altura: (c)	Peso:	N° de artigo	
Gancho de transporte com placa de fixação - 700 kg de capacidade de carga (com 4x 160510)		100 mm	100 mm	25 mm	1,70 kg	2-160830	●
Gancho de transporte nitretado - 2500 kg de capacidade de carga (com 2x 280510) - 1000 kg de capacidade de carga (com 2x 002822) - 700 kg de capacidade de carga (com 2x 160510)	N BAR	200 mm	100 mm	165 mm	4,50 kg	2-000835.N	●

● = Artigo de estoque; ○ = Artigo é fabricado mediante pedido; Mais explicações na página 84

Não para uso com 160055 (4000x2000x100 mm)





= Resistência a riscos N = Proteção contra respingos de solda BAR = Proteção contra corrosão


siegmund SP 2000
siegmund SL 6000



Página 752
Roto-posicionador



Página 756
Synchrolift



Página 760
Posicionador M

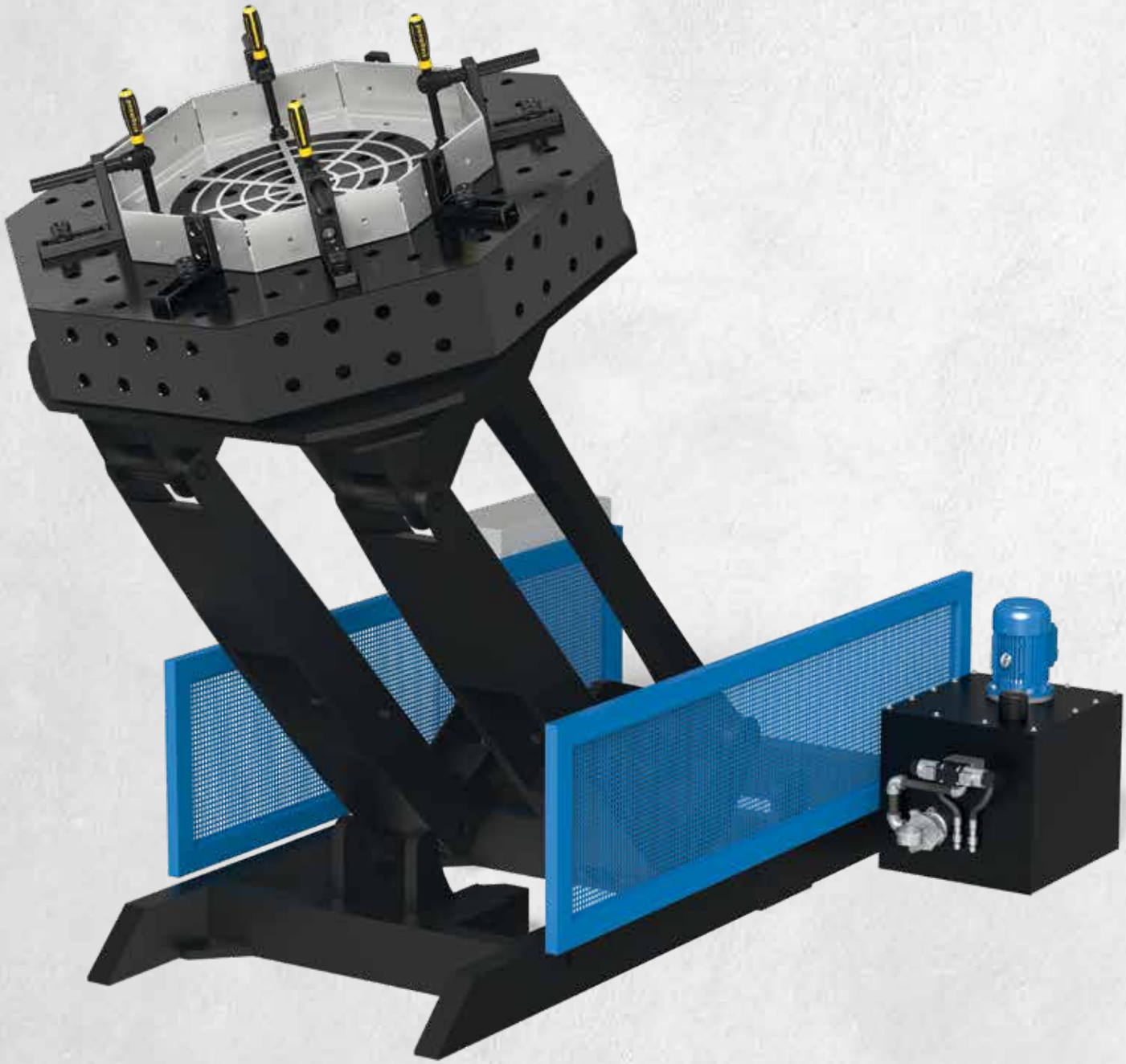

PLUG AND PLAY

Siegmund Roto-posicionador

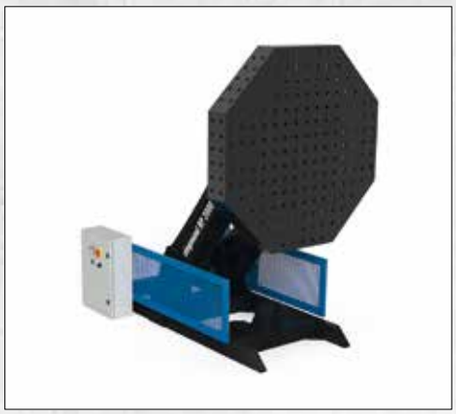

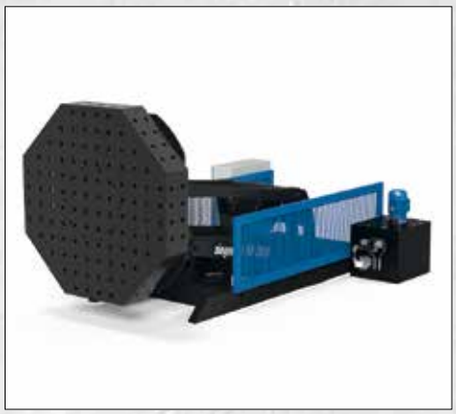



As suas vantagens

O roto-posicionador Siegmund é ideal para trabalhos de solda, montagem e manutenção. O posicionamento ocorre por meio de uma função de rotação e inclinação hidráulica. Além disso, o roto-posicionador Siegmund está equipado com um eixo de ajuste de altura contínuo.

Você recebe este posicionador em 3 tamanhos diferentes com capacidades de carga de 1.250 kg, 2.000 kg, 3.000 kg e 4.500 kg. Também podemos customizar o posicionador de acordo com os seus requisitos.

Depois de efetuada a conexão elétrica, o equipamento está pronto para utilização imediata.

PRODUTIVIDADE

- Manuseio rápido de peças
- Máxima produtividade graças à posição de trabalho ideal
- Elevação, inclinação e rotação de peças com apenas uma fixação
- Reduzidos tempos secundários graças à rotação de componentes

ERGONOMIA

- Máximo desempenho de trabalho graças ao trabalho agradável
- Trabalho com proteção das costas para o usuário

QUALIDADE

- Melhoria da qualidade através da posição de solda correta (posição de bandeja)
- Melhoria da qualidade através da posição de trabalho ideal

CARACTERÍSTICAS TÉCNICAS

- Inclui painel de controle (ligado por cabo). Controles adicionais disponíveis com um custo adicional
- Rotação hidráulica da placa de fixação
- Faixa de inclinação até 95° (opcionalmente até 140°)
- Ajuste hidráulico de altura e função de inclinação

OUTRAS CARACTERÍSTICAS

- Grande área de trabalho, baixa altura de construção
- Massa de rotação opcional
- Rotação opcional da placa de fixação com acionamento elétrico (continuidade de ajuste de altura hidráulico e função de inclinação)

Siegmund Roto-posicionador

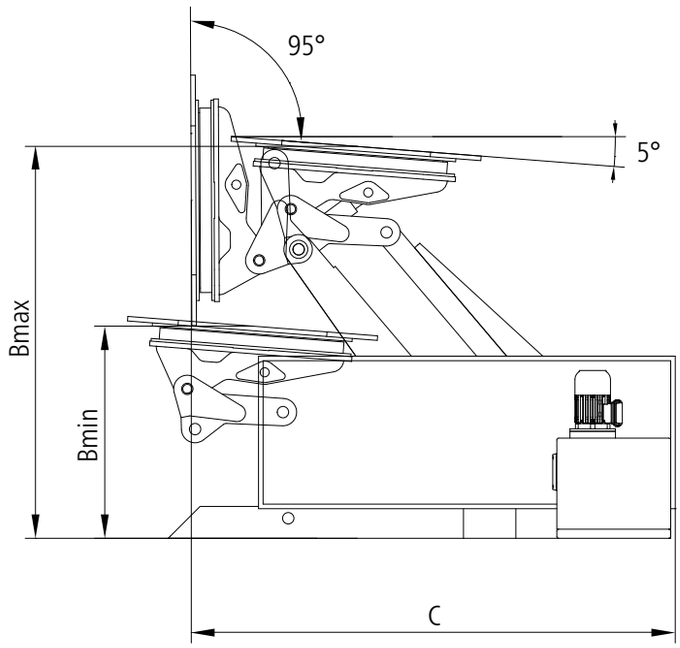

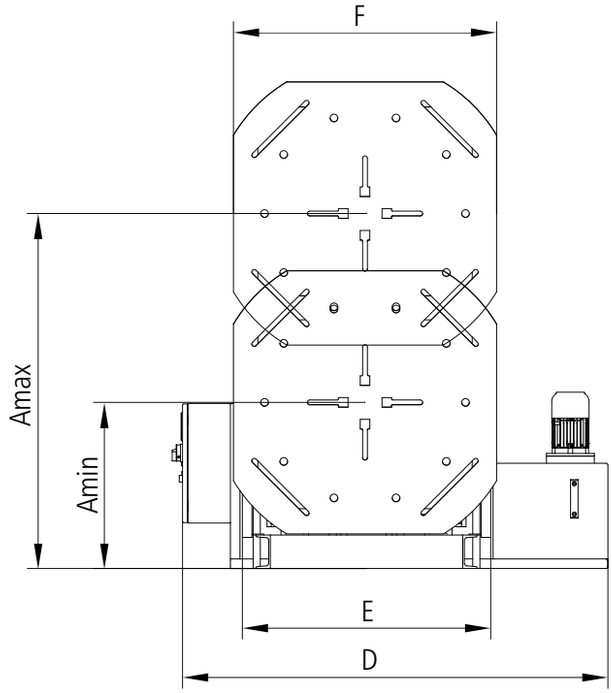

Especificações técnicas

	RP 1250	RP 2000	RP 3000	RP 4500
Peso de posicionador (sem mesa)	aprox. 685 kg	aprox. 855 kg	aprox. 1.305 kg	aprox. 2.600 kg
Capacidade máx. de carga *	1.250 kg	2.000 kg	3.000 kg	4.500 kg
Rotação da mesa em rpm (hidráulica)	2,0	1,7	1,5	-
Rotação da mesa em rpm (elétrica)	0 - 2	0 - 2	0 - 2	0 - 1,5
Torque máx. da mesa	490 Nm	1.250 Nm	1.960 Nm	5.300 Nm
Ângulo de inclinação	95°	95° (Alternativamente 140°)	95° (Alternativamente 140°)	95° (Alternativamente 140°)
Momento de inclinação	4.900 Nm	7.850 Nm	11.750 Nm	21.200 Nm
A - Cursor vertical	mín. 520 mm, máx. 1.120 mm	mín. 570 mm, máx. 1.300 mm	mín. 790 mm, máx. 1.620 mm	mín. 840 mm, máx. 2.085 mm
B - Cursor horizontal	mín. 700 mm, máx. 1.300 mm	mín. 700 mm, máx. 1.500 mm	mín. 720 mm, máx. 1.570 mm	mín. 860 mm, máx. 2.160 mm
C - Comprimento	1.900 mm	2.000 mm	2.400 mm	3.000 mm
D - Largura	1.780 mm	1.800 mm	1.800 mm	2.160 mm
E - Largura da estrutura	750 mm	750 mm	930 mm	1.250 mm
F - Diâmetro placa de fixação	Ø 800 mm	Ø 800 mm	1.100 x 1.100 mm	1.500 x 1.500 mm
N° de artigo	**6R120016**	**6R200016**	**6R300016**	**6R450016**

* Anotações: Carga máxima menos o peso da mesa

OUTRAS OPÇÕES



Incluso no preço base.

UNIDADE DE OPERAÇÃO MANUAL (COM CABO)[1]

A unidade de operação manual pode ser inserida no suporte e posicionada em um local desejado. Para um manuseio simples a unidade de operação manual pode ser retirada a qualquer hora. As teclas de controle da unidade de operação manual fixada a um cabo permitem-lhe um ajuste manual das posições.

N° de artigo 6R000150



CONTROLE POR PEDAL[1]

O controle por pedal é uma alternativa para a unidade de operação manual. Através da função de iniciar e parar integrada dos pedais, a rotação da placa de fixação pode ser iniciada e parada.

N° de artigo 6R000250



PAINEL DE OPERAÇÃO COM FUNÇÃO TEACH

O painel de operação com função teach permite a automação dos seus processos de trabalho. As posições podem ser programadas, salvas e repetidas a qualquer hora mediante pressionamento de teclas.

PARA RP 1250, RP 2000, RP 3000
N° de artigo 6R000550

PARA RP 4500
N° de artigo 6R000560

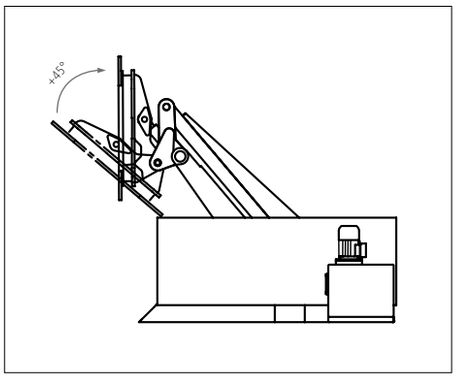

ÂNGULO DE INCLINAÇÃO OPCIONAL 140°

A placa de fixação pode ser inclinada em 140° no posicionador através do uso de cilindros adicionais.

Não disponível para RP 1250.

PARA RP 2000
N° de artigo 6R000350

PARA RP 3000
N° de artigo 6R000360

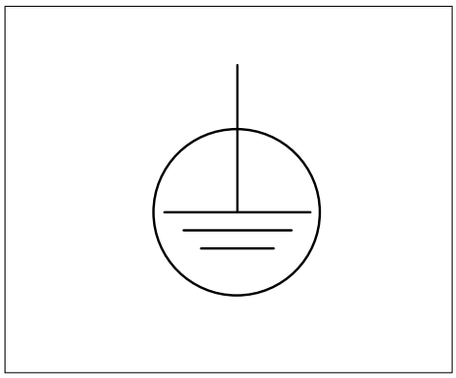

MASSA GIRATÓRIA

Graças à conexão de massa estável diretamente no equipamento é assegurada uma ótima conexão ao tampo da mesa (especialmente quando a mesa gira). O equipamento de solda é unido através de um pinhão ao equipamento. Assim são evitados cabos de massa torcidos.

PARA RP 1250, RP 2000, RP 3000
N° de artigo 6R000400

PARA RP 4500
N° de artigo 6R000410

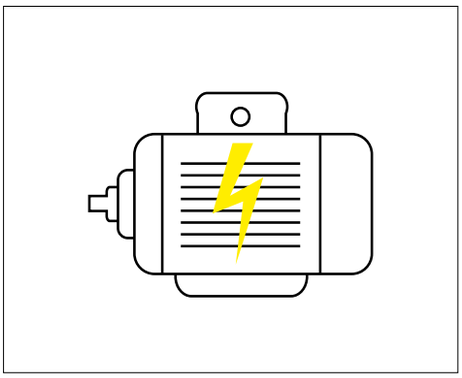

ACIONAMENTO ELÉTRICO

Através do motor elétrico a rotação acionada pode ser controlada de forma muito precisa e a rotação ajustada continuamente. A elevação e inclinação continuam a ocorrer através do acionamento hidráulico.

PARA RP 1250
N° de artigo 6R000450

PARA RP 2000
N° de artigo 6R000460

PARA RP 3000
N° de artigo 6R000470

RP 4500
Standard com acionamento elétrico.

Normalmente, não é possível uma instalação posterior destas opções.

[1] A instalação posterior desta opção adicional é possível a qualquer hora.

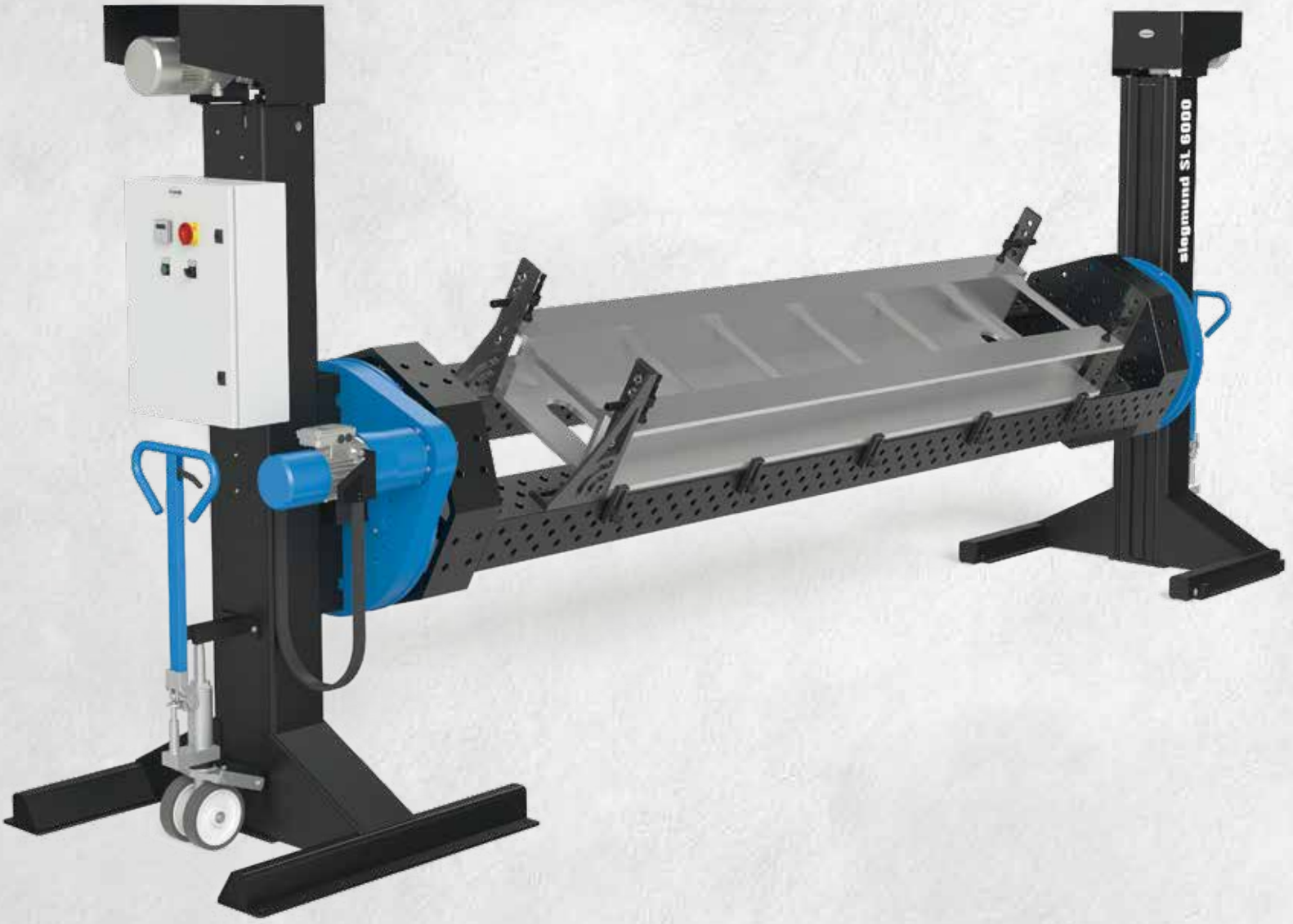

PLUG AND PLAY

Siegmund Synchrolift





As suas vantagens

O Siegmund Synchrolift é um posicionador elétrico ideal para trabalhos de solda, montagem e manutenção. O posicionamento é feito através de dois eixos principais elétricos para elevar e baixar e/ou girar para a esquerda e para a direita.

Disponível em três tamanhos diferentes, com capacidade de carga de 2.000 kg, 4.000 kg e 6.000 kg. Tamanhos personalizados estão disponíveis mediante solicitação.

Depois de efetuada a conexão elétrica, o equipamento está pronto para utilização imediata.

PRODUTIVIDADE

- Manuseio rápido de peças
- Máxima produtividade graças à posição de trabalho ideal
- Elevação e rotação de peças com uma só fixação
- Reduzidos tempos secundários graças à rotação de componentes

ERGONOMIA

- Máximo desempenho de trabalho graças ao trabalho agradável
- Trabalho com proteção das costas para o usuário

QUALIDADE

- Melhoria da qualidade através da posição de solda correta (posição de bandeja)
- Melhoria da qualidade através da posição de trabalho ideal

CARACTERÍSTICAS TÉCNICAS

- Inclui painel de controle (ligado por cabo). Controles adicionais disponíveis com um custo adicional
- Display para configuração do posicionador
- Ajuste contínuo de rotação da placa de fixação
- Elevador de paletes para reposicionamento

OUTRAS CARACTERÍSTICAS

- Alta precisão de repetição
- Massa de rotação opcional

Siegmund Synchrolift

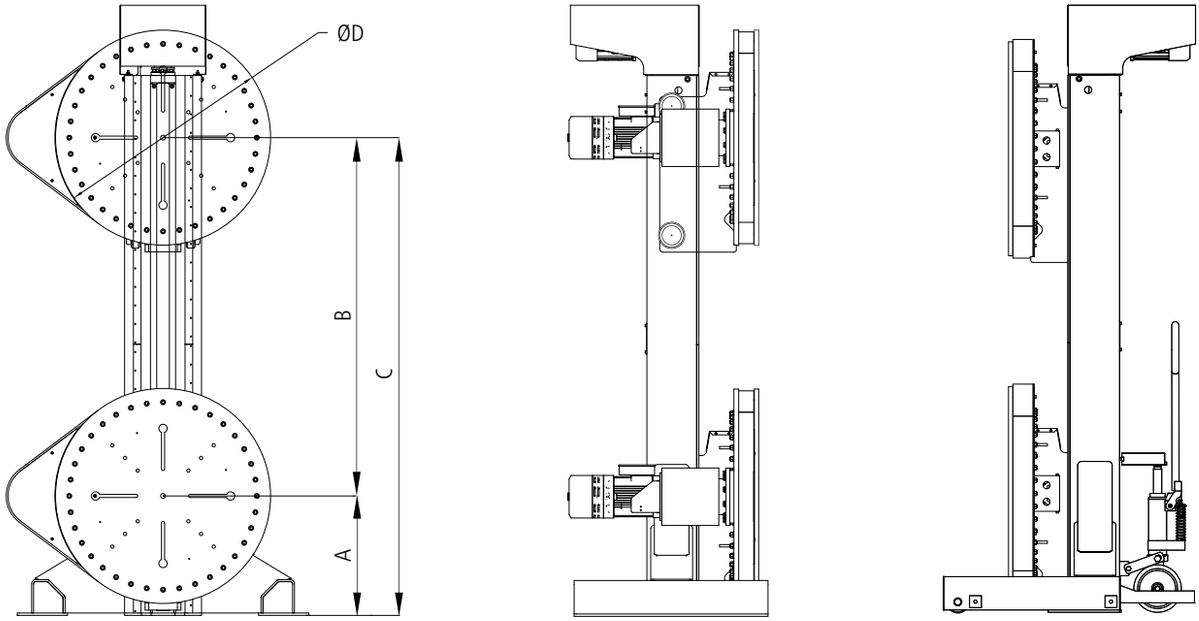

Especificações técnicas

	SL 2000	SL 4000	SL 6000
Peso de posicionador (sem mesa)	aprox. 1.200 kg	aprox. 1.200 kg	aprox. 1.200 kg
Capacidade máx. de carga *	2.000 kg	4.000 kg	6.000 kg
Rotação da mesa em rpm (elétrica)	1	1	0,9
Torque máx. da mesa	3.000 Nm	3.500 Nm	4.000 Nm
Velocidade movimentos (elevar/baixar)	56 cm/min	56 cm/min	56 cm/min
Potência motor (rotação)	0,75 kW	0,55 kW	0,55 kW
Potência motor (elevar/baixar)	1,85 kW	1,85 kW	1,85 kW
Altura da torre	2.500 mm	2.500 mm	2.500 mm
A - Curso mín. movimento	350 mm	350 mm	450 mm
B - Curso Total	1.550 mm	1.550 mm	1.500 mm
C - Curso máx. movimento	1.900 mm	1.900 mm	1.950 mm
D - Diâmetro da placa de fixação	Ø 600 mm	Ø 600 mm	Ø 800 mm
N° de artigo	**6S200016**	**6S400016**	**6S600016**

* Anotações: Carga máxima menos o peso da mesa

OUTRAS OPÇÕES



Incluso no preço base.

UNIDADE DE OPERAÇÃO MANUAL (COM CABO)[1]

A unidade de operação manual pode ser inserida no suporte e posicionada em um local desejado. Para um manuseio simples a unidade de operação manual pode ser retirada a qualquer hora. As teclas de controle da unidade de operação manual fixada a um cabo permitem-lhe um ajuste manual das posições.

N° de artigo 6S000150



CONTROLE POR PEDAL[1]

O controle por pedal é uma alternativa para a unidade de operação manual. Através da função de iniciar e parar integrada dos pedais, a rotação da placa de fixação pode ser iniciada e parada.

N° de artigo 6S000250



PAINEL DE OPERAÇÃO COM FUNÇÃO TEACH

O painel de operação com função teach permite a automação dos seus processos de trabalho. As posições podem ser programadas, salvas e repetidas a qualquer hora mediante pressionamento de teclas.

N° de artigo 6S000550

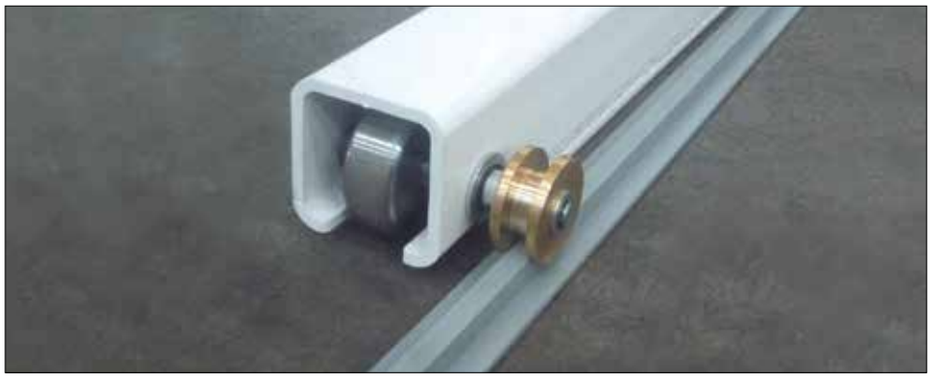

TRILHOS NO SOLO

O posicionador pode ser entregue sob pedido com trilhos de piso adicionais. Deste modo, os equipamentos móveis podem ser movidos paralelamente entre si.

TRILHO ÚNICO 3 M
N° de artigo 6S000600

TRILHO ÚNICO 6 M
N° de artigo 6S000610

TRILHOS DUPLOS 3 M
N° de artigo 6S000620

TRILHOS DUPLOS 6 M
N° de artigo 6S000630

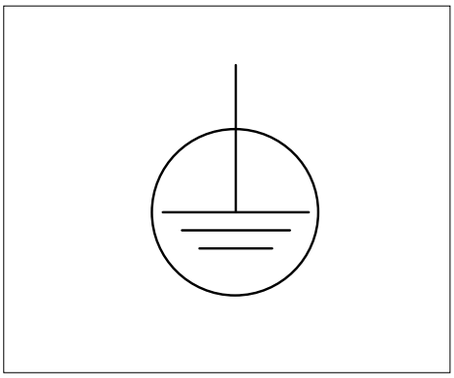

MASSA GIRATÓRIA

Graças à conexão de massa estável diretamente no equipamento é assegurada uma ótima conexão ao tampo da mesa (especialmente quando a mesa gira). O equipamento de solda é unido através de um pinhão ao equipamento. Assim são evitados cabos de massa torcidos.

N° de artigo 6S000400

Normalmente, não é possível uma instalação posterior destas opções.

[1] A instalação posterior desta opção adicional é possível a qualquer hora.



Siegmund Posicionador M

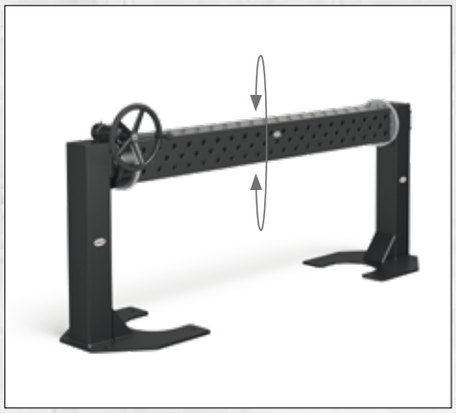



As suas vantagens

O Siegmund M-Positioner é ideal para trabalhos de solda, montagem e manutenção. O posicionamento é feito por meio de um volante manual.

Disponível em dois tamanhos diferentes, com capacidades de carga de 500 kg e 1.500 kg. Tamanhos personalizados estão disponíveis mediante pedido.

PRODUTIVIDADE

- Manuseio rápido de peças
- Máxima produtividade graças à posição de trabalho ideal
- Uma configuração para rotação
- Reduzidos tempos secundários graças à rotação de componentes

ERGONOMIA

- Máximo desempenho de trabalho graças ao trabalho agradável
- Trabalho com proteção das costas para o usuário

QUALIDADE

- Melhoria da qualidade através da posição de solda correta (posição de bandeja)
- Melhoria da qualidade através da posição de trabalho ideal

CARACTERÍSTICAS TÉCNICAS

- Transmissão efetuada através de um rolamento com engrenagem integrada
- Operação manual através do volante
- Flange universal para fixação em esquadros forma U Siegmund

OUTRAS CARACTERÍSTICAS

- Pedestais seguros com a possibilidade de fixação ao solo
- Fixação dos componentes em esquadros forma U Siegmund

Siegmund Posicionador M

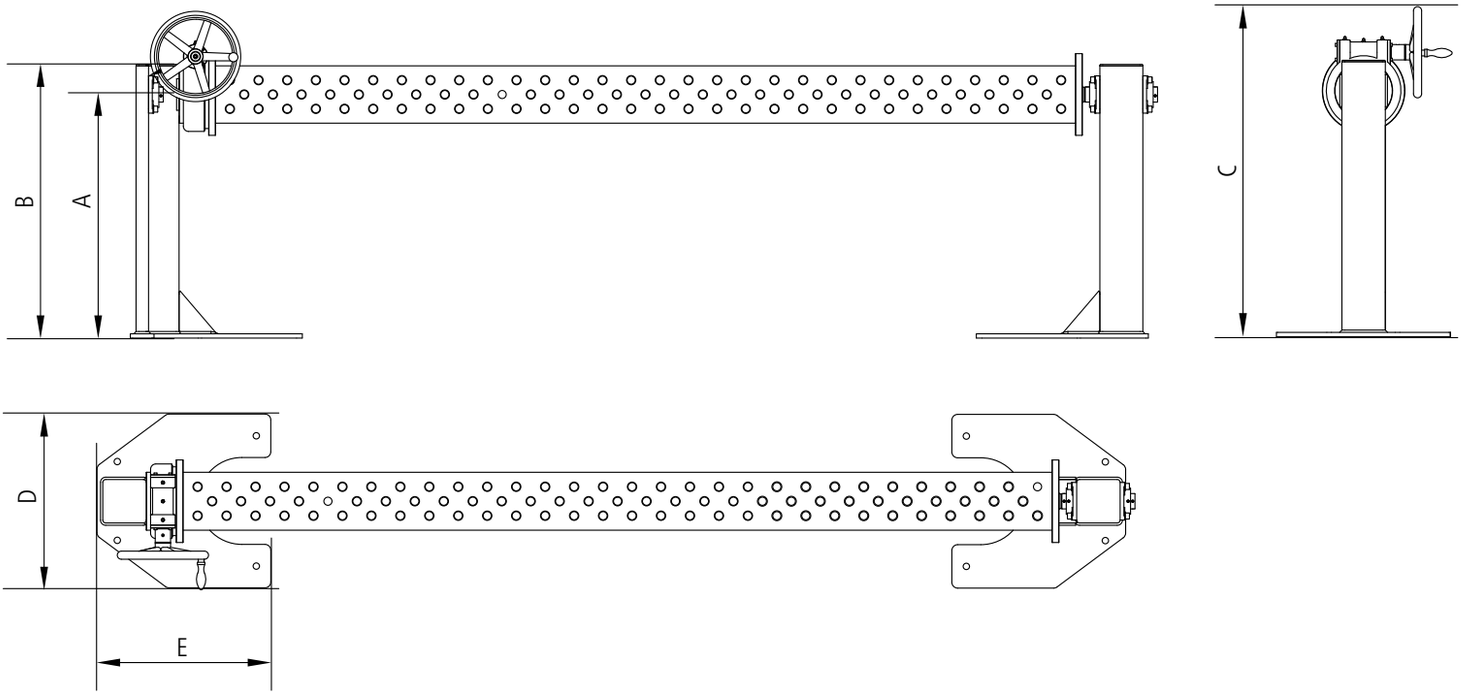

Especificações técnicas

	MP 500	MP 1500
Peso de posicionador	aprox. 110 kg	aprox. 180 kg
Capacidade máx. de carga *	500 kg	1.500 kg
Torque	100 Nm	900 Nm
Controle	Volante com manivela Ø 200 mm	Volante com manivela Ø 315 mm
Drive	manual	manual
Relação de transmissão	1:73	1:73
Eixo de rotação	horizontal	horizontal
Compatibilidade: Esquadro em U	System 16	System 28
Comprimento máx. Esquadro em U	1.500 mm	3.000 mm
A - Altura de trabalho	850 mm	850 mm
B - Altura da torre	955 mm	955 mm
C - Altura total	1.083 mm	1.140 mm
D - Largura da placa base	500 mm	600 mm
E - Comprimento da placa base	400 mm	600 mm
N° de artigo	**6M050016**	**6M150016**

* Anotações: Carga máxima menos o peso do esquadro em U

Acessórios Siegmund adequados para todos os posicionadores



SYSTEM 28
Página 144

SYSTEM 28 PREMIUM LIGHT
Página 142

SYSTEM 22
Página 436

SYSTEM 16
Página 606



SYSTEM 28
Página 148

SYSTEM 28 PREMIUM LIGHT
Página 146

SYSTEM 16
Página 608

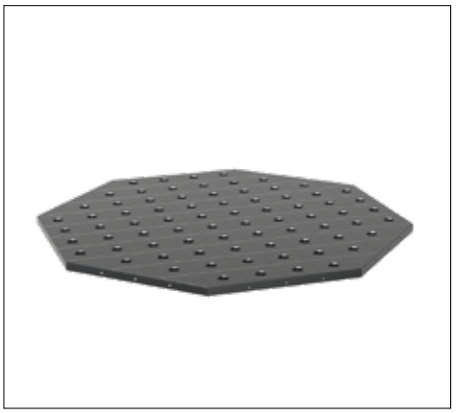

SYSTEM 28
Página 152

SYSTEM 28 PREMIUM LIGHT
Página 150

SYSTEM 22
Página 438

SYSTEM 16
Página 610



SYSTEM 28
Página 234

SYSTEM 28 PREMIUM LIGHT
Página 232

SYSTEM 22
Página 470

SYSTEM 16
Página 674



SYSTEM 28
Página 238

SYSTEM 16
Página 676



SYSTEM 28
Página 240